Департамент спорта г. Москвы
Московское городское региональное отделение
Общероссийской общественной организации
«Федерация рукопашного боя»

Всероссийские соревнования по рукопашному бою среди мужчин и женщин, посвященные памяти майора милиции Шитенкова Н.Н. (СМ №1098 в ЕКП Минспорта России)

Москва
13-14 марта 2020 г.

Всероссийские соревнования по рукопашному бою среди мужчин и женщин
(СМ №1098 в ЕКП Минспорта России на 2020 год)

13-14 марта 2020 года
г. Москва

№ п/п **Список команд**

1. Брянская область
2. г. Москва
3. Костромская область
4. Московская область
5. Нижегородская область
6. Свердловская область
7. Северная Осетия

Главный судья А.В. Понкратов (ВК) г. Москва

Главный секретарь И.А. Лободина (ВК) г.Санкт-Петербург

Всероссийские соревнования по рукопашному бою среди мужчин и женщин
(СМ №1098 в ЕКП Минспорта России на 2020 год)

13-14 марта 2020 года **г. Москва**

Список судейской коллегии

№ п/п	Фамилия Имя	Субъект РФ	Категория	Функции
1	Понкратов Алексей Викторович	г. Москва	ВК	Главный судья
2	Лободина Ирина Александровна	г. Санкт-Петербург	ВК	Главный секретарь
3	Кретов Виктор Викторович	ДНР	МК	Зам. гл. судьи
4	Кушнерик Геннадий Геннадьевич	Костромская область	ВК	Зам. гл. судьи
5	Небратенко Сергей Владимирович	Астраханская область	ВК	Зам. гл. судьи
6	Ершов Алексей Петрович	г. Москва	1	Зам. гл. секретаря
7	Абикешев Ринат Гибратович	Казахстан	МК	Руководитель ковра
8	Насибулин Розалин Шавкатович	Челябинская область	ВК	Руководитель ковра
9	Мизеровская Мария Викторовна	г. Москва	ВК	Руководитель ковра
10	Подгорный Александр Владимирович	Курская область	ВК	Руководитель ковра
11	Козлов Александр Александрович	г.Москва	ВК	Рефери
12	Кушнерик Илья Геннадьевич	Костромская область	1	Рефери
13	Аманбаев Антон Асанович	Казахстан	МК	Рефери
14	Пулатов Эркинджон Октанович	Узбекистан	МК	Рефери
15	Суржиков Виктор Евгеньевич	г. Москва	2	Рефери
16	Азизов Азамжон Мадаминович	Узбекистан	МК	Боковой судья
17	Бежан Александр Андреевич	Молдова	МК	Боковой судья
18	Давыдов Денис Николаевич	Московская область	ВК	Боковой судья
19	Молчанюк Евгений Леонидович	ЛНР	МК	Боковой судья
20	Холмурадов Одилжон Хушвахтович	Узбекистан	МК	Боковой судья
21	Черныш Олег Николаевич	Молдова	МК	Боковой судья
22	Михалевич Светлана Александровна	Беларусь	МК	Технический секретарь
23	Плотица Анастасия Сергеевна	Беларусь	МК	Технический секретарь

Главный судья А.В. Понкратов (ВК) г. Москва

ВСЕРОССИЙСКИЕ СОРЕВНОВАНИЯ ПО РУКОПАШНОМУ БОЮ СРЕДИ МУЖЧИН И ЖЕНЩИН (СМ № 1098 В ЕКП Минспорта России)

13-14 марта 2020 г. **г. Москва**

СОСТАВ УЧАСТНИКОВ ПО ВЕСАМ И КОМАНДАМ

Мужчины

№	Команда	Всего	Весовые категории								
			55	60	65	70	75	80	85	90	90+
1	Костромская обл.	2			1		1				
2	Москва	20	1	2	5	3	4	4	1		
3	Московская область	24	1	1	2	3	6	4	4	2	1
4	Нижегородская обл.	2			1			1			
5	Осетия	4				1		1		1	1
Всего:		**52**	**2**	**3**	**9**	**7**	**11**	**10**	**5**	**3**	**2**

СОСТАВ УЧАСТНИКОВ ПО ВЕСАМ И РАЗРЯДАМ

№ пп	Звание, разряд	Всего	Весовая категория								
			55	60	65	70	75	80	85	90	90+
1	МС	10	1	1	3		2	1	1	1	
2	КМС	29		2	5	4	8	6	2	1	1
3	1 разряд	13	1		1	3	1	3	2	1	1
Всего:		**52**	**2**	**3**	**9**	**7**	**11**	**10**	**5**	**3**	**2**

Главный судья А.В. Понкратов (ВК) г. Москва

Главный секретарь И.А. Лободина (ВК) г. Санкт-Петербург

ВСЕРОССИЙСКИЕ СОРЕВНОВАНИЯ ПО РУКОПАШНОМУ БОЮ СРЕДИ МУЖЧИН И ЖЕНЩИН (СМ № 1098 В ЕКП Минспорта России)

13-14 марта 2020 г. **г. Москва**

СОСТАВ УЧАСТНИКОВ ПО ВЕСАМ И КОМАНДАМ

Женщины

№	Команда	Всего	Весовые категории							
			45	50	55	60	65	70	75	75+
1	Брянская обл.	1			1					
2	Костромская обл.	1			1					
3	Москва	4			1	2			1	
4	Нижегородская обл.	1							1	
5	Свердловская обл.	2				1			1	
Всего:		**9**			**3**	**3**			**3**	

СОСТАВ УЧАСТНИКОВ ПО ВЕСАМ И РАЗРЯДАМ

№ пп	Звание, разряд	Всего	Весовая категория							
			45	**50**	**55**	**60**	**65**	**70**	**75**	**75+**
1	ЗМС	1			1					
2	МС	4			2	2				
3	КМС	3				1			2	
4	1 разряд	1							1	
	Всего:	**9**			**3**	**3**			**3**	

Главный судья А.В. Понкратов (ВК) г. Москва

Главный секретарь И.А. Лободина (ВК) г. Санкт-Петербург

Всероссийские соревнования по рукопашному бою среди мужчин и женщин
(СМ №1098 в ЕКП Минспорта России на 2020 год)

13-14 марта 2020 года **г. Санкт-Петербург**

Список победителей и призёров

Мужчины

55 кг	1	Казымов Джалал Ильхам оглы	18.12.1995	г. Москва	МС	Козлов А. А. Шипов В.И. Политаев П.В.
	2	Сиринов Владимир Николаевич	13.06.2000	Московская область	1	Давыдов Д.Н., Макаров В.И.
60 кг	1	Власенко Николай Александрович	14.12.1996	г. Москва	КМС	Козлов А. А. Шипов В.И. Политаев П.В.
	2	Шуманов Кайрат Сегизбаевич	14.12.1987	г. Москва	КМС	Козлов А.А., Сержанов Е.Ж.
	3	Казеев Руслан Алексеевич	00.01.1900	Московская область	МС	Абдулгаджиев Ш.Р., Сержанов Е.Ж.
65 кг	1	Токарев Тахир Александрович	30.06.2000	Нижегородская область	МС	Кочетов С.Н.
	2	Кузин Вадим Викторович	23.10.1992	г. Москва	МС	Ефременко М.А. Романов В.И. Сухарев К. Н.
	3	Фусса Павел Викторович	08.09.1991	Костромская область	МС	Кушнерик Г.Г.
	3	Сагитов Айрат Раисович	23.07.1989	г. Москва	КМС	Козлов А.А., Сержанов Е.Ж.
70 кг	1	Тихомиров Владимир Андреевич	25.06.1997	г. Москва	КМС	Ефременко М.А. Морозов Л.Ю. Сухарев К. Н.
	2	Коваль Владислав Валентинович	21.10.2001	г. Москва	КМС	Козлов А. А. Шипов В.И
	3	Виногоров Егор Леонидович	21.09.2001	Московская область	1	Давыдов Д.Н., Макаров В.И.
	3	Хасиев Зелим Джониевич	06.12.1997	Осетия	1	Кулумбегов М.П.
75 кг	1	Силагадзе Роман Лериевич	12.11.1991	Костромская область	МС	Кушнерик Г.Г.
	2	Шмаков Антон Александрович	06.02.1996	г. Москва	МС	Козлов А.А., Сержанов Е.Ж.
	3	Саламатников Александр Николаевич	19.03.1993	г. Москва	КМС	Репин Е.Б., Сержанов Е.Ж.
	3	Халаев Малик Рамазнович	26.09.1996	г. Москва	КМС	Мусаев А.С., Репин Е.Б.
80 кг	1	Максимичев Дмитрий Алексеевич	01.12.1990	Московская область	КМС	Абдулгаджиев Ш.Р., Сержанов Е.Ж.
	2	Дырдин Алексей Владимирович	04.02.1998	г. Москва	КМС	Ефременко М.А. Филатов А.В. Сухарев К. Н.
	3	Сандульский Вадим Александрович	13.10.1989	г. Москва	КМС	Репин Е.Б., Дудник А.Н.
	3	Максимичев Дмитрий Алексеевич	01.12.1990	Московская область	КМС	Абдулгаджиев Ш.Р., Сержанов Е.Ж.
85 кг	1	Григорьянц Сергей Максимович	18.11.1999	Московская область	КМС	Абдулгаджиев Ш.Р., Сержанов Е.Ж.
	2	Прохорец Станислав Аркадьевич	10.05.1995	г. Москва	КМС	Репин Е.Б., Сержанов Е.Ж.
	3	Митрофанов Роман Евгеньевич	02.08.1994	Московская область	МС	Абдулгаджиев Ш.Р., Сержанов Е.Ж.
	3	Черноусов Дмитрий Вадимович	12.07.1999	Московская область	1	Давыдов Д.Н., Макаров В.И.
90 кг	1	Омельченко Вячеслав Евгеньевич	01.07.1999	Московская область	МС	Давыдов Д.Н., Макаров В.И.
	2	Игнатьев Александр Александрович	20.08.1989	Московская область	КМС	Абдулгаджиев Ш.Р., Сержанов Е.Ж.
	3	Котолов Бола Солтанович	28.09.1994	Осетия	1	Кулумбегов М.П.
90+ кг	1	Захаров Сергей Вячеславович	02.03.2000	Московская область	КМС	Давыдов Д.Н., Макаров В.И.
	2	Джабиев Руслан Русланович	02.03.1982	Осетия	1	Кулумбегов М.П.

Главный судья А.В. Понкратов (ВК) г. Москва
Главный секретарь И.А. Лободина (ВК) г.Санкт-Петербург

Всероссийские соревнования по рукопашному бою среди мужчин и женщин
(СМ №1098 в ЕКП Минспорта России на 2020 год)

13-14 марта 2020 года **г. Санкт-Петербург**

Список победителей и призёров

Женщины

55 кг	1	Королева Ольга Вячеславовна	03.06.1995	Брянская область	ЗМС	Иванов Д.Э.
	2	Саадуллаева Диана Михайловна	17.06.1997	Костромская область	МС	Кушнерик Г.Г.
	3	Покачалова Евгения Валерьевна	02.11.1980	г. Москва	МС	Репин Е.Б.
60 кг	1	Васильева Елизавета Сергеевна	28.09.2001	г. Москва	КМС	Козлов А.А., Шипов В.И., Леонидов М.А.
	2	Головатая Екатерина Игоревна	21.11.1995	г. Москва	МС	Козлов А.А.
	3	Попова Екатерина Дмитриевна	14.05.1993	Свердловская область	МС	Николаев С.С.
75 кг	1	Рожкова Елена Викторовна	25.05.1988	Нижегородская область	1	Семечев Д.А.
	2	Глотова Анастасия Андреевна	16.06.1995	г. Москва	КМС	Мусаев А.С.
	3	Гуляева Екатерина Сергеевна	11.02.1998	Свердловская область	КМС	Николаев С.С.

Главный судья А.В. Понкратов (ВК) г. Москва
Главный секретарь И.А. Лободина (ВК) г.Санкт-Петербург

весовая категория	возраст
55 кг	св18 лет
2 чел.	мужчины

ОБЩЕРОССИЙСКАЯ ФЕДЕРАЦИЯ РУКОПАШНОГО БОЯ

Всероссийские соревнования по рукопашному бою среди мужчин и женщин (СМ №1098 в ЕКП Минспорта России на 2020 год)

13-14 марта 2020 года **г. Москва**

ПРОТОКОЛ ХОДА СОРЕВНОВАНИЙ

1	**Сиринов Владимир**	1 13.06.2000	Московская область
-	-	-	-
-	-	-	-
-	-	-	-

2	**Казымов Джалал**	МС 18.12.1995	г. Москва
-	-	-	-
-	-	-	-
-	-	-	-

1 / - ; - / - → 1 / - ; 2 / - ; - / - → 2 / -

2 / - ; - / - → 1 / - ; 2 / - → **2** (0 / 5)

- / - 3 место

место	№ п/ж	Фамилия Имя	Команда	Тренер	Разряд
1	2	Казымов Джалал	г. Москва	Козлов А. А. Шипов В.И. Политаев П.В.	МС
2	1	Сиринов Владимир	Московская область	Давыдов Д.Н., Макаров В.И.	1

Главный судья А.В. Понкратов (ВК) г. Москва

Главный секретарь И.А. Лободина (ВК) г.Санкт-Петербург

ОБЩЕРОССИЙСКАЯ ФЕДЕРАЦИЯ РУКОПАШНОГО БОЯ

Всероссийские соревнования по рукопашному бою среди мужчин и женщин (СМ №1098 в ЕКП Минспорта России на 2020 год)

Протокол хода соревнований

13-14 марта 2020 года

г. Москва

мужчины	
18 лет и старше	
вес 60 кг	
3	**чел**

№ жр.	№ табло	Фамилия, Имя	Команда	Разряд	1		2		3		счёт	Очки	Место
1	13	Шуманов Кайрат	г. Москва	КМС			1	0 0	5	0 0	0 0	6	2
2	31	Власенко Николай	г. Москва	КМС	4	0 0			5	0 0	0 0	9	1
3	49	Казеев Руслан	Московская область	МС	0	0 0	0	0 0			0 0	0	3

1 круг

№ жр	№ табло	Фамилия, Имя	Команда	Разряд	Баллы	1	2	3	4	5	Счет	Очки	Время
1	13	Шуманов Кайрат	г. Москва	КМС	кр.							1	5,00
2	31	Власенко Николай	г. Москва	КМС	син							4	

2 круг

№ жр	№ табло	Фамилия, Имя	Команда	Разряд	Баллы	1	2	3	4	5	Счет	Очки	Время
1	13	Шуманов Кайрат	г. Москва	КМС	кр.							5	1,00
3	49	Казеев Руслан	Московская область	МС	син							0	**БП**

3 круг

№ жр	№ табло	Фамилия, Имя	Команда	Разряд	Баллы	1	2	3	4	5	Счет	Очки	Время
3	49	Казеев Руслан	Московская область	МС	кр.							0	1,14
2	31	Власенко Николай	г. Москва	КМС	син							5	**ЯП**

Главный судья А.В. Понкратов (ВК) г. Москва

Главный секретарь И.А. Лободина (ВК) г.Санкт-Петербург

весовая категория	возраст
65 кг	св18 лет
9 чел.	мужчины

ОБЩЕРОССИЙСКАЯ ФЕДЕРАЦИЯ РУКОПАШНОГО БОЯ

Всероссийские соревнования по рукопашному бою среди мужчин и женщин (СМ №1098 в ЕКП Минспорта России на 2020 год)

13-14 марта 2020 года **г. Москва**

ПРОТОКОЛ ХОДА СОРЕВНОВАНИЙ

1	**Имагаджиев Увайс**	КМС 16.04.1997	г. Москва
9	**Пинаев Даниил**	КМС 18.10.2000	Московская область
5	**Фусса Павел**	МС 08.09.1991	Костромская область
-	-		
3	**Кузин Вадим**	МС 23.10.1992	г. Москва
-	-		
7	**Колесник Александр**	КМС 10.11.1990	г. Москва
-	-		

2	**Токарев Тахир**	МС 30.06.2000	Нижегородская область
-	-		
6	**Штукин Андрей**	КМС 12.02.1997	г. Москва
-	-		
4	**Мирошниченко Дмитрий**	1 01.08.2001	Московская область
-	-		
8	**Сагитов Айрат**	КМС 23.07.1989	г. Москва
-	-		

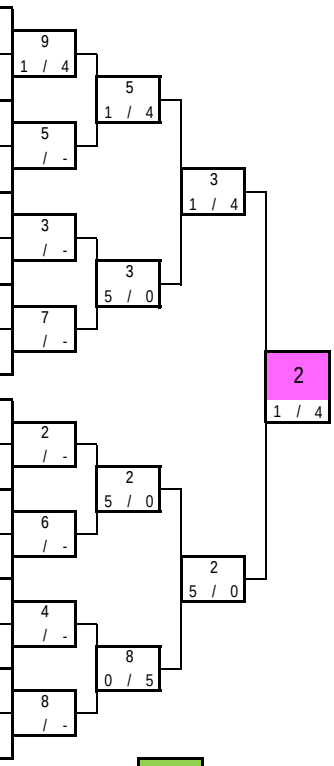

место	№ п/ж	Фамилия Имя	Команда	Тренер	Разряд
1	2	Токарев Тахир	Нижегородская область	Кочетов С.Н.	МС
2	3	Кузин Вадим	г. Москва	Ефременко М.А. Романов В.И. Сухарев К. Н.	МС
3	5	Фусса Павел	Костромская область	Кушнерик Г.Г.	МС
3	8	Сагитов Айрат	г. Москва	Козлов А.А., Сержанов Е.Ж.	КМС
5-8	9	Пинаев Даниил	Московская область	Давыдов Д.Н., Макаров В.И.	КМС
5-8	7	Колесник Александр	г. Москва	Дудник А.Н., Репин Е.Б.	КМС
5-8	6	Штукин Андрей	г. Москва	Ефременко М.А., Филатов А.В. Сухарев К. Н.	КМС
5-8	4	Мирошниченко Дмитрий	Московская область	Давыдов Д.Н., Макаров В.И.	1
9	1	Имагаджиев Увайс	г. Москва	Козлов А.А., Шипов В.И.	КМС

5
8
3 место

Главный судья А.В. Понкратов (ВК) г. Москва

Главный секретарь И.А. Лободина (ВК) г.Санкт-Петербург

весовая категория	возраст
70 кг	св18 лет
7 чел.	мужчины

ОБЩЕРОССИЙСКАЯ ФЕДЕРАЦИЯ РУКОПАШНОГО БОЯ

Всероссийские соревнования по рукопашному бою среди мужчин и женщин (СМ №1098 в ЕКП Минспорта России на 2020 год)

13-14 марта 2020 года **г. Москва**

ПРОТОКОЛ ХОДА СОРЕВНОВАНИЙ

1	**Коваль Владислав**	КМС 21.10.2001	г. Москва
5	**Дмитриевцев Павел**	1 13.05.2001	Московская область
3	**Касумов Рустам**	КМС 27.04.1996	г. Москва
7	**Хасиев Зелим**	1 06.12.1997	Южная Осетия

2	**Виногоров Егор**	1 21.09.2001	Московская область
6	**Абдулаев Фарид**	КМС 03.08.1989	Московская область
4	**Тихомиров Владимир**	КМС 25.06.1997	г. Москва
-	-	-	-

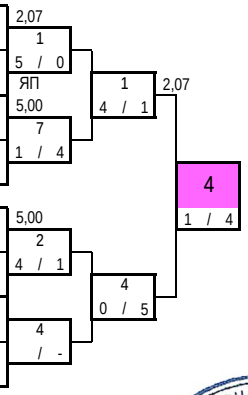

место	№ п/ж	Фамилия Имя	Команда	Тренер	Разряд
1	4	Тихомиров Владимир	г. Москва	Ефременко М.А. Морозов Л.Ю. Сухарев К. Н.	КМС
2	1	Коваль Владислав	г. Москва	Козлов А. А. Шипов В.И	КМС
3	2	Виногоров Егор	Московская область	Давыдов Д.Н., Макаров В.И.	1
3	7	Хасиев Зелим	Осетия	Кулумбегов М.П.	1
5-7	5	Дмитриевцев Павел	Московская область	Давыдов Д.Н., Макаров В.И.	1
5-7	3	Касумов Рустам	г. Москва	Бабяк А.А.,Сержанов Е.Ж.	КМС
5-7	6	Абдулаев Фарид	Московская область	Абдулгаджиев Ш.Р., Сержанов Е.Ж.	КМС

7	3 место
2	

Главный судья А.В. Понкратов (ВК) г. Москва

Главный секретарь И.А. Лободина (ВК) г.Санкт-Петербург

весовая категория	возраст
75 кг	св18 лет
11 чел.	мужчины

ОБЩЕРОССИЙСКАЯ ФЕДЕРАЦИЯ РУКОПАШНОГО БОЯ

Всероссийские соревнования по рукопашному бою среди мужчин и женщин (СМ №1098 в ЕКП Минспорта России на 2020 год)

13-14 марта 2020 года **г. Москва**

ПРОТОКОЛ ХОДА СОРЕВНОВАНИЙ

1	**Злобин Егор**	КМС 25.10.2000	Московская область
9	**Маругин Тимур**	КМС 04.08.1992	г. Москва
5	**Силагадзе Роман**	МС 12.11.1991	Костромская область
-	-		
3	**Саламатников Александр**	КМС 19.03.1993	Московская область
11	**Минаев Эдуард**	КМС 05.02.1993	Московская область
7	**Никитин Андрей**	КМС 14.09.1998	г. Москва
-	-		

2	**Бриленок Глеб**	КМС 27.11.1995	Московская область
10	**Калинин Антон**	1 24.04.1995	Московская область
6	**Шмаков Антон**	МС 06.02.1996	г. Москва
-	-		
4	**Халаев Малик**	КМС 26.09.1996	Московская область
-	-		
8	**Текеев Таулан**	КМС 03.08.1999	г.Москва
-	-		

4,58 | 1 | 5 / 0 | ЯП
5 / -
2,39 | 3 | 5 / 0 | БП
7 / -
0,56 | 10 | 0 / 5 | БП
6 / -
4 / -
8 / -

4,58 | 5 | 0 / 5 | ЯП
1,50 | 3 | 5 / 0 | БП
5,00 | 6 | 1 / 4
5,00 | 4 | 3 / 2

0,00 | 5 | 5 / 0
6 | 5 / 0

5 | 5 / 0

3 | 4 — **3 место**

место	№ п/ж	Фамилия Имя	Команда	Тренер	Разряд
1	5	Силагадзе Роман	Костромская область	Кушнерик Г.Г.	МС
2	6	Шмаков Антон	г. Москва	Козлов А.А., Сержанов Е.Ж.	МС
3	3	Саламатников Александр	Московская область	Репин Е.Б., Сержанов Е.Ж.	КМС
3	4	Халаев Малик	Московская область	Мусаев А.С., Репин Е.Б.	КМС
5-8	1	Злобин Егор	Московская область	Давыдов Д.Н., Макаров В.И.	КМС
5-8	7	Никитин Андрей	г. Москва	Козлов А. А. Шипов В.И. Сухарев К. Н.	КМС
5-8	10	Калинин Антон	Московская область	Абдулгаджиев Ш.Р., Сержанов Е.Ж.	1
5-8	8	Текеев Таулан	г.Москва	Козлов А. А. Шипов В.И.	КМС
9-11	9	Маругин Тимур	г. Москва	Козлов А. А. Шипов В.И	КМС
9-11	11	Минаев Эдуард	Московская область	Абдулгаджиев Ш.Р., Сержанов Е.Ж.	КМС
9-11	2	Бриленок Глеб	Московская область	Давыдов Д.Н., Макаров В.И.	КМС

Главный судья А.В. Понкратов (ВК) г. Москва

Главный секретарь И.А. Лободина (ВК) г.Санкт-Петербург

весовая категория	возраст
80 кг	св18 лет
10 чел.	мужчины

ОБЩЕРОССИЙСКАЯ ФЕДЕРАЦИЯ РУКОПАШНОГО БОЯ

Всероссийские соревнования по рукопашному бою среди мужчин и женщин (СМ №1098 в ЕКП Минспорта России на 2020 год)

13-14 марта 2020 года **г. Москва**

ПРОТОКОЛ ХОДА СОРЕВНОВАНИЙ

1	**Горин Михаил**	1 01.12.1999	Московская область
9	**Белов Сергей**	КМС 21.10.1995	Нижегородская область
5	**Сандульский Вадим**	КМС 13.10.1989	г. Москва
-	-		
3	**Хасанов Саид**	КМС 12.04.1999	Московская область
-	-		
7	**Дырдин Алексей**	КМС 04.02.1998	г. Москва
-	-		

2	**Дусейнов Нуржан**	КМС 22.02.1990	г. Москва
10	**Пухаев Георгий**	1 19.10.1986	Южная Осетия
6	**Паночкин Никита**	МС 16.09.1997	г. Москва
-	-		
4	**Орлов Владислав**	1 29.03.2000	Московская область
-	-		
8	**Максимичев Дмитрий**	КМС 01.12.1990	Московская область
-	-		

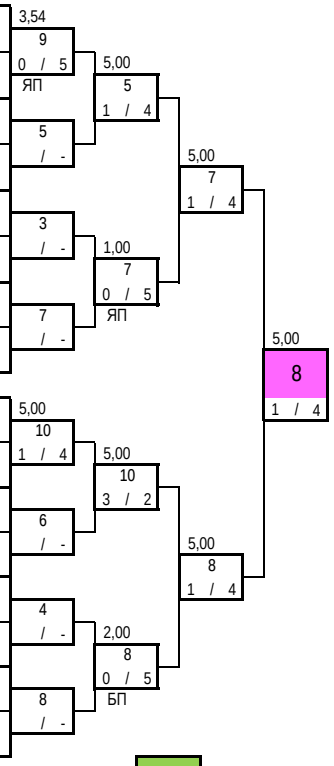

место	№ п/ж	Фамилия Имя	Команда	Тренер	Разряд
1	8	Максимичев Дмитрий	Московская область	Абдулгаджиев Ш.Р., Сержанов Е.Ж.	КМС
2	7	Дырдин Алексей	г. Москва	Ефременко М.А. Филатов А.В. Сухарев К. Н.	КМС
3	5	Сандульский Вадим	г. Москва	Репин Е.Б., Дудник А.Н.	КМС
3	10	Пухаев Георгий	Осетия	Кулумбегов М.П.	1
5-8	9	Белов Сергей	Нижегородская область	Тавров А. В., Кукушкин Н. В.	КМС
5-8	3	Хасанов Саид	Московская область	Давыдов Д.Н., Макаров В.И.	КМС
5-8	6	Паночкин Никита	г. Москва	Ефременко М.А. Филатов А.В. Сухарев К. Н.	МС
5-8	4	Орлов Владислав	Московская область	Давыдов Д.Н., Макаров В.И.	1
9-10	1	Горин Михаил	Московская область	Давыдов Д.Н., Макаров В.И.	1
9-10	2	Дусейнов Нуржан	г. Москва	Козлов А.А., Сержанов Е.Ж.	КМС

5	3 место
10	

Главный судья А.В. Понкратов (ВК) г. Москва

Главный секретарь И.А. Лободина (ВК) г.Санкт-Петербург

весовая категория	возраст
85 кг	св18 лет
5 чел.	мужчины

ОБЩЕРОССИЙСКАЯ ФЕДЕРАЦИЯ РУКОПАШНОГО БОЯ

Всероссийские соревнования по рукопашному бою среди мужчин и женщин (СМ №1098 в ЕКП Минспорта России на 2020 год)

13-14 марта 2020 года **г. Москва**

ПРОТОКОЛ ХОДА СОРЕВНОВАНИЙ

1	**Прохорец Станислав**	КМС 10.05.1995	г. Москва
5	**Волчков Максим**	1 09.10.1998	Московская область
3	**Митрофанов Роман**	МС 02.08.1994	Московская область
-	-	-	-

2	**Черноусов Дмитрий**	1 12.07.1999	Московская область
-	-	-	-
4	**Григорьянц Сергей**	КМС 18.11.1999	Московская область
-	-	-	-

4,59
1 5 / 0 ЯП
3 / -
1 4 / 1
4,59
2 / -
4 / -
4 1 / 4
4 1 / 4

3 место
3
2

место	№ п/ж	Фамилия Имя	Команда	Тренер	Разряд
1	4	Григорьянц Сергей	Московская область	Абдулгаджиев Ш.Р., Сержанов Е.Ж.	КМС
2	1	Прохорец Станислав	г. Москва	Репин Е.Б., Сержанов Е.Ж.	КМС
3	2	Черноусов Дмитрий	Московская область	Давыдов Д.Н., Макаров В.И.	1
3	3	Митрофанов Роман	Московская область	Абдулгаджиев Ш.Р., Сержанов Е.Ж.	МС
5	5	Волчков Максим	Московская область	Шадриков И.С., Говрютенков А.В.	1

Главный судья А.В. Понкратов (ВК) г. Москва

Главный секретарь И.А. Лободина (ВК) г.Санкт-Петербург

ОБЩЕРОССИЙСКАЯ ФЕДЕРАЦИЯ РУКОПАШНОГО БОЯ

Всероссийские соревнования по рукопашному бою среди мужчин и женщин (СМ №1098 в ЕКП Минспорта России на 2020 год)

Протокол хода соревнований

13-14 марта 2020 года

г. Москва

мужчины	
18 лет и старше	
вес 90 кг	
3	**чел**

№ жр.	№ табло	Фамилия, Имя	Команда	Разряд	1		2		3		счёт	Очки	Место
1	57	Котолов Бола	Осетия	1			0	0 0	0	0 0	0 0	0	3
2	25	Омельченко Вячеслав	Московская область	МС	5	0 0			5	0 0	0 0	10	1
3	48	Игнатьев Александр	Московская область	КМС	5	0 0	0	0 0			0 0	5	2

1 круг

№ жр	№ табло	Фамилия, Имя	Команда	Разряд	Баллы	1	2	3	4	5	Счет	Очки	Время
1	57	Котолов Бола	Южная Осетия	1	кр.							0	1,00
2	25	Омельченко Вячеслав	Московская область	МС	син							5	**ЯП**

2 круг

№ жр	№ табло	Фамилия, Имя	Команда	Разряд	Баллы	1	2	3	4	5	Счет	Очки	Время
1	57	Котолов Бола	Южная Осетия	1	кр.							0	0.55
3	48	Игнатьев Александр	Московская область	КМС	син							5	**БП**

3 круг

№ жр	№ табло	Фамилия, Имя	Команда	Разряд	Баллы	1	2	3	4	5	Счет	Очки	Время
3	48	Игнатьев Александр	Московская область	КМС	кр.							0	2,12
2	25	Омельченко Вячеслав	Московская область	МС	син							5	**БП**

Главный судья А.В. Понкратов (ВК) г. Москва

Главный секретарь И.А. Лободина (ВК) г.Санкт-Петербург

весовая категория	возраст
90+ кг	св18 лет
2 чел.	мужчины

ОБЩЕРОССИЙСКАЯ ФЕДЕРАЦИЯ РУКОПАШНОГО БОЯ

Всероссийские соревнования по рукопашному бою среди мужчин и женщин (СМ №1098 в ЕКП Минспорта России на 2020 год)

13-14 марта 2020 года **г. Москва**

ПРОТОКОЛ ХОДА СОРЕВНОВАНИЙ

1	**Захаров Сергей**	КМС 02.03.2000	Московская область
-	-	-	-
-	-	-	-
-	-	-	-

2	**Джабиев Руслан**	1 02.03.1982	Южная Осетия
-	-	-	-
-	-	-	-
-	-	-	-

1 / -

- / -

1 / -

2 / -

- / -

2 / -

4,03

1

5 / 0

НПБ

- 3 место

-

место	№ п/ж	Фамилия Имя	Команда	Тренер	Разряд
1	1	Захаров Сергей	Московская область	Давыдов Д.Н., Макаров В.И.	КМС
2	2	Джабиев Руслан	Осетия	Кулумбегов М.П.	1

Главный судья А.В. Понкратов (ВК) г. Москва

Главный секретарь И.А. Лободина (ВК) г.Санкт-Петербург

ОБЩЕРОССИЙСКАЯ ФЕДЕРАЦИЯ РУКОПАШНОГО БОЯ

Всероссийские соревнования по рукопашному бою среди мужчин и женщин (СМ №1098 в ЕКП Минспорта России на 2020 год)

Протокол хода соревнований

13-14 марта 2020 года

г. Москва

женщины	
18 лет и старше	
вес 55 кг	
3	**чел**

№ жр.	№ табло	Фамилия, Имя	Команда	Разряд	1		2		3		счёт	Очки	Место
1	1	Королева Ольга	Брянская область	ЗМС			5	0 0	4	0 0	0 0	9	1
2	27	Саадуллаева Диана	Костромская область	МС	0	0 0			4	0 0	0 0	4	2
3	6	Покачалова Евгения	г. Москва	МС	1	0 0	1	0 0			0 0	2	3

1 круг

№ жр	№ табло	Фамилия, Имя	Команда	Разряд	Баллы	1	2	3	4	5	Счет	Очки	Время
1	1	Королева Ольга	Брянская область	ЗМС	кр.							5	2,00
2	27	Саадуллаева Диана	Костромская область	МС	син							0	**ЯП**

2 круг

№ жр	№ табло	Фамилия, Имя	Команда	Разряд	Баллы	1	2	3	4	5	Счет	Очки	Время
1	1	Королева Ольга	Брянская область	ЗМС	кр.							4	5,00
3	6	Покачалова Евгения	г. Москва	МС	син							1	

3 круг

№ жр	№ табло	Фамилия, Имя	Команда	Разряд	Баллы	1	2	3	4	5	Счет	Очки	Время
3	6	Покачалова Евгения	г. Москва	МС	кр.							1	5,00
2	27	Саадуллаева Диана	Костромская область	МС	син							4	

Личные результаты

№ жр.	Фамилия, Имя	Дата рожд.	Команда	Разряд	Тренер	Место
1	**Королева Ольга**	03.06.1995	Брянская область	ЗМС	Иванов Д.Э.	1
2	**Саадуллаева Диана**	17.06.1997	Костромская область	МС	Кушнерик Г.Г.	2
3	**Покачалова Евгения**	02.11.1980	г. Москва	МС	Репин Е.Б.	3

Главный судья А.В. Понкратов (ВК) г. Москва

Главный секретарь И.А. Лободина (ВК) г.Санкт-Петербург

весовая категория	возраст
60 кг	св18 лет
3 чел.	женщины

ОБЩЕРОССИЙСКАЯ ФЕДЕРАЦИЯ РУКОПАШНОГО БОЯ

Всероссийские соревнования по рукопашному бою среди мужчин и женщин (СМ №1098 в ЕКП Минспорта России на 2020 год)

13-14 марта 2020 года **г. Москва**

ПРОТОКОЛ ХОДА СОРЕВНОВАНИЙ

1	**Васильева Елизавета**	КМС 28.09.2001	г. Москва
-	-	-	-
3	**Попова Екатерина**	МС 14.05.1993	Свердловская область
-	-	-	-

2	**Головатая Екатерина**	МС 21.11.1995	г. Москва
-	-	-	-
-	-	-	-
-	-	-	-

1 / -

3 / -

1 / -

2 / -

5,00

1 / 3 / 2

2 / -

5,00

1 / 4 / 1

3 / -

3 место

место	№ п/ж	Фамилия Имя	Команда	Тренер	Разряд
1	1	Васильева Елизавета	г. Москва	Козлов А.А., Шипов В.И., Леонидов М.А.	КМС
2	2	Головатая Екатерина	г. Москва	Козлов А.А.	МС
3	3	Попова Екатерина	Свердловская область	Николаев С.С.	МС

Главный судья А.В. Понкратов (ВК) г. Москва

Главный секретарь И.А. Лободина (ВК) г.Санкт-Петербург

весовая категория	возраст
75 кг	св18 лет
3 чел.	женщины

ОБЩЕРОССИЙСКАЯ ФЕДЕРАЦИЯ РУКОПАШНОГО БОЯ

Всероссийские соревнования по рукопашному бою среди мужчин и женщин (СМ №1098 в ЕКП Минспорта России на 2020 год)

13-14 марта 2020 года **г. Москва**

ПРОТОКОЛ ХОДА СОРЕВНОВАНИЙ

1	**Глотова Анастасия**	КМС 16.06.1995	г. Москва
-	-	-	-
3	**Гуляева Екатерина**	КМС 11.02.1998	Свердловская область
-	-	-	-

2	**Рожкова Елена**	1 25.05.1988	Нижегородская область
-	-	-	-
-	-	-	-
-	-	-	-

1 / -

3 / -

5,00

1 4 / 1

2 / -

- / -

2 / -

5,00

2 1 / 4

3 - 3 место

место	№ п/ж	Фамилия Имя	Команда	Тренер	Разряд
1	2	Рожкова Елена	Нижегородская область	Семечев Д.А.	1
2	1	Глотова Анастасия	г. Москва	Мусаев А.С.	КМС
3	3	Гуляева Екатерина	Свердловская область	Николаев С.С.	КМС

Главный судья А.В. Понкратов (ВК) г. Москва

Главный секретарь И.А. Лободина (ВК) г.Санкт-Петербург