МИНИСТЕРСТВО СПОРТА РОССИЙСКОЙ ФЕДЕРАЦИИ
РОССИЙСКИЙ СОЮЗ БОЕВЫХ ИСКУССТВ
ОФСОО
«ВСЕРОССИЙСКАЯ ФЕДЕРАЦИЯ РУКОПАШНОГО БОЯ»

Всероссийские соревнования среди юношей и девушек 12-13, 14-15, 16-17 лет, юниоров и юниорок 18-21 год по рукопашному бою в XIII открытых Всероссийских юношеских играх боевых искусств АНАПА – 2021 (СМ №327 в ЕКП)

г-к.Анапа (п.Витязево)
5-10 сентября 2021 года

Всероссийские соревнования среди юношей и девушек 12-13, 14-15, 16-17 лет,

юниоров и юниорок 18-21 год по рукопашному бою

в программе XIII открытых Всероссийских юношеских Игр боевых искусств АНАПА-2021

(СМ № 327 в ЕКП Минспорта)

05-10.09.2021 **г-к.Анапа (п.Витязево)**

ОТЧЕТ ГЛАВНОГО СУДЬИ
о проведении соревнований

1	Наименование соревнований	Всероссийские соревнования по рукопашному бою в XIII открытых Всероссийских юношеских играх боевых искусств АНАПА-2021 (СМ №327 в ЕКП)	
2	Сроки и место проведения	05-10.09.2021 г.	г.Анапа, п.Витязево, пр-т Южный, д.22, Крытый спортивно-игровой комплекс ЛОК "Витязь" ООО "Газпром Добыча Уренгой"
3	Организация, проводящая соревнования	Министерство спорта Российской Федерации, Российский союз боевых искусств, Всероссийская федерация рукопашного боя	
4	Система и порядок проведения соревнований	Соревнования проводились по системе с разбиением на подгруппы, выбыванием и	
		Регламент соревнований:	
		4-5 сентября	Заезд, регистрация и аккредитация, комиссия по допуску, взвешивание, совещание представителей и тренеров
		5 сентября	соревнования 1 тура, жеребьевка
		6 сентября	Предварительные, утешительные и финальные поединки возрастной группы 12-13 лет
		7 сентября	Награждение 12-13 лет. Предварительные, утешительные и финальные поединки возрастной группы 14-15 лет
		8 сентября	Награждение 14-15 лет. Предварительные, утешительные и финальные поединки возрастной группы 16-17 лет
		9 сентября	Награждение 16-17 лет. Предварительные, утешительные и финальные поединки возрастной группы 18-21 год. Награждение 18-21 год.
		10 сентября	Подведение итогов, сдача итоговых протоколов, отъезд команд
5	Характеристика и оценка места проведения соревнований, оборудования и инвентаря.	Соревнования проводились в спортивном зале 60х30 метров, оборудованном трибунами на 1000 зритетелей. Поединки проходили на двух коврах отечественного производства размером 12х12 м, с соблюдением зоны безопасности и применением электронного табло. В спортивный зад допускались только судьи, участники, представители не более 50 человек. Вентиляция, канализация, освещение, раздевалки, туалетные, умывальные и душевые комнаты в спортивном комплексе находились в рабочем состоянии. В кафе комплекса был достаточный ассортимент продуктов питания, включая горячий чай и кофе.	
6	Пропаганда соревнований	Велась онлайн-трансляция, результаты соревнований освещались во всероссийских и региональных СМИ.	
	Количество зрителей	соревнования проводились без зрителей	
7	Участники соревнований	Всего	342
		МС	1
		КМС	30
		1 разряд	60
		2 разряд	61
		3 разряд	10
		1ю разряд	103
		2ю разряд	45
		3ю разряд	32
		Команд	25
8	Спортивная оценка соревнований	Были проведены 475 боёв. Соревнования проведены на хорошем спортивном уровне.	
9	Нарушения дисциплины	Тренер Гарсиев У.Б. (Чеченская Республика) вмешивался в работу судей и организаторов.	
10	Медицинское обслуживание	Медицинское обслуживание проводилось двумя бригадами врачей у ковров.	
11	Общие выводы и предложения по итогам соревнований	Соревнования проведены на хорошем организационном уровне.	
12	Оценка работы судейской коллегии	Судейская коллегия справилась с возложенными на нее обязанностями в полном объеме.	

13	Состав суд. коллегии	Всего	ВК	1к	2к	3к
		20	8	11	1	0

Главный судья, ВК _____ Борисюк М.Т. (г.Орёл)

Всероссийские соревнования среди юношей и девушек 12-13, 14-15, 16-17 лет, юниоров и юниорок 18-21 год по рукопашному бою в программе XIII открытых Всероссийских юношеских Игр боевых искусств АНАПА-2021 (СМ № 327 в ЕКП Минспорта)

05-10.09.2021 **г-к.Анапа (п.Витязево)**

Список команд

1 г. Санкт-Петербург

Дальневосточный федеральный округ

2 Приморский край

Приволжский федеральный округ

3 Республика Башкортостан

Северо-Западный федеральный округ

4 Архангельская область

Северо-Кавказский федеральный округ

5 Карачаево-Черкесская Республика

6 Республика Дагестан

7 Республика Северная Осетия - Алания

8 Ставропольский край

9 Чеченская Республика

Сибирский федеральный округ

10 Кемеровская область

11 Красноярский край

Уральский федеральный округ

12 Свердловская область

13 Челябинская область

Центральный федеральный округ

14 Владимирская область

15 Ивановская область

16 Костромская область

17 Курская область

18 Липецкая область

19 Орловская область

20 Тульская область

Южный федеральный округ

21 Астраханская область

22 Волгоградская область

23 Краснодарский край

24 Республика Калмыкия

25 Ростовская область

Главный судья, ВК _____ Борисюк М.Т. (г.Орёл)

Главный секретарь, ВК _____ Сизененко Е.А.(г.Ставрополь)

Всероссийские соревнования среди юношей и девушек 12-13, 14-15, 16-17 лет,
юниоров и юниорок 18-21 год по рукопашному бою
в программе XIII открытых Всероссийских юношеских Игр боевых искусств АНАПА-2021
(СМ № 327 в ЕКП Минспорта)

05-10.09.2021 **г-к.Анапа (п.Витязево)**

Список судейской коллегии

№ п/п	Фамилия Имя Отчество	Округ	Субъект РФ, город	Категория	Должность	Оценка
1	Борисюк Михаил Тимофеевич	ЦФО	Орловская область, г.Орёл	ВК	Главный судья	
2	Сизёненко Елена Александровна	СКФО	Ставропольский край, г.Ставрополь	ВК	Главный секретарь	5
3	Сизёненко Николай Николавеич	СКФО	Ставропольский край, г.Ставрополь	ВК	Зам. Главного судьи/ старший судья	5
4	Кадиев Нариман Казимагомедович	СКФО	РСО-Алания, г.Владикавказ	ВК	Зам. Главного судьи	5
5	Шишмаков Александр Владимирович	ЮФО	Астраханская область, г.Астрахань	ВК	Зам. Главного судьи	5
6	Борисюк Татьяна Николаевна	ЦФО	Орловская область, г.Орёл	1К	Зам. Глвного секретаря	5
7	Аветисян Мхитар Анушаванович	ЮФО	Ростовская область, г.Каменск-Шахтинский	ВК	Руководитель ковра	5
8	Геворгян Бахши Нерсесович	СКФО	Ставропольский край, г.Ставрополь	ВК	Руководитель ковра	5
9	Лабазанова Евгения Борисовна	СКФО	Ставропольский край, г.Ставрополь	ВК	Руководитель ковра	5
10	Данилюк Виктор Петрович	ДФО	Приморский край, г.Находка	1К	Рефери	4
11	Даудов Саварбек Эдессович	СКФО	Чеченская Республика, с.Надтеречное	1К	Рефери	дск
12	Крючкова Анна Владиславовна	СКФО	Ставропольский край, г.Ставрополь	1К	Рефери	4
13	Нестерова Татьяна Викторовна	ЦФО	Курская область, г.Курчатов	1К	Рефери	5
14	Хаджаниязов Сухроб Эркинович	ЦФО	Костромская область, г.Кострома	1К	Рефери	4
15	Шайхбаев Руфат Саматович	ЮФО	Астраханская область, г.Астрахань	1К	Рефери	4
16	Веселкин Константин Вячеславович	СФО	Кемеровская область, г.Белово	1К	Боковой судья	5
17	Григоров Андрей Николаевич	ЦФО	Курская область, г.Курчатов	1К	Боковой судья	4
18	Дериглазов Виталий Васильевич	ЦФО	Курская область, г.Курск	1К	Боковой судья	4
19	Жигачева Елезавета Викторовна	ЮФО	Республика Калмыкия, г.Элиста	1К	Боковой судья	4
20	Юдин Семён Сергеевич	ЦФО	Тульская область, г.Тула	1К	Боковой судья	4
21	Колонский Дмитрий Михайлович	ПФО	Республика Башкортостан, г.Уфа	2К	Боковой судья	4

Главный судья, ВК _____ Борисюк М.Т. (г.Орёл)

Представитель проводящей организации _____

ОБЩЕРОССИЙСКАЯ ФИЗКУЛЬТУРНО-СПОРТИВНАЯ ОБЩЕСТВЕННАЯ ОРГАНИЗАЦИЯ «ВСЕРОССИЙСКАЯ ФЕДЕРАЦИЯ РУКОПАШНОГО БОЯ»
ИНН 7707287390
ОГРН 1027700275646

Всероссийские соревнования среди юношей и девушек 12-13, 14-15, 16-17 лет, юниоров и юниорок 18-21 год по рукопашному бою в программе XIII открытых Всероссийских юношеских Игр боевых искусств АНАПА-2021 (СМ № 327 в ЕКП Минспорта)

05-10.09.2021 **г-к.Анапа (п.Витязево)**

Состав команд по весовым категориям и разрядам

12-13 лет

№ п/п	Команда	Состав по весовым категориям															Кол-во участников
		юноши												девушки			
		30	33	36	39	42	46	50	55	60	65	70	70+	46	50	55	
1	Астраханская область	1	1	1	1	1		1	2								8
2	Владимирская область					1											1
3	г.Санкт-Петербург				1												1
4	Ивановская область	1												1			2
5	Кемеровская область		1			1											2
6	Костромская область		1				2										3
7	Краснодарский край		1											1			2
8	Курская область			1		1	2	1	1	1	1						8
9	Липецкая область								1		1			1		1	4
10	Орловская область			1				1				2	1	1	1		7
11	Приморский край						1										1
12	Республика Башкортостан		1		2		2							1			6
13	Республика Калмыкия							1								2	3
14	Республика Северная Осетия-Алания				1		2	2		1	1					1	8
15	Ростовская область		2			2	2	1	1	1	2		1			1	13
16	Ставропольский край	2	3	9	3	6	3	5	1	1	1	1	1		2		38
17	Тульская область													**1**	**1**		2
18	Челябинская область									1				1			2
19	Чеченская Республика			1	1		1	1			1	1	1				7
ВСЕГО		**4**	**10**	**13**	**9**	**12**	**15**	**13**	**6**	**5**	**7**	**4**	**4**	**7**	**4**	**5**	**118**

Спортивный разряд (звание)	Состав по разрядам															Кол-во участников
	юноши												девушки			
	30	33	36	39	42	46	50	55	60	65	70	70+	46	50	55	
2 разряд											1				1	2
3 разряд										1						1
1юн.разряд		4	3	3	5	6	5	1	4	1	1	1	2	1	1	38
2юн.разряд	3	4	6	3	3	3	5	3		4	2	2	3	2	2	45
3юн.разряд	1	2	4	3	4	6	3	2	1	1		1	2	1	1	32
ВСЕГО	**4**	**10**	**13**	**9**	**12**	**15**	**13**	**6**	**5**	**7**	**4**	**4**	**7**	**4**	**5**	**118**

Главный судья, ВК _____ Борисюк М.Т.(г.Орёл)

Главный секретарь, ВК _____ Сизенко Е.А.(г.Ставрополь)

Всероссийские соревнования среди юношей и девушек 12-13, 14-15, 16-17 лет, юниоров и юниорок 18-21 год по рукопашному бою в программе XIII открытых Всероссийских юношеских Игр боевых искусств АНАПА-2021 (СМ № 327 в ЕКП Минспорта)

05-10.09.2021 **г-к.Анапа (п.Витязево)**

Состав команд по весовым категориям и разрядам

14-15 лет

№ п/п	Команда	Состав по весовым категориям														Кол-во участников
		юноши											девушки			
		36	39	42	46	50	55	60	65	70	75	75+	46	50	55	
1	Астраханская область	1	1		1	1	1							1		6
2	Волгоградская область								1							1
3	Карачаево-Черкесская Республика								1							1
4	Кемеровская область						1	2	1							4
5	Костромская область	1			1	2	2	1				1				8
6	Краснодарский край		2			1	1		2							6
7	Красноярский край										1				1	2
8	Курская область					2		3	1			1				7
9	Липецкая область								1						2	3
10	Орловская область			1			2		3					1	1	8
11	Приморский край		1	1	1	1	1						1			6
12	Республика Башкортостан											1	1		1	3
13	Республика Калмыкия	1	1						1							3
14	Республика Северная Осетия-Алания										1				1	2
15	Ростовская область			1		1	1	1		1		1			1	7
16	Свердловская область								1	1						2
17	Ставропольский край			1	1	1	6	1	4	1	2	1	2	3	3	26
18	Тульская область				1		1									2
19	Чеченская Республика	1		2		2	3	3		1	1					13
ВСЕГО		**4**	**5**	**6**	**5**	**11**	**19**	**11**	**16**	**4**	**5**	**5**	**4**	**5**	**10**	**110**

Спортивный разряд (звание)	Состав по разрядам														Кол-во участников
	юноши											девушки			
	36	39	42	46	50	55	60	65	70	75	75+	46	50	55	
КМС					1										1
1 разряд		2		2	2	6	1	1	1	1			3	1	20
2 разряд	1				1	2	1	3	1	1	1	1	1	2	15
3 разряд					1		3	1		2	1	1			9
1юн.разряд	3	3	6	3	6	11	6	11	2	1	3	2	1	7	65
ВСЕГО	**4**	**5**	**6**	**5**	**11**	**19**	**11**	**16**	**4**	**5**	**5**	**4**	**5**	**10**	**110**

Главный судья,ВК _____ Борисюк М.Т. (г.Орёл)

Главный секретарь, ВК _____ Сизёненко Е.А.(г.Ставрополь)

Всероссийские соревнования среди юношей и девушек 12-13, 14-15, 16-17 лет, юниоров и юниорок 18-21 год по рукопашному бою в программе XIII открытых Всероссийских юношеских Игр боевых искусств АНАПА-2021 (СМ № 327 в ЕКП Минспорта)

05-10.09.2021 **г-к.Анапа (п.Витязево)**

Состав команд по весовым категориям и разрядам

16-17 лет

№ п/п	Команда	Состав по весовым категориям											Кол-во участников
		юноши								девушки			
		50	55	60	65	70	75	80	80+	50	55	60	
1	Архангельская область											1	1
2	Астраханская область			3	1								4
3	г.Санкт-Петербург								1				1
4	Ивановская область										1	1	2
5	Карачаево-Черкесская Республика							1					1
6	Кемеровская область		1		2								3
7	Костромская область		2		1	1	1						5
8	Краснодарский край			1		1							2
9	Красноярский край								1				1
10	Курская область	1		2	1		4	2	1	1			12
11	Липецкая область			1							1		2
12	Орловская область							1			1	1	3
13	Приморский край						1						1
14	Республика Дагестан			1									1
15	Республика Калмыкия	1			1								2
16	Республика Северная Осетия-Алания				1					1	1		3
17	Ставропольский край	1		4	5	3	1		1	2		1	18
18	Тульская область			1	1							1	3
19	Чеченская Республика	2	2	3	3	1							11
ВСЕГО		**5**	**5**	**16**	**16**	**6**	**7**	**4**	**4**	**4**	**4**	**5**	**76**

Спортивный разряд (звание)	Состав по разрядам											Кол-во участников
	юноши								девушки			
	50	55	60	65	70	75	80	80+	50	55	60	
КМС		2	4	4					1		1	12
1 разряд	2		5	2	2	2	1	2	1	1	2	20
2 разряд	3	3	7	10	4	5	3	2	2	3	2	44
ВСЕГО	**5**	**5**	**16**	**16**	**6**	**7**	**4**	**4**	**4**	**4**	**5**	**76**

Главный судья, ВК _____ Борисюк М.Т. (г.Орёл)

Главный секретарь, ВК _____ Сизёненко Е.А.(г.Ставрополь)

Всероссийские соревнования среди юношей и девушек 12-13, 14-15, 16-17 лет, юниоров и юниорок 18-21 год по рукопашному бою в программе XIII открытых Всероссийских юношеских Игр боевых искусств АНАПА-2021 (СМ № 327 в ЕКП Минспорта)

05-10.09.2021 **г-к.Анапа (п.Витязево)**

Состав команд по весовым категориям и разрядам

18-21 год

№ п/п	Команда	Состав по весовым категориям									Кол-во участников
		юниоры								юниорки	
		55	60	65	70	75	80	85	90+	55	
1	Костромская область	1									1
2	Краснодарский край		1							1	2
3	Курская область					1	1	1	1		4
4	Липецкая область									1	1
5	Орловская область		1				1		1		3
6	Приморский край	1									1
7	Республика Северная Осетия-Алания					1		1		1	3
8	Ставропольский край		2	2	1	1		1	1		8
9	Тульская область	1			1		1			1	4
10	Чеченская Республика	1		4	2	1	1	1	1		11
ВСЕГО		**4**	**4**	**6**	**4**	**4**	**4**	**4**	**4**	**4**	**38**

Спортивный разряд (звание)	Состав по разрядам									Кол-во участников
	юниоры								юниорки	
	55	60	65	70	75	80	85	90+	55	
МС									1	1
КМС	1	2		3	2	4	1	2	2	17
1 разряд	3	2	6	1	2		3	2	1	20
ВСЕГО	**4**	**4**	**6**	**4**	**4**	**4**	**4**	**4**	**4**	**38**

Главный судья, ВК _____ Борисюк М.Т. (г.Орёл)

Главный секретарь, ВК _____ Сизёненко Е.А.(г.Ставрополь)

Всероссийские соревнования среди юношей и девушек 12-13, 14-15, 16-17 лет,
юниоров и юниорок 18-21 год по рукопашному бою
в программе XIII открытых Всероссийских юношеских Игр боевых искусств АНАПА-2021
(СМ № 327 в ЕКП Минспорта)

05-10.09.2021 **г-к.Анапа (п.Витязево)**

Протокол 1 тура соревнований (демонстрация техники)
12-13 лет

№ п/п	Фамилия, имя	Отчество	Команда	Разряд	Дата рожд.	Баллы
1	АБАЕВ Сайд-Ахмед	Ахмедович	СКФО Чеченская Республика	1юн.р.	23.07.2008	97,0
2	АБАКАРОВ Руслан	Таймурасович	СКФО Ставропольский край	2юн.р.	09.10.2008	95,0
3	АГАДЖАНЯН Артур	Альбертович	СКФО Ставропольский край	1юн.р.	11.11.2007	97,0
4	АГАФОНОВ Кирилл	Владимирович	СКФО Республика Северная Осетия-Алания	1юн.р.	05.09.2008	106,0
5	АДИГОВ Мохьмад	Мовчарович	СКФО Чеченская Республика	2 р.	29.11.2008	100,0
6	АДМАКИН Даниил	Денисович	СФО Кемеровская область	1юн.р.	11.07.2008	98,0
7	АЖАХМЕТОВ Азамат	Ерланович	ЮФО Астраханская область	2юн.р.	09.11.2007	101,0
8	АЗИМОВА Ксения	Мухамедовна	ЦФО Тульская область	1юн.р.	23.09.2007	105,0
9	АКОПЯН Григорий	Аликович	ЮФО Ростовская область	3юн.р	22.06.2009	107,0
10	АЛЕХИНА София	Сергеевна	ЦФО Липецкая область	2юн.р.	24.09.2008	98,0
11	АЛИЕВ Давид	Русланович	СКФО Республика Северная Осетия-Алания	1юн.р.	13.09.2007	105,0
12	АЛИЕВ Даир	Русланович	СКФО Республика Северная Осетия-Алания	3 р.	13.09.2007	108,0
13	АРАБОВ Георгий	Геннадьевич	СКФО Ставропольский край	1юн.р.	06.11.2007	104,0
14	АРУТЮНОВ Тигран	Артурович	СКФО Ставропольский край	2юн.р.	21.02.2009	91,0
15	БАБАЯН Микаэль	Сасунович	ЮФО Краснодарский край	1юн.р.	21.09.2008	96,0
16	БАДАЕВ Фёдор	Дмитриевич	ЦФО Владимирская область	1юн.р.	26.02.2008	104,0
17	БАЙДАЛА Иван	Евгеньевич	ЦФО Орловская область	2юн.р.	28.11.2007	100,0
18	БАРАНОВ Иван	Сергеевич	ЦФО Орловская область	1юн.р.	26.09.2007	92,0
19	БАУРИН Виктор	Олегович	ЦФО Липецкая область	2юн.р.	03.05.2008	102,0
20	БЕСЛЕКОЕВ Азамат	Заурбекович	СКФО Республика Северная Осетия-Алания	1юн.р.	28.01.2008	106,0
21	БИЖИЕВ Мовлды	Магомедович	СКФО Чеченская Республика	1юн.р.	30.01.2009	102,0
22	ВАНИЕВ Азамат	Сосланович	СКФО Республика Северная Осетия-Алания	1юн.р.	07.11.2008	94,0
23	ВАРАВА Кирилл	Анатольевич	ЮФО Ростовская область	3юн.р	24.06.2008	93,0
24	ВАРДИКОВ Христофор	Антонович	СКФО Ставропольский край	2юн.р.	14.10.2008	108,0
25	ВАСИЛЬЕВА Светлана	Игоревна	ПФО Республика Башкортостан	3юн.р	31.12.2008	99,0
26	ВЗДОРОВ Александр	Андреевич	ЮФО Ростовская область	2юн.р.	05.10.2007	103,0
27	ВОСТРИКОВ Николай	Николаевич	СКФО Ставропольский край	3юн.р	26.09.2008	105,0
28	ГЛАДКИХ Ярослав	Сергеевич	ЮФО Ростовская область	3юн.р	20.06.2009	92,0
29	ГОЛУБЬ Владимир	Валентинович	ПФО Республика Башкортостан	3юн.р	16.03.2009	94,0
30	ГУЛЫЙ Илья	Александрович	СКФО Ставропольский край	2юн.р.	15.02.2009	92,0
31	ДЕЛЕВ Вячеслав	Игоревич	СКФО Ставропольский край	2юн.р.	17.06.2008	101,0
32	ДЖАБАЕВ Ильмар	Рамазанович	СКФО Ставропольский край	2юн.р.	07.08.2009	103,0
33	ДЖАБРАИЛОВ Адам	Тамерланович	СКФО Чеченская Республика	1юн.р.	01.08.2008	98,0

34	ДЗУЛАЕВ Азамат	Батразович	СКФО Республика Северная Осетия-Алания	1юн.р.	29.10.2008	101,0
35	ДИАГЕНОВА Ульяна	Алексеевна	ЦФО Липецкая область	2юн.р.	18.12.2007	104,0
36	ДОРДЖИЕВА Айлана	Вадимовна	ЮФО Республика Калмыкия	1юн.р.	04.08.2008	105,0
37	ДОСАЛИЕВ Наиль	Альбекович	ЮФО Астраханская область	3юн.р	09.10.2008	92,0
38	ЕРМАКИН Даниил	Максимович	ЦФО Костромская область	1юн.р.	27.05.2009	100,0
39	ЖАЖИЕВА Камилла	Ивановна	СКФО Республика Северная Осетия-Алания	2юн.р.	27.02.2009	92,0
40	ИБАДОВ Вугар	Ильгарович	ЮФО Астраханская область	2юн.р.	26.09.2008	106,0
41	ИЗИБАИРОВ Сергей	Семенович	ПФО Республика Башкортостан	3юн.р	02.03.2008	91,0
42	ИСАКОВ Данил	Александрович	СКФО Ставропольский край	3юн.р	04.03.2009	96,0
43	ИСКИЕВА Сояш	Савросовна	ЮФО Республика Калмыкия	3юн.р	10.08.2008	109,0
44	КАНШАЕВ Гкоргий	Радионович	ПФО Республика Башкортостан	3юн.р	17.04.2009	108,0
45	КАНЬШИН Данила	Евгеньевич	СКФО Ставропольский край	3юн.р	19.08.2009	107,0
46	КИРИЧЕНКО Кирилл	Дмитриевич	ЦФО Курская область	3юн.р	23.09.2008	93,0
47	КИШИЕВ Василий	Захарьевич	СКФО Ставропольский край	2юн.р.	01.04.2008	98,0
48	КОНОВАЛОВ Иван	Дмитриевич	ЦФО Курская область	2юн.р.	19.10.2007	102,0
49	КОРЕШКОВ Михаил	Алексеевич	ЦФО Ивановская область	2юн.р.	23.06.2009	95,0
50	КОТЛЯРОВ Кирилл	Николаевич	СКФО Ставропольский край	2юн.р.	04.03.2009	109,0
51	КРАВЧЕНКО Даниил	Александрович	СКФО Ставропольский край	1юн.р.	29.05.2009	94,0
52	КУЛАГИН Тимофей	Сергеевич	УФО Челябинская область	1юн.р.	29.12.2007	104,0
53	КУШНАРЕВ Денис	Игоревич	СКФО Ставропольский край	1юн.р.	14.11.2007	92,0
54	ЛАБЗАЕВ Егор	Петрович	ЦФО Курская область	1юн.р.	11.08.2008	106,0
55	ЛЕОНОВ Василий	Михайлович	СКФО Ставропольский край	2юн.р.	26.09.2008	108,0
56	ЛУНЁВ Даниил	Викторович	ЦФО Курская область	3юн.р	03.04.2008	97,0
57	ЛУШНИКОВ Максим	Вячеславович	СКФО Ставропольский край	2юн.р.	14.06.2008	107,0
58	МАГОМЕДОВ Камиль	Алигаджиевич	СКФО Ставропольский край	3юн.р	09.11.2009	108,0
59	МАКСИМОВ Дмитрий	Александрович	ПФО Республика Башкортостан	3юн.р	23.01.2009	108,0
60	МАКСИМОВ Кирилл	Максимович	ЦФО Курская область	3юн.р	14.10.2008	100,0
61	МАНУКЯН Сос	Рустамович	ДФО Приморский край	1юн.р.	12.09.2007	103,0
62	МАХАЕВ Умар	Халидович	СКФО Чеченская Республика	1юн.р.	19.07.2009	105,0
63	МАХМУДОВ Арслан	Русланович	ЮФО Астраханская область	2юн.р.	21.10.2008	102,0
64	МЕЛЕХОВ Григорий	Иванович	ЮФО Ростовская область	1юн.р.	20.11.2008	96,0
65	МЕРЗЛИКИН Владислав	Вячеславович	СКФО Ставропольский край	2юн.р.	27.11.2008	107,0
66	МИКЕЙЛОВ Дмитрий	Владимирович	СКФО Ставропольский край	3юн.р	21.04.2009	109,0
67	МИНАКОВ Дмитрий	Александрович	ЦФО Курская область	2юн.р.	15.03.2009	94,0
68	МИРЗОЯН Михаил	Дмитриевич	ЮФО Астраханская область	3юн.р	20.04.2008	95,0
69	МИРОШНИЧЕНКО Влада	Евгеньевна	ЦФО Орловская область	3юн.р	08.09.2007	103,0
70	МИШЕНИНА София	Дмитриевна	ЮФО Краснодарский край	1юн.р.	27.05.2008	105,0
71	МОЗГОВОЙ Владислав	Алексеевич	ЮФО Ростовская область	1юн.р.	29.03.2008	91,0
72	МОСКАЧЕВ Никита	Викторович	ЮФО Ростовская область	3юн.р	22.09.2008	95,0
73	МУРАШКИНЦЕВ Дмитрий	Евгеньевич	ПФО Республика Башкортостан	3юн.р	15.07.2009	92,0
74	МЯГЧЕНКО Семен	Сергеевич	ЦФО Курская область	3юн.р	03.08.2008	106,0
75	НАТАЛИЕВ Рифат	Азаматович	ЮФО Астраханская область	2юн.р.	17.09.2007	98,0
76	ОБРАЗЦОВА Ульяна	Ивановна	СКФО Ставропольский край	2юн.р.	26.04.2008	94,0

77	ОМАРОВ Курбанмагомед	Магомедсаламович	СКФО Ставропольский край	2юн.р.	09.09.2008	101,0
78	ОСМАНОВ Руслан	Рамазанович	ЦФО Орловская область	2юн.р.	05.06.2008	98,0
79	ОЧИРОВ Дольган	Антонович	ЮФО Республика Калмыкия	1юн.р.	07.11.2008	102,0
80	ПАНКРАТОВА Владислава	Алексеевна	ЦФО Орловская область	2юн.р.	11.05.2009	99,0
81	ПАРХОМЕНКО Владислав	Андреевич	СКФО Ставропольский край	2юн.р.	13.04.2009	109,0
82	ПАТРАКОВ Станислав	Владимирович	СКФО Ставропольский край	3юн.р	04.09.2009	99,0
83	ПИЖИН Иван	Владимирович	ЦФО Орловская область	1юн.р.	05.03.2008	96,0
84	ПОЗДНЯКОВ Андрей	Константинович	ЦФО Курская область	2юн.р.	09.12.2008	92,0
85	РАЙКОВ Александр	Романович	ЦФО Липецкая область	1юн.р.	11.12.2007	90,0
86	РАХМАНИН Александр	Владимирович	СКФО Ставропольский край	1юн.р.	02.10.2008	99,0
87	РУДАКОВ Егор	Сергеевич	СКФО Ставропольский край	2юн.р.	06.12.2008	104,0
88	СААКЯН Саак	Артурович	ЦФО Орловская область	3юн.р	28.02.2009	106,0
89	САРГСЯН Ашот	Григорович	ЮФО Ростовская область	1юн.р.	24.10.2008	95,0
90	САРКИСЯН Роберт	Тигранович	СКФО Ставропольский край	3юн.р	21.08.2009	101,0
91	СЕЛЕСКЕРОВ Самсон	Георгиевич	СКФО Ставропольский край	2юн.р.	10.08.2008	90,0
92	СИМЯН Арсен	Семикович	СКФО Ставропольский край	2юн.р.	08.02.2009	99,0
93	СИНКИН Никита	Сергеевич	СФО Кемеровская область	1юн.р.	04.09.2008	108,0
94	СМИРНОВ Семен	Александрович	ЮФО Ростовская область	2юн.р.	26.05.2008	101,0
95	СМИРНОВА Екатерина	Александровна	ЦФО Ивановская область	2юн.р.	24.06.2009	95,0
96	СОГРИНА Кристина	Дмитриевна	УФО Челябинская область	2юн.р.	04.10.2007	110,0
97	СОЛОВЬЁВ Родион	Романович	СКФО Ставропольский край	3юн.р	12.08.2009	96,0
98	СТАРЧЕНКО Сергей	Юрьевич	ЮФО Ростовская область	3юн.р	24.09.2008	103,0
99	СТЕНКО Екатерина	Дмитриевна	СКФО Ставропольский край	3юн.р	24.09.2009	90,0
100	СУЛТАНОВ Султан	Курбанович	ЮФО Ростовская область	1юн.р.	04.03.2008	99,0
101	СУЛТУХАНОВ Алисбек	Зелимханович	СКФО Чеченская Республика	2юн.р.	02.01.2009	107,0
102	ТАГИРОВ Хыйса	Тагирович	СКФО Республика Северная Осетия-Алания	1юн.р.	07.09.2008	92,0
103	ТАНОВ Вячеслав	Сократович	СКФО Ставропольский край	2юн.р.	14.02.2008	99,0
104	ТЕРЕХОВ Евгений	Евгеньевич	СКФО Ставропольский край	1юн.р.	04.12.2007	98,0
105	ТИРИДАТОВ Юрий	Георгиевич	СКФО Ставропольский край	2юн.р.	15.10.2007	100,0
106	ТИХОНОВ Тимофей	Артёмович	СКФО Ставропольский край	2юн.р.	13.09.2008	102,0
107	УХОВ Дмитирий	Иванович	ЦФО Костромская область	2юн.р.	10.09.2007	99,0
108	ХАБАРОВ Илья	Владимирович	г.Санкт-Петербург	1юн.р.	31.01.2008	91,0
109	ХАЧИКОВ Григорий	Сергеевич	СКФО Ставропольский край	2юн.р.	19.01.2008	110,0
110	ХРЕСТИН Анатолий	Сергеевич	ЮФО Ростовская область	3юн.р	13.02.2009	106,0
111	ХРЯПИН Михаил	Евгеньевич	СКФО Ставропольский край	2юн.р.	05.10.2007	103,0
112	ЧИГАРИНА Александра	Денисовна	ЦФО Тульская область	1юн.р.	24.01.2009	106,0
113	ШАНДЫБА Владимир	Андреевич	ЦФО Костромская область	1юн.р.	15.01.2008	98,0
114	ШЕВЦОВ Руслан	Дмитриевич	СКФО Ставропольский край	3юн.р	02.03.2009	100,0
115	ЩЕРБАНЬ Артём	Егорович	ЮФО Астраханская область	3юн.р	29.11.2007	103,0
116	ЮДАЕВА Елизавета	Витальевна	ЮФО Ростовская область	2 р.	22.10.2007	91,0
117	ЮДИН Андрей	Сергеевич	ЮФО Астраханская область	2юн.р.	14.12.2008	97,0
118	ЮСУПОВ Юнус	Саид-Шерипович	СКФО Чеченская Республика	2юн.р.	07.04.2008	94,0

Главный судья _____ Борисюк М.Т.(ВК) г.Орёл

Главный секретарь _____ Сизененко Е.А.(ВК) г.Ставрополь

Всероссийские соревнования среди юношей и девушек 12-13, 14-15, 16-17 лет,
юниоров и юниорок 18-21 год по рукопашному бою
в программе XIII открытых Всероссийских юношеских Игр боевых искусств АНАПА-2021
(СМ № 327 в ЕКП Минспорта)

05-10.09.2021 **г-к.Анапа (п.Витязево)**

Протокол 1 тура соревнований (демонстрация техники)
14-15 лет

№ п/п	Фамилия, имя	Отчество	Команда	Разряд	Дата рожд.	Баллы
1	АВЕРКИЕВ Михаил	Дмитриевич	ЦФО Орловская область	1юн.р.	28.08.2007	114,0
2	АГАДЖАНЯН Арам	Эрикович	СКФО Ставропольский край	1юн.р.	04.11.2005	110,0
3	АДАЕВ Рахим	Арбиевич	СКФО Чеченская Республика	КМС	12.10.2005	117,0
4	АДМАКИН Руслан	Денисович	СФО Кемеровская область	1 р.	17.10.2006	110,0
5	АЙЗАТУЛИН Ильдар	Фаритович	ЮФО Астраханская область	1 р.	27.01.2006	111,0
6	АНДРЕЕВА Алина	Константиновна	ЦФО Орловская область	2 р.	26.11.2005	111,0
7	АНТРОПОВ Илья	Александрович	ЮФО Краснодарский край	1 р.	05.09.2006	119,0
8	БЕРДИБАЕВ Нурболат	Жанболатович	ЮФО Астраханская область	1юн.р.	27.06.2007	112,0
9	БЕРЕЗИНА Аксана	Владимировна	ЮФО Астраханская область	1 р.	22.10.2006	117,0
10	БОБОРЕВА Анастасия	Васильевна	СКФО Ставропольский край	1юн.р.	11.10.2006	116,0
11	БОБРОВА Любовь	Дмитриевна	ПФО Республика Башкортостан	1юн.р.	26.04.2006	113,0
12	БОНДАРЕВ Захар	Александрович	ЦФО Орловская область	2 р.	12.07.2006	112,0
13	БУШУНЦ Давид	Юрикович	СКФО Ставропольский край	1юн.р.	28.02.2006	120,0
14	ВАРДИКОВ Геннадий	Анастасович	СКФО Ставропольский край	1юн.р.	03.01.2007	120,0
15	ВЕЛИЧКО Давид	Александрович	ЮФО Краснодарский край	1юн.р.	26.08.2006	110,0
16	ВЛАСКИН Фёдор	Александрович	ЦФО Тульская область	1 р.	31.03.2007	114,0
17	ВОБЛИКОВА Вероника	Вячеславовна	СКФО Ставропольский край	1юн.р.	11.06.2007	120,0
18	ГАСАНОВ Азар	Хаялатович	ДФО Приморский край	1юн.р.	25.11.2005	117,0
19	ГЕЙВАНДОВ Артем	Арагацевич	СКФО Ставропольский край	1юн.р.	17.06.2006	117,0
20	ГЕРЕЕВ Султан	Мусаевич	СКФО Ставропольский край	1юн.р.	15.07.2007	113,0
21	ГОНЧАРОВ Тимур	Романович	ЮФО Республика Калмыкия	1юн.р.	01.08.2006	118,0
22	ГОРБУНОВ Никита	Станиславович	ДФО Приморский край	1юн.р.	21.03.2007	112,0
23	ГРИГОРОВ Артём	Александрович	СКФО Ставропольский край	1юн.р.	15.03.2006	120,0
24	ГРИДАСОВ Денис	Александрович	ЦФО Курская область	1юн.р.	05.01.2006	110,0
25	ДАМАЕВ Апти	Алиевич	СКФО Чеченская Республика	1юн.р.	16.06.2006	115,0
26	ДВОРЕЦКОВ Степан	Андреевич	ДФО Приморский край	1юн.р.	04.08.2007	117,0
27	ДОНСКОЙ Александр	Александрович	УФО Свердловская область	1 р.	25.11.2005	120,0
28	ДУНКАЕВ Магомед-Эми	Зелимханович	СКФО Чеченская Республика	1 р.	23.12.2006	117,0
29	ЕВСЕЕНКО Артем	Юрьевич	ЮФО Республика Калмыкия	1 р.	22.08.2006	113,0
30	ЕЛИСЕЕВ Руслан	Михайлович	СКФО Ставропольский край	3 р.	30.05.2006	116,0
31	ЗЕЛЕНСКИЙ Никита	Юрьевич	ЮФО Краснодарский край	1юн.р.	11.06.2006	115,0
32	ЗЛОБИНА Доминика	Константиновна	СФО Красноярский край	1юн.р.	09.06.2007	114,0
33	ИСАЕВ Абдул-Халим	Исламович	СКФО Чеченская Республика	1 р.	24.09.2006	110,0
34	ИСМАЙЛОВ Акиф	Энурович	СКФО Ставропольский край	3 р.	14.03.2007	120,0
35	КАДАШЕВ Джумарт	Кадашевич	ЦФО Курская область	1юн.р.	02.06.2006	110,0
36	КАЗАКОВ Роман	Михайлович	СКФО Карачаево-Черкесская Республика	1юн.р.	08.12.2006	111,0

37	КАЙТАЗОВ Руслан	Асланович	ЦФО Тульская область	1 р.	23.05.2006	118,0
38	КАСУМОВА Милана	Пашаевна	СКФО Ставропольский край	2 р.	06.09.2005	119,0
39	КАТЫРИН Никита	Алексеевич	ЦФО Орловская область	1юн.р.	09.06.2007	119,0
40	КЕРЗУЕВ Магомед	Хаважович	СКФО Чеченская Республика	1 р.	14.11.2006	120,0
41	КИРШТЕЙНАС Даниил	Денисович	ЮФО Волгоградская область	1юн.р.	27.12.2006	114,0
42	КУГОТОВ Руслан	Сергеевич	СКФО Республика Северная Осетия-Алания	1 р.	12.09.2005	112,0
43	КУЗНЕЦОВ Максим	Игоревич	СФО Кемеровская область	3 р.	26.08.2007	115,0
44	КУЛИКОВА Анастасия	Сергеевна	ДФО Приморский край	2 р.	28.09.2006	116,0
45	КУРБАНГАЛИЕВ Радмир	Азаматович	ПФО Республика Башкортостан	2 р.	07.06.2006	110,0
46	КУЩЕТЕРОВ Алан	Рустамович	СКФО Ставропольский край	3 р.	24.02.2006	117,0
47	ЛАРИНА Алина	Евгеньевна	ЦФО Липецкая область	1юн.р.	01.09.2006	113,0
48	ЛЕБЕДЕВ Евгений	Дмитриевич	ЦФО Костромская область	1 р.	25.08.2006	113,0
49	ЛЕСНИКОВ Егор	Михайлович	ЦФО Костромская область	1юн.р.	23.12.2005	116,0
50	ЛОБКОВ Даниил	Александрович	ЦФО Костромская область	1юн.р.	14.11.2006	120,0
51	МАЙОРОВ Матвей	Витальевич	ЦФО Орловская область	1юн.р.	26.05.2007	119,0
52	МАКСЮКОВ Иван	Николаевич	СФО Кемеровская область	3 р.	23.09.2006	119,0
53	МАЛОФЕЕВ Глеб	Денисович	ЦФО Костромская область	1юн.р.	04.06.2007	120,0
54	МАРИХИН Даниил	Алексеевич	ЮФО Ростовская область	3 р.	27.11.2005	112,0
55	МАТУСЬЯН Дмитрий	Александрович	ЦФО Орловская область	1юн.р.	13.06.2007	116,0
56	МАХОНЬКО Мария	Алексеевна	СКФО Ставропольский край	1юн.р.	14.01.2006	110,0
57	МЕЛИХОВ Алекасндр	Евгеньевич	СКФО Ставропольский край	2 р.	06.12.2006	119,0
58	МЕНЬШИКОВ Владислав	Викторович	СКФО Ставропольский край	1юн.р.	06.07.2007	110,0
59	МИРГОРОДСКИЙ Артём	Анатольевич	ДФО Приморский край	1юн.р.	17.10.2005	114,0
60	МОЗЖЕРИН Александр	Викторович	ЮФО Краснодарский край	1 р.	06.09.2006	117,0
61	МОСЬПАН Данил	Кириллович	ЮФО Краснодарский край	1юн.р.	01.09.2007	118,0
62	МУСТАФАЕВ Низами	Таджирович	СКФО Ставропольский край	1юн.р.	04.08.2006	119,0
63	МУСТЫГОВ Ахмед	Рустамович	СКФО Чеченская Республика	2 р.	20.01.2006	116,0
64	НАРЫКОВА Виктория	Анатольевна	СКФО Республика Северная Осетия-Алания	1 р.	20.09.2006	117,0
65	НАСАРЕВСКИЙ Артём	Янович	ЦФО Курская область	1юн.р.	10.12.2005	116,0
66	НАУМОВ Андрей	Дмитриевич	ЦФО Курская область	2 р.	13.11.2005	119,0
67	НЕТРЕБКО Даниил	Сергеевич	СКФО Ставропольский край	1юн.р.	24.07.2007	110,0
68	НОВРУЗАЛИЕВ Эльмир	Эльнур	ЮФО Ростовская область	1юн.р.	08.08.2006	119,0
69	НУСС Александр	Николаевич	СФО Красноярский край	3 р.	16.11.2005	112,0
70	ОЗЕРНОЙ Сергей	Викторович	СКФО Ставропольский край	1юн.р.	17.08.2006	120,0
71	ОСТАПОВ Данила	Алексеевич	СКФО Чеченская Республика	3 р.	10.05.2006	110,0
72	ПАПЕСКО Леонид	Алексеевич	СКФО Ставропольский край	1 р.	06.11.2005	111,0
73	ПАСТУШЕНКО Варвара	Валерьевна	ЦФО Орловская область	2 р.	31.07.2007	118,0
74	ПЕРЕДЕРЕЙ Денис	Вадимович	УФО Свердловская область	1 р.	07.12.2006	112,0
75	ПЕТЛЕНКО Диана	Витальевна	ЮФО Ростовская область	1юн.р.	02.08.2006	112,0
76	ПОПОВ Антон	Евгеньевич	ЦФО Костромская область	1юн.р.	26.02.2007	117,0
77	ПРОХОРОВ Даниил	Олегович	СФО Кемеровская область	2 р.	24.05.2006	117,0
78	ПРЯДКИН Алексей	Владимирович	ЮФО Ростовская область	1юн.р.	17.10.2006	117,0
79	РЗЯНИН Роман	Олегович	СКФО Ставропольский край	1юн.р.	06.08.2006	111,0
80	РЫЩЕНКО Виктория	Владимировна	СКФО Ставропольский край	1 р.	27.05.2006	116,0
81	РЯБЫХ Александр	Андреевич	ЦФО Курская область	1юн.р.	16.08.2007	111,0

82	САВЧЕНКО Алексей	Дмитриевич	ЮФО Астраханская область	1юн.р.	14.05.2007	115,0
83	САЙДУЛАЕВ Рамзан	Мусаевич	СКФО Чеченская Республика	1юн.р.	29.04.2006	116,0
84	САЛТАЕВ Амир	Умарович	СКФО Чеченская Республика	1юн.р.	06.06.2007	119,0
85	САЛТАЕВ Илес	Исмаилович	СКФО Чеченская Республика	1юн.р.	14.03.2007	115,0
86	САФОНОВ Глеб	Максимович	ЦФО Липецкая область	2 р.	27.08.2006	113,0
87	СЕРЕДА Александр	Антонович	СКФО Ставропольский край	1юн.р.	29.09.2006	111,0
88	СМИРНОВ Артём	Сергеевич	ЦФО Костромская область	1юн.р.	17.04.2007	113,0
89	СНЕЖКО Диана	Вячеславовна	СКФО Ставропольский край	3 р.	20.12.2006	115,0
90	СОМКО Анна	Даниловна	СКФО Ставропольский край	1юн.р.	24.05.2007	116,0
91	СУВОРОВ Владислав	Артемович	ЮФО Краснодарский край	1юн.р.	01.09.2007	111,0
92	СУЙНАЛИЕВ Дияр	Канатович	ЮФО Астраханская область	1 р.	06.09.2005	110,0
93	СУЛТАНЯН Даниил	Юрьевич	ЮФО Ростовская область	1юн.р.	20.04.2007	115,0
94	СУЛТАНЯН Руслан	Юрьевич	ЮФО Ростовская область	1юн.р.	17.02.2006	115,0
95	СУХОРУЧКИН Артём	Викторович	ЦФО Костромская область	1юн.р.	05.08.2006	116,0
96	ТАРАМОВ Ахмед	Ибрагимович	СКФО Чеченская Республика	1 р.	25.01.2006	114,0
97	ТЕВАНЯН Александр	Романович	ЦФО Орловская область	1юн.р.	08.12.2006	110,0
98	УАЛИНОВ Эльмар	Серикович	ЮФО Астраханская область	1юн.р.	22.06.2007	110,0
99	УВАРКИНА Татьяна	Сергеевна	ЦФО Липецкая область	1юн.р.	09.01.2007	116,0
100	УГЛОВ Роман	Иванович	ЦФО Костромская область	2 р.	14.01.2006	120,0
101	ХАРНЯЕВ Данзан	Цеценович	ЮФО Республика Калмыкия	1юн.р.	14.02.2006	119,0
102	ХАСАЕВ Сайд-Эмин	Мусаевич	СКФО Чеченская Республика	2 р.	25.06.2007	114,0
103	ХАСАНОВА Элеонора	Маратовна	ПФО Республика Башкортостан	1юн.р.	11.08.2007	118,0
104	ХАЧАТУРЯН Милана	Анаровна	СКФО Ставропольский край	1 р.	07.09.2005	116,0
105	ХРИПКОВ Артур	Павлович	ЦФО Курская область	1юн.р.	18.03.2007	111,0
106	ХУШТАЕВ Рамзан	Бесланович	СКФО Чеченская Республика	2 р.	14.09.2005	111,0
107	ЧЕЛНОКОВ Ярослав	Алексеевич	СКФО Ставропольский край	1юн.р.	19.03.2007	115,0
108	ЧЕРНОВ Кирилл	Романович	ЦФО Курская область	2 р.	20.04.2006	118,0
109	ЧОЛОЕВ Богдан	Романович	ЮФО Ростовская область	1юн.р.	26.01.2006	114,0
110	ШАХВЕРДИЕВ Расим	Акифович	ДФО Приморский край	1юн.р.	12.04.2007	118,0

Главный судья _____ Борисюк М.Т. (ВК) г.Орёл

Главный секретарь _____ Сизененко Е.А. (ВК) г.Ставрополь

Всероссийские соревнования среди юношей и девушек 12-13, 14-15, 16-17 лет,
юниоров и юниорок 18-21 год по рукопашному бою
в программе XIII открытых Всероссийских юношеских Игр боевых искусств АНАПА-2021
(СМ № 327 в ЕКП Минспорта)

05-10.09.2021 **г-к.Анапа (п.Витязево)**

Протокол 1 тура соревнований (демонстрация техники)
16-17 лет

№ п/п	Фамилия, имя	Отчество	Команда	Разряд	Дата рожд.	Баллы
1	АБИШЕВ Альберт	Анварович	ЮФО Астраханская область	1 р.	28.03.2005	119,0
2	АБУБАКАРОВ Шовхал	Нурмагамедович	СКФО Чеченская Республика	КМС	19.08.2005	120,0
3	АЗИГОВ Висхан	Вахаевич	СКФО Чеченская Республика	1 р.	14.05.2004	119,0
4	АЙСАНОВ Аль-Малик	Ромеович	СКФО Карачаево-Черкесская Республика	2 р.	28.10.2003	112,0
5	АЛАЕВ Рахим	Харонович	СКФО Чеченская Республика	1 р.	19.05.2005	112,0
6	АСИЛДАРОВ Магомед	Шамильевич	СКФО Ставропольский край	2 р.	07.10.2004	119,0
7	БАТИЕВ Мансур	Мовсурович	СКФО Чеченская Республика	КМС	30.08.2004	112,0
8	БАШИРОВ Ислам	Имранович	СКФО Чеченская Республика	2 р.	17.03.2005	110,0
9	БЕЛЕХОВ Егор	Сергеевич	ЦФО Костромская область	2 р.	22.06.2004	113,0
10	БЛАГИНИН Александр	Александрович	ЮФО Республика Калмыкия	2 р.	18.09.2004	116,0
11	БОБРОВНИКОВ Тимур	Игоревич	ЦФО Курская область	2 р.	22.10.2004	113,0
12	БУВАЕВ Алдар	Вячеславович	ЮФО Республика Калмыкия	2 р.	04.10.2003	114,0
13	БУТАКОВ Павел	Сергеевич	СФО Кемеровская область	2 р.	14.09.2004	117,0
14	ГАДЖИКЕРИМОВ Шамиль	Фирудинович	СКФО Ставропольский край	2 р.	05.11.2003	119,0
15	ГЛАЗАЧЕВ Руслан	Романович	СФО Кемеровская область	2 р.	25.05.2005	120,0
16	ГОРДИЕНКО Даниил	Михайлович	СКФО Ставропольский край	2 р.	20.04.2005	119,0
17	ГОРШКОВА Александра	Станиславовна	ЦФО Ивановская область	2 р.	05.04.2004	114,0
18	ГУРМАНАЕВ Мансур	Саламуевич	СКФО Чеченская Республика	КМС	29.01.2004	115,0
19	ГЮНТЕР Альберт	Станиславович	ЮФО Краснодарский край	2 р.	12.06.2005	120,0
20	ДАНИЛОВ Артем	Николаевич	СКФО Ставропольский край	2 р.	27.07.2004	110,0
21	ДЖАБРАИЛОВ Ахмед	Лом-Алиевич	СКФО Чеченская Республика	1 р.	25.01.2004	115,0
22	ЕЛСУКОВ Никита	Сергеевич	ЦФО Костромская область	2 р.	24.07.2005	115,0
23	ЗОКОЕВА Елена	Руслановна	СКФО Республика Северная Осетия-Алания	2 р.	11.05.2004	115,0
24	ЗУРАЕВ Сослан	Анатольевич	СКФО Республика Северная Осетия-Алания	КМС	06.06.2004	124,0
25	КАРАПЕТЯН Азат	Меружанович	ЦФО Липецкая область	1 р.	04.02.2004	115,0
26	КАШЕВАРОВ Лев	Викторович	СФО Кемеровская область	КМС	13.06.2004	114,0
27	КИРИЧЕНКО Никита	Дмитриевич	ЦФО Курская область	2 р.	18.05.2004	120,0
28	КОБЫЛЯЦКИЙ Александр	Александрович	СКФО Ставропольский край	2 р.	07.10.2004	119,0
29	КОВАЛЕВ Антон	Максимович	ЦФО Курская область	2 р.	29.08.2004	111,0
30	КОЗЛОВА Наталья	Александровна	СКФО Ставропольский край	2 р.	29.07.2005	110,0
31	КОЛПАКОВ Сергей	Андреевич	СКФО Ставропольский край	1 р.	28.03.2005	117,0
32	КОМБАРОВ Родион	Дмитриевич	г.Санкт-Петербург	1 р.	18.03.2004	114,0
33	КОНДРАТЕНКО Анастасия	Дмитриевна	ЦФО Тульская область	КМС	07.01.2004	110,0
34	ЛЕСКОВ Тимофей	Леонидович	ДФО Приморский край	1 р.	30.06.2004	111,0
35	ЛИХАРЕВ Николай	Владимирович	ЦФО Костромская область	2 р.	14.08.2004	114,0

36	ЛОГАЧЕВА Мария	Олеговна	ЦФО Орловская область	1 р.	16.12.2004	116,0
37	ЛОМАКИН Никита	Романович	ЦФО Курская область	2 р.	14.04.2004	113,0
38	ЛОМОВЦЕВ Константин	Александорвич	СКФО Ставропольский край	2 р.	24.12.2004	113,0
39	МАЯКОВ Сергей	Александрович	ЦФО Курская область	2 р.	18.02.2005	118,0
40	МЕЖИДОВ Апти	Равиллиевич	СКФО Чеченская Республика	1 р.	22.08.2005	111,0
41	МЕЖИДОВ Асланбек	Равиллиевич	СКФО Чеченская Республика	КМС	21.09.2003	123,0
42	МЕЛИХОВ Иван	Евгеньевич	СКФО Ставропольский край	2 р.	02.01.2005	119,0
43	МЕСИКОВ Вадим	Евгеньевич	СКФО Ставропольский край	1 р.	21.12.2003	112,0
44	МИКЕЛОВА Нелли	Дмитриевна	СКФО Ставропольский край	2 р.	15.06.2005	120,0
45	МИРЗОЯН Грант	Дмитриевич	ЮФО Астраханская область	1 р.	02.11.2004	118,0
46	МКРТЫЧАН Армен	Каренович	СКФО Ставропольский край	2 р.	17.08.2005	114,0
47	НАСЕДКИНА Александра	Сергеевна	ЦФО Липецкая область	1 р.	26.03.2004	113,0
48	НЕГМЕТУЛИН Рашид	Хасанович	СКФО Ставропольский край	2 р.	15.02.2005	117,0
49	НИКИТИН Алексей	Сергеевич	ЮФО Астраханская область	1 р.	15.06.2004	111,0
50	ПАНКОВ Владислав	Николаевич	ЦФО Курская область	2 р.	22.04.2005	120,0
51	ПЕТРИНЯК Екатерина	Дмитриевна	СЗФО Архангельская область	1 р.	19.05.2004	118,0
52	ПЕТРОВ Сергей	Алексеевич	ЦФО Тульская область	КМС	02.10.2004	115,0
53	ПШЕНИЧНИКОВ Кирилл	Александрович	ЦФО Курская область	2 р.	21.01.2004	110,0
54	РАССАДНИКОВ Денис	Сергеевич	ЦФО Курская область	2 р.	17.11.2004	117,0
55	РАХМЕТОВ Ролан	Ерланович	ЮФО Астраханская область	КМС	22.11.2004	120,0
56	РЗЯНИН Евгений	Олегович	СКФО Ставропольский край	1 р.	09.10.2004	120,0
57	САЙТАЕВ Имам	Ильясович	СКФО Чеченская Республика	2 р.	14.02.2005	112,0
58	САПРЫКИН Андрей	Игоревич	ЦФО Курская область	2 р.	24.10.2003	114,0
59	СЕРГЕЕВА Дарина	Сергеевна	ЦФО Курская область	2 р.	12.10.2004	110,0
60	СМИРНОВ Павел	Константинович	СФО Красноярский край	1 р.	31.03.2004	110,0
61	СТАРИЦЫН Артём	Андреевич	ЦФО Курская область	2 р.	05.11.2003	114,0
62	СТУКОВА Дарья	Васильевна	ЦФО Ивановская область	2 р.	04.02.2005	117,0
63	СТЯЖКОВ Семён	Анатольевич	ЦФО Костромская область	2 р.	13.02.2005	120,0
64	ТАГАЕВ Александр	Алексеевич	ЮФО Краснодарский край	КМС	27.09.2004	114,0
65	ТАТАРАЕВ Магомед	Камилович	СКФО Республика Дагестан	2 р.	15.06.2004	120,0
66	ТЕПЛЯКОВ Дмитрий	Евгеньевич	ЦФО Курская область	2 р.	14.10.2003	111,0
67	УЛЬЯНОВ Анатолий	Константинович	ЦФО Тульская область	КМС	15.04.2004	114,0
68	УСПАЕВ Ражап	Русланович	СКФО Чеченская Республика	1 р.	28.08.2005	113,0
69	ФАСАХУТДИНОВА Анастасия	Владимировна	ЦФО Орловская область	2 р.	31.08.2005	116,0
70	ХАБАЕВА Камилла	Евгеньевна	СКФО Республика Северная Осетия-Алания	КМС	04.11.2004	116,0
71	ХАДЖАНИЯЗОВ Сергей	Сухробович	ЦФО Костромская область	2 р.	20.10.2004	120,0
72	ХАЧАТУРЯН Карина	Анаровна	СКФО Ставропольский край	1 р.	23.09.2003	115,0
73	ХУРАНОВ Марат	Муратович	СКФО Ставропольский край	2 р.	16.06.2004	116,0
74	ЦЕПЛЯЕВ Даниил	Дмитриевич	ЦФО Орловская область	1 р.	01.10.2004	118,0
75	ЧЕПУРНОВ Ярослав	Сергеевич	СКФО Ставропольский край	2 р.	06.05.2004	113,0
76	ШЕВЧЕНКО Сергей	Сергеевич	СКФО Ставропольский край	2 р.	04.03.2004	120,0

Главный судья _____ Борисюк М.Т.(ВК) г.Орёл

Главный секретарь _____ Сизёменко Е.А.(ВК) г.Ставрополь

Всероссийские соревнования среди юношей и девушек 12-13, 14-15, 16-17 лет,
юниоров и юниорок 18-21 год по рукопашному бою
в программе XIII открытых Всероссийских юношеских Игр боевых искусств АНАПА-2021
(СМ № 327 в ЕКП Минспорта)

05-10.09.2021 **г-к.Анапа (п.Витязево)**

Протокол 1 тура соревнований (демонстрация техники)
18-21 год

№ п/п	Фамилия, имя	Отчество	Команда	Разряд	Дата рожд.	Баллы
1	АВДЕЛЯН Микаел	Арманович	ЦФО Орловская область	КМС	26.11.2002	118,0
2	АГАБАЕВ Рамазан	Асланович	СКФО Ставропольский край	1 р.	13.08.2001	115,0
3	АДУЕВ Малик	Абубакарович	СКФО Чеченская Республика	1 р.	23.04.2003	112,0
4	АРАПОВ Максим	Алексеевич	ДФО Приморский край	1 р.	13.04.2003	113,0
5	АРХИПОВ Никита	Юрьевич	ЦФО Тульская область	КМС	07.02.2003	112,0
6	АСУЕВ Муслим	Хазраилович	СКФО Чеченская Республика	КМС	20.05.2001	110,0
7	АТАГАЕВ Хусейн	Алиевич	СКФО Чеченская Республика	1 р.	10.11.2001	118,0
8	АХМАСУЛТАНОВ Юсуп	Вихаевич	СКФО Чеченская Республика	1 р.	03.02.2000	119,0
9	БОГДАНОВ Сергей	Васильевич	СКФО Ставропольский край	1 р.	04.10.2002	118,0
10	ГРИГОРОВ Сергей	Романович	ЦФО Курская область	КМС	20.12.1999	116,0
11	ГРИДАСОВ Михаил	Вениаминович	ЦФО Курская область	1 р.	15.10.2002	110,0
12	ДАДАЕВ Магомед	Айдыевич	СКФО Чеченская Республика	1 р.	05.06.2002	116,0
13	ДАТИЕВ Асланбек	Аланович	СКФО Республика Северная Осетия-Алания	КМС	08.11.2000	110,0
14	ДЖАНАЕВ Ильяс	Мусторович	СКФО Чеченская Республика	1 р.	11.04.2003	116,0
15	ДРАЧЁВ Олег	Олегович	ЦФО Курская область	КМС	07.10.2001	119,0
16	ИСАЕВ Абдула	Магомедгазиевич	СКФО Ставропольский край	1 р.	16.04.2001	114,0
17	КАДИЕВ Тамерлан	Ибрагимович	СКФО Чеченская Республика	1 р.	18.08.2003	110,0
18	КАЗИЕВ Ноэль	Важаевич	СКФО Республика Северная Осетия-Алания	1 р.	12.02.2003	110,0
19	КАМЕНЕВ Виктор	Сергеевич	ЦФО Курская область	1 р.	17.06.2002	116,0
20	КАРАТОВ Магомед-Имин	Абдуллаевич	СКФО Ставропольский край	КМС	02.11.2000	110,0
21	КОБЕСОВ Константин	Максимович	ЮФО Краснодарский край	1 р.	22.11.2002	115,0
22	КУРБАНОВ Гаджи-Мурад	Курбанович	СКФО Ставропольский край	КМС	06.11.2002	117,0
23	КЦОЕВА Амина	Витальевна	СКФО Республика Северная Осетия-Алания	КМС	20.04.2003	118,0
24	ЛАБАЗАНОВ Адам	Лабазанович	СКФО Ставропольский край	КМС	04.06.2002	118,0
25	ЛИТВИНЦЕВА Валерия	Алексеевна	ЦФО Липецкая область	1 р.	29.12.2001	116,0
26	МАМЕДОВ Гейдар	Эльмурадович	ЦФО Орловская область	КМС	30.01.2001	114,0
27	МАХАЕВ АБДУЛ-Муслим	Халидович	СКФО Чеченская Республика	1 р.	01.04.2002	119,0
28	НАЙБАРХАНОВ Хамзат	Рустамович	СКФО Чеченская Республика	КМС	10.08.2003	113,0
29	САВИНА Елизавета	Артёмовна	ЮФО Краснодарский край	КМС	09.12.2002	115,0
30	САЙДУЛАЕВ Малик	Бисланович	СКФО Чеченская Республика	КМС	18.01.2003	115,0
31	СЕРОВ Иван	Николаевич	ЦФО Костромская область	1 р.	05.08.2002	118,0
32	УЛИТИН Ярослав	Александрович	ЦФО Тульская область	КМС	09.04.2003	112,0
33	ХАРИН Станислав	Александрович	СКФО Ставропольский край	1 р.	31.07.2003	117,0
34	ХАСАНОВ Магомед	Шаманович	СКФО Чеченская Республика	КМС	20.08.2001	120,0
35	ХУДОЙНАЗАРОВ Рустам	Сафаралиевич	ЦФО Орловская область	1 р.	19.06.2001	113,0

36	ШЕСТАКОВ Артём	Романович	СКФО Ставропольский край	1 р.	03.10.2002	110,0
37	ШУБИНА Анна	Дмитриевна	ЦФО Тульская область	МС	08.02.2001	119,0
38	ЩЕПЕЛЕВ Максим	Алексеевич	ЦФО Тульская область	КМС	05.11.2002	113,0

Главный судья _____ Борисюк М.Т.(ВК) г.Орёл

Главный секретарь _____ Сизёненко Е.А.(ВК) г.Ставрополь

Всероссийские соревнования среди юношей и девушек 12-13, 14-15, 16-17 лет,
юниоров и юниорок 18-21 год по рукопашному бою
в программе XIII открытых Всероссийских юношеских Игр боевых искусств АНАПА-2021
(СМ № 327 в ЕКП Минспорта)

05-10.09.2021 **г-к.Анапа (п.Витязево)**

Список победителей и призёров

юноши 12-13 лет

30 кг	**1**	ДЖАБАЕВ Ильмар Рамазанович	СКФО	Ставропольский край	2юн.р.	07.08.2009
	2	АРУТЮНОВ Тигран Артурович	СКФО	Ставропольский край	2юн.р.	21.02.2009
	3	КОРЕШКОВ Михаил Алексеевич	ЦФО	Ивановская область	2юн.р.	23.06.2009
	3	МИРЗОЯН Михаил Дмитриевич	ЮФО	Астраханская область	3юн.р	20.04.2008
33 кг	**1**	СИНКИН Никита Сергеевич	СФО	Кемеровская область	1юн.р.	04.09.2008
	2	СЕЛЕСКЕРОВ Самсон Георгиевич	СКФО	Ставропольский край	2юн.р.	10.08.2008
	3	МЕЛЕХОВ Григорий Иванович	ЮФО	Ростовская область	1юн.р.	20.11.2008
	3	МАХМУДОВ Арслан Русланович	ЮФО	Астраханская область	2юн.р.	21.10.2008
36 кг	**1**	БИЖИЕВ Мовлды Магомедович	СКФО	Чеченская Республика	1юн.р.	30.01.2009
	2	ЛЕОНОВ Василий Михайлович	СКФО	Ставропольский край	2юн.р.	26.09.2008
	3	ЩЕРБАНЬ Артём Егорович	ЮФО	Астраханская область	3юн.р	29.11.2007
	3	ПОЗДНЯКОВ Андрей Константинович	ЦФО	Курская область	2юн.р.	09.12.2008
39 кг	**1**	ХАБАРОВ Илья Владимирович		г.Санкт-Петербург	1юн.р.	31.01.2008
	2	ДЗУЛАЕВ Азамат Батразович	СКФО	Республика Северная Осетия-Алания	1юн.р.	29.10.2008
	3	ХРЯПИН Михаил Евгеньевич	СКФО	Ставропольский край	2юн.р.	05.10.2007
	3	ЮДИН Андрей Сергеевич	ЮФО	Астраханская область	2юн.р.	14.12.2008
42 кг	**1**	АРАБОВ Георгий Геннадьевич	СКФО	Ставропольский край	1юн.р.	06.11.2007
	2	АДМАКИН Даниил Денисович	СФО	Кемеровская область	1юн.р.	11.07.2008
	3	СМИРНОВ Семен Александрович	ЮФО	Ростовская область	2юн.р.	26.05.2008
	3	БАДАЕВ Фёдор Дмитриевич	ЦФО	Владимирская область	1юн.р.	26.02.2008
46 кг	**1**	МАНУКЯН Сос Рустамович	ДФО	Приморский край	1юн.р.	12.09.2007
	2	УХОВ Дмитирий Иванович	ЦФО	Костромская область	2юн.р.	10.09.2007
	3	АГАДЖАНЯН Артур Альбертович	СКФО	Ставропольский край	1юн.р.	11.11.2007
	3	ТАГИРОВ Хыйса Тагирович	СКФО	Республика Северная Осетия-Алания	1юн.р.	07.09.2008
50 кг	**1**	АЖАХМЕТОВ Азамат Ерланович	ЮФО	Астраханская область	2юн.р.	09.11.2007
	2	АЛИЕВ Давид Русланович	СКФО	Республика Северная Осетия-Алания	1юн.р.	13.09.2007
	3	КУШНАРЕВ Денис Игоревич	СКФО	Ставропольский край	1юн.р.	14.11.2007
	3	БАЙДАЛА Иван Евгеньевич	ЦФО	Орловская область	2юн.р.	28.11.2007
55кг	**1**	НАТАЛИЕВ Рифат Азаматович	ЮФО	Астраханская область	2юн.р.	17.09.2007
	2	ИБАДОВ Вугар Ильгарович	ЮФО	Астраханская область	2юн.р.	26.09.2008
	3	РАЙКОВ Александр Романович	ЦФО	Липецкая область	1юн.р.	11.12.2007
	3	МЯГЧЕНКО Семен Сергеевич	ЦФО	Курская область	3юн.р	03.08.2008

60 кг	**1**	САРГСЯН Ашот Григорович	ЮФО	Ростовская область	1юн.р.	24.10.2008
	2	ТЕРЕХОВ Евгений Евгеньевич	СКФО	Ставропольский край	1юн.р.	04.12.2007
	3	БЕСЛЕКОЕВ Азамат Заурбекович	СКФО	Республика Северная Осетия-Алания	1юн.р.	28.01.2008
	3	КУЛАГИН Тимофей Сергеевич	УФО	Челябинская область	1юн.р.	29.12.2007
65 кг	**1**	СУЛТАНОВ Султан Курбанович	ЮФО	Ростовская область	1юн.р.	04.03.2008
	2	АЛИЕВ Даир Русланович	СКФО	Республика Северная Осетия-Алания	3 р.	13.09.2007
	3	ВАРДИКОВ Христофор Антонович	СКФО	Ставропольский край	2юн.р.	14.10.2008
	3	ВЗДОРОВ Александр Андреевич	ЮФО	Ростовская область	2юн.р.	05.10.2007
70 кг	**1**	ПИЖИН Иван Владимирович	ЦФО	Орловская область	1юн.р.	05.03.2008
	2	ТИРИДАТОВ Юрий Георгиевич	СКФО	Ставропольский край	2юн.р.	15.10.2007
	3	АДИГОВ Мохьмад Мовчарович	СКФО	Чеченская Республика	2 р.	29.11.2008
	3	ОСМАНОВ Руслан Рамазанович	ЦФО	Орловская область	2юн.р.	05.06.2008
70+ кг	**1**	ВАРАВА Кирилл Анатольевич	ЮФО	Ростовская область	3юн.р	24.06.2008
	2	РУДАКОВ Егор Сергеевич	СКФО	Ставропольский край	2юн.р.	06.12.2008
	3	БАРАНОВ Иван Сергеевич	ЦФО	Орловская область	1юн.р.	26.09.2007
	3	ЮСУПОВ Юнус Сайд-Шерипович	СКФО	Чеченская Республика	2юн.р.	07.04.2008

девушки 12-13 лет

46 кг	**1**	АЗИМОВА Ксения Мухамедовна	ЦФО	Тульская область	1юн.р.	23.09.2007
	2	МИШЕНИНА София Дмитриевна	ЮФО	Краснодарский край	1юн.р.	27.05.2008
	3	АЛЕХИНА София Сергеевна	ЦФО	Липецкая область	2юн.р.	24.09.2008
	3	СМИРНОВА Екатерина Александровна	ЦФО	Ивановская область	2юн.р.	24.06.2009
50 кг	**1**	ЧИГАРИНА Александра Денисовна	ЦФО	Тульская область	1юн.р.	24.01.2009
	2	СТЕНКО Екатерина Дмитриевна	СКФО	Ставропольский край	3юн.р	24.09.2009
	3	ОБРАЗЦОВА Ульяна Ивановна	СКФО	Ставропольский край	2юн.р.	26.04.2008
	3	ПАНКРАТОВА Владислава Алексеевна	ЦФО	Орловская область	2юн.р.	11.05.2009
55 кг	**1**	ЖАЖИЕВА Камилла Ивановна	СКФО	Республика Северная Осетия-Алания	2юн.р.	27.02.2009
	2	ЮДАЕВА Елизавета Витальевна	ЮФО	Ростовская область	2 р.	22.10.2007
	3	ДОРДЖИЕВА Айлана Вадимовна	ЮФО	Республика Калмыкия	1юн.р.	04.08.2008
	3	ДИАГЕНОВА Ульяна Алексеевна	ЦФО	Липецкая область	2юн.р.	18.12.2007

Главный судья, ВК _____ Борисюк М.Т. (г.Орёл)

Главный секретарь, ВК _____ Сизёненко Е.А.(г.Ставрополь)

Всероссийские соревнования среди юношей и девушек 12-13, 14-15, 16-17 лет,
юниоров и юниорок 18-21 год по рукопашному бою
в программе XIII открытых Всероссийских юношеских Игр боевых искусств АНАПА-2021
(СМ № 327 в ЕКП Минспорта)

05-10.09.2021 **г-к.Анапа (п.Витязево)**

Список победителей и призёров

юноши 14-15 лет

36 кг	**1**	СМИРНОВ Артём Сергеевич	ЦФО	Костромская область	1юн.р.	17.04.2007
	2	ХАСАЕВ Сайд-Эмин Мусаевич	СКФО	Чеченская Республика	2 р.	25.06.2007
	3	ГОНЧАРОВ Тимур Романович	ЮФО	Республика Калмыкия	1юн.р.	01.08.2006
	3	САВЧЕНКО Алексей Дмитриевич	ЮФО	Астраханская область	1юн.р.	14.05.2007
39 кг	**1**	АНТРОПОВ Илья Александрович	ЮФО	Краснодарский край	1 р.	05.09.2006
	2	МОСЬПАН Данил Кириллович	ЮФО	Краснодарский край	1юн.р.	01.09.2007
	3	ГОРБУНОВ Никита Станиславович	ДФО	Приморский край	1юн.р.	21.03.2007
	4	УАЛИНОВ Эльмар Серикович	ЮФО	Астраханская область	1юн.р.	22.06.2007
42 кг	**1**	САЛТАЕВ Илес Исмаилович	СКФО	Чеченская Республика	1юн.р.	14.03.2007
	2	ДВОРЕЦКОВ Степан Андреевич	ДФО	Приморский край	1юн.р.	04.08.2007
	3	СУЛТАНЯН Даниил Юрьевич	ЮФО	Ростовская область	1юн.р.	20.04.2007
	3	САЛТАЕВ Амир Умарович	СКФО	Чеченская Республика	1юн.р.	06.06.2007
46 кг	**1**	ОСТАПОВ Данила Алексеевич	СКФО	Чеченская Республика	3 р.	10.05.2006
	2	КАЙТАЗОВ Руслан Асланович	ЦФО	Тульская область	1 р.	23.05.2006
	3	ШАХВЕРДИЕВ Расим Акифович	ДФО	Приморский край	1юн.р.	12.04.2007
	3	ГЕРЕЕВ Султан Мусаевич	СКФО	Ставропольский край	1юн.р.	15.07.2007
50 кг	**1**	АДАЕВ Рахим Арбиевич	СКФО	Чеченская Республика	КМС	12.10.2005
	2	МИРГОРОДСКИЙ Артём Анатольевич	ДФО	Приморский край	1юн.р.	17.10.2005
	3	КЕРЗУЕВ Магомед Хаважович	СКФО	Чеченская Республика	1 р.	14.11.2006
	3	ЗЕЛЕНСКИЙ Никита Юрьевич	ЮФО	Краснодарский край	1юн.р.	11.06.2006
55 кг	**1**	МОЗЖЕРИН Александр Викторович	ЮФО	Краснодарский край	1юн.р.	06.09.2006
	2	ИСАЕВ Абдул-Халим Исламович	СКФО	Чеченская Республика	1 р.	24.09.2006
	3	ГАСАНОВ Азар Хаялатович	ДФО	Приморский край	1юн.р.	25.11.2005
	3	ВЛАСКИН Фёдор Александрович	ЦФО	Тульская область	1 р.	31.03.2007
60 кг	**1**	СЕРЕДА Александр Антонович	СКФО	Ставропольский край	1юн.р.	29.09.2006
	2	СУЛТАНЯН Руслан Юрьевич	ЮФО	Ростовская область	1юн.р.	17.02.2006
	3	ГРИДАСОВ Денис Александрович	ЦФО	Курская область	1юн.р.	05.01.2006
	3	КУЗНЕЦОВ Максим Игоревич	СФО	Кемеровская область	3 р.	26.08.2007

65 кг	**1**	ПРОХОРОВ Даниил Олегович	СФО	Кемеровская область	2 р.	24.05.2006
	2	НАСАРЕВСКИЙ Артём Янович	ЦФО	Курская область	1юн.р.	10.12.2005
	3	СУВОРОВ Владислав Артемович	ЮФО	Краснодарский край	1юн.р.	01.09.2007
	3	БОНДАРЕВ Захар Александрович	ЦФО	Орловская область	2 р.	12.07.2006
70 кг	**1**	ДОНСКОЙ Александр Александрович	УФО	Свердловская область	1 р.	25.11.2005
	2	ПРЯДКИН Алексей Владимирович	ЮФО	Ростовская область	1юн.р.	17.10.2006
	3	МУСТЫГОВ Ахмед Рустамович	СКФО	Чеченская Республика	2 р.	20.01.2006
	3	МУСТАФАЕВ Низами Таджирович	СКФО	Ставропольский край	1юн.р.	04.08.2006
75 кг	**1**	КУГОТОВ Руслан Сергеевич	СКФО	Республика Северная Осетия-Алания	1 р.	12.09.2005
	2	ГЕЙВАНДОВ Артем Арагацевич	СКФО	Ставропольский край	1юн.р.	17.06.2006
	3	НУСС Александр Николаевич	СФО	Красноярский край	3 р.	16.11.2005
	3	ИСМАЙЛОВ Акиф Энурович	СКФО	Ставропольский край	3 р.	14.03.2007
75+ кг	**1**	РЗЯНИН Роман Олегович	СКФО	Ставропольский край	1юн.р.	06.08.2006
	2	МАРИХИН Даниил Алексеевич	ЮФО	Ростовская область	3 р.	27.11.2005
	3	РЯБЫХ Александр Андреевич	ЦФО	Курская область	1юн.р.	16.08.2007
	3	ЛОБКОВ Даниил Александрович	ЦФО	Костромская область	1юн.р.	14.11.2006

девушки 14-15 лет

46 кг	**1**	КУЛИКОВА Анастасия Сергеевна	ДФО	Приморский край	2 р.	28.09.2006
	2	СНЕЖКО Диана Вячеславовна	СКФО	Ставропольский край	3 р.	20.12.2006
	3	ХАСАНОВА Элеонора Маратовна	ПФО	Республика Башкортостан	1юн.р.	11.08.2007
	3	ВОБЛИКОВА Вероника Вячеславовна	СКФО	Ставропольский край	1юн.р.	11.06.2007
50 кг	**1**	ХАЧАТУРЯН Милана Анаровна	СКФО	Ставропольский край	1 р.	07.09.2005
	2	БЕРЕЗИНА Аксана Владимировна	ЮФО	Астраханская область	1 р.	22.10.2006
	3	РЫЩЕНКО Виктория Владимировна	СКФО	Ставропольский край	1 р.	27.05.2006
	3	АНДРЕЕВА Алина Константиновна	ЦФО	Орловская область	2 р.	26.11.2005
55 кг	**1**	КАСУМОВА Милана Пашаевна	СКФО	Ставропольский край	2 р.	06.09.2005
	2	НАРЫКОВА Виктория Анатольевна	СКФО	Республика Северная Осетия-Алания	1 р.	20.09.2006
	3	ЗЛОБИНА Доминика Константиновна	СФО	Красноярский край	1юн.р.	09.06.2007
	3	БОБРОВА Любовь Дмитриевна	ПФО	Республика Башкортостан	1юн.р.	26.04.2006

Главный судья, ВК _____ Борисюк М.Т. (г.Орёл)

Главный секретарь, ВК _____ Сизёненко Е.А.(г.Ставрополь)

Всероссийские соревнования среди юношей и девушек 12-13, 14-15, 16-17 лет,
юниоров и юниорок 18-21 год по рукопашному бою
в программе XIII открытых Всероссийских юношеских Игр боевых искусств АНАПА-2021
(СМ № 327 в ЕКП Минспорта)

05-10.09.2021 **г-к.Анапа (п.Витязево)**

Список победителей и призёров

юноши 16-17 лет

50 кг	**1**	МКРТЫЧАН Армен Каренович	СКФО	Ставропольский край	2 р.	17.08.2005
	2	КОВАЛЕВ Антон Максимович	ЦФО	Курская область	2 р.	29.08.2004
	3	МЕЖИДОВ Апти Равиллиевич	СКФО	Чеченская Республика	1 р.	22.08.2005
	3	БУВАЕВ Алдар Вячеславович	ЮФО	Республика Калмыкия	2 р.	04.10.2003
55 кг	**1**	КАШЕВАРОВ Лев Викторович	СФО	Кемеровская область	КМС	13.06.2004
	2	БАТИЕВ Мансур Мовсурович	СКФО	Чеченская Республика	КМС	30.08.2004
	3	СТЯЖКОВ Семён Анатольевич	ЦФО	Костромская область	2 р.	13.02.2005
	3	БАШИРОВ Ислам Имранович	СКФО	Чеченская Республика	2 р.	17.03.2005
60 кг	**1**	РАХМЕТОВ Ролан Ерланович	ЮФО	Астраханская область	КМС	22.11.2004
	2	МЕЖИДОВ Асланбек Равиллиевич	СКФО	Чеченская Республика	КМС	21.09.2003
	3	ДЖАБРАИЛОВ Ахмед Лом-Алиевич	СКФО	Чеченская Республика	1 р.	25.01.2004
	3	ПЕТРОВ Сергей Алексеевич	ЦФО	Тульская область	КМС	02.10.2004
65 кг	**1**	ЗУРАЕВ Сослан Анатольевич	СКФО	Республика Северная Осетия-Алания	КМС	06.06.2004
	2	АБУБАКАРОВ Шовхал Нурмагамедович	СКФО	Чеченская Республика	КМС	19.08.2005
	3	ГУРМАНАЕВ Мансур Саламуевич	СКФО	Чеченская Республика	КМС	29.01.2004
	3	МИРЗОЯН Грант Дмитриевич	ЮФО	Астраханская область	1 р.	02.11.2004
70 кг	**1**	АСИЛДАРОВ Магомед Шамильевич	СКФО	Ставропольский край	2 р.	07.10.2004
	2	ЛОМОВЦЕВ Константин Александорвич	СКФО	Ставропольский край	2 р.	24.12.2004
	3	КОЛПАКОВ Сергей Андреевич	СКФО	Ставропольский край	1 р.	28.03.2005
	3	АЛАЕВ Рахим Харонович	СКФО	Чеченская Республика	1 р.	19.05.2005
75 кг	**1**	ЛЕСКОВ Тимофей Леонидович	ДФО	Приморский край	1 р.	30.06.2004
	2	РЗЯНИН Евгений Олегович	СКФО	Ставропольский край	1 р.	09.10.2004
	3	СТАРИЦЫН Артём Андреевич	ЦФО	Курская область	2 р.	05.11.2003
	3	САПРЫКИН Андрей Игоревич	ЦФО	Курская область	2 р.	24.10.2003

80 кг	**1**	ЦЕПЛЯЕВ Даниил Дмитриевич	ЦФО	Орловская область	1 р.	01.10.2004
	2	КИРИЧЕНКО Никита Дмитриевич	ЦФО	Курская область	2 р.	18.05.2004
	3	ПШЕНИЧНИКОВ Кирилл Александрович	ЦФО	Курская область	2 р.	21.01.2004
	3	АЙСАНОВ Аль-Малик Ромеович	СКФО	Карачаево-Черкесская Республика	2 р.	28.10.2003
80+ кг	**1**	ГАДЖИКЕРИМОВ Шамиль Фирудинович	СКФО	Ставропольский край	2 р.	05.11.2003
	2	КОМБАРОВ Родион Дмитриевич		г.Санкт-Петербург	1 р.	18.03.2004
	3	СМИРНОВ Павел Константинович	СФО	Красноярский край	1 р.	31.03.2004
	3	РАССАДНИКОВ Денис Сергеевич	ЦФО	Курская область	2 р.	17.11.2004

девушки 16-17 лет

50 кг	**1**	ХАБАЕВА Камилла Евгеньевна	СКФО	Республика Северная Осетия-Алания	КМС	04.11.2004
	2	ХАЧАТУРЯН Карина Анаровна	СКФО	Ставропольский край	1 р.	23.09.2003
	3	СЕРГЕЕВА Дарина Сергеевна	ЦФО	Курская область	2 р.	12.10.2004
	3	МИКЕЛОВА Нелли Дмитриевна	СКФО	Ставропольский край	2 р.	15.06.2005
55 кг	**1**	ФАСАХУТДИНОВА Анастасия Владимировна	ЦФО	Орловская область	2 р.	31.08.2005
	2	НАСЕДКИНА Александра Сергеевна	ЦФО	Липецкая область	1 р.	26.03.2004
	3	ЗОКОЕВА Елена Руслановна	СКФО	Республика Северная Осетия-Алания	2 р.	11.05.2004
	3	СТУКОВА Дарья Васильевна	ЦФО	Ивановская область	2 р.	04.02.2005
60 кг	**1**	ЛОГАЧЕВА Мария Олеговна	ЦФО	Орловская область	1 р.	16.12.2004
	2	КОНДРАТЕНКО Анастасия Дмитриевна	ЦФО	Тульская область	КМС	07.01.2004
	3	ПЕТРИНЯК Екатерина Дмитриевна	СЗФО	Архангельская область	1 р.	19.05.2004
	3	КОЗЛОВА Наталья Александровна	СКФО	Ставропольский край	2 р.	29.07.2005

Главный судья, ВК _____ Борисюк М.Т. (г.Орёл)

Главный секретарь, ВК _____ Сизененко Е.А.(г.Ставрополь)

Всероссийские соревнования среди юношей и девушек 12-13, 14-15, 16-17 лет,
юниоров и юниорок 18-21 год по рукопашному бою
в программе XIII открытых Всероссийских юношеских Игр боевых искусств АНАПА-2021
(СМ № 327 в ЕКП Минспорта)

05-10.09.2021 **г-к.Анапа (п.Витязево)**

Список победителей и призёров

юниоры 18-21 год

55 кг	**1** АРХИПОВ Никита Юрьевич	ЦФО	Тульская область	КМС	07.02.2003
	2 АРАПОВ Максим Алексеевич	ДФО	Приморский край	1 р.	13.04.2003
	3 СЕРОВ Иван Николаевич	ЦФО	Костромская область	1 р.	05.08.2002
	3 АДУЕВ Малик Абубакарович	СКФО	Чеченская Республика	1 р.	23.04.2003
60 кг	**1** КАРАТОВ Магомед-Имин Абдуллаевич	СКФО	Ставропольский край	КМС	02.11.2000
	2 КОБЕСОВ Константин Максимович	ЮФО	Краснодарский край	1 р.	22.11.2002
	3 ХУДОЙНАЗАРОВ Рустам Сафаралиевич	ЦФО	Орловская область	1 р.	19.06.2001
	3 КУРБАНОВ Гаджи-Мурад Курбанович	СКФО	Ставропольский край	КМС	06.11.2002
65 кг	**1** АТАГАЕВ Хусейн Алиевич	СКФО	Чеченская Республика	1 р.	10.11.2001
	2 ХАРИН Станислав Александрович	СКФО	Ставропольский край	1 р.	31.07.2003
	3 КАДИЕВ Тамерлан Ибрагимович	СКФО	Чеченская Республика	1 р.	18.08.2003
	3 ДАДАЕВ Магомед Айдыевич	СКФО	Чеченская Республика	1 р.	05.06.2002
70 кг	**1** УЛИТИН Ярослав Александрович	ЦФО	Тульская область	КМС	09.04.2003
	2 САЙДУЛАЕВ Малик Бисланович	СКФО	Чеченская Республика	КМС	18.01.2003
	3 БОГДАНОВ Сергей Васильевич	СКФО	Ставропольский край	1 р.	04.10.2002
	3 АСУЕВ Муслим Хазраилович	СКФО	Чеченская Республика	КМС	20.05.2001
75 кг	**1** НАЙБАРХАНОВ Хамзат Рустамович	СКФО	Чеченская Республика	КМС	10.08.2003
	2 ЛАБАЗАНОВ Адам Лабазанович	СКФО	Ставропольский край	КМС	04.06.2002
	3 КАЗИЕВ Ноэль Важаевич	СКФО	Республика Северная Осетия-Алания	1 р.	12.02.2003
	3 КАМЕНЕВ Виктор Сергеевич	ЦФО	Курская область	1 р.	17.06.2002
80 кг	**1** ДРАЧЁВ Олег Олегович	ЦФО	Курская область	КМС	07.10.2001
	2 АВДЕЛЯН Микаел Арманович	ЦФО	Орловская область	КМС	26.11.2002
	3 ХАСАНОВ Магомед Шаманович	СКФО	Чеченская Республика	КМС	20.08.2001
	3 ЩЕПЕЛЕВ Максим Алексеевич	ЦФО	Тульская область	КМС	05.11.2002
85 кг	**1** ДАТИЕВ Асланбек Аланович	СКФО	Республика Северная Осетия-Алания	КМС	08.11.2000
	2 АХМАСУЛТАНОВ Юсуп Вихаевич	СКФО	Чеченская Республика	1 р.	03.02.2000
	3 ГРИДАСОВ Михаил Вениаминович	ЦФО	Курская область	1 р.	15.10.2002
	3 ИСАЕВ Абдула Магомедгазиевич	СКФО	Ставропольский край	1 р.	16.04.2001

90+ кг	**1** ДЖАНАЕВ Ильяс Мусторович	СКФО	Чеченская Республика	1 р.	11.04.2003
	2 МАМЕДОВ Гейдар Эльмурадович	ЦФО	Орловская область	КМС	30.01.2001
	3 ГРИГОРОВ Сергей Романович	ЦФО	Курская область	КМС	20.12.1999
	3 ШЕСТАКОВ Артём Романович	СКФО	Ставропольский край	1 р.	03.10.2002

юниорки 18-21 год

55 кг	**1** САВИНА Елизавета Артёмовна	ЮФО	Краснодарский край	КМС	09.12.2002
	2 ШУБИНА Анна Дмитриевна	ЦФО	Тульская область	МС	08.02.2001
	3 ЛИТВИНЦЕВА Валерия Алексеевна	ЦФО	Липецкая область	1 р.	29.12.2001
	3 КЦОЕВА Амина Витальевна	СКФО	Республика Северная Осетия-Алания	КМС	20.04.2003

Главный судья, ВК _____ Борисюк М.Г. (г.Орёл)

Главный секретарь, ВК _____ Сизёненко Е.А.(г.Ставрополь)

XIII открытые Всероссийские юношеские игры боевых искусств АНАПА -2021

Зачет регионов РФ по виду спорта: Рукопашный бой

05-10.09.2021 **г-к.Анапа (п.Витязево)**

Место	Регион	Возрастные категории				Итого баллов
		12-13 лет	14-15 лет	16-17 лет	18-21 год	
1	26 Ставропольский край	389	279	193	113	974
2	20 Чеченская Республика	80	163	140	151	534
3	46 Курская область	78	73	140	59	350
4	57 Орловская область	88	64	51	44	247
5	15 Республика Северная Осетия-Алания	110	32	48	45	235
6	30 Астраханская область	115	73	41	0	229
7	61 Ростовская область	148	80	0	0	228
8	44 Костромская область	35	71	49	14	169
9	71 Тульская область	34	29	39	63	165
10	23 Краснодарский край	25	82	10	32	149
11	25 Приморский край	17	89	17	15	138
12	48 Липецкая область	52	25	25	14	116
13	42 Кемеровская область	32	46	32	0	110
14	08 Республика Калмыкия	34	29	19	0	82
15	02 Республика Башкортостан	40	38	0	0	78
16-17	24 Красноярский край	0	28	24	0	52
16-17	37 Ивановская область	28	0	24	0	52
18	78 город Санкт-Петербург	17	0	15	0	32
19	66 Свердловская область	0	27	0	0	27
20	74 Челябинская область	24	0	0	0	24
21	09 Карачаево-Черкесская Республика	0	5	14	0	19
22-13	29 Архангельская область	0	0	14	0	14
22-23	33 Владимирская область	14	0	0	0	14
24-25	05 Республика Дагестан	0	0	5	0	5
24-25	34 Волгоградская область	0	5	0	0	5

Главный судья, ВК _____ Борисюк М.Т. (г.Орёл)

Главный секретарь, ВК _____ Сизёненко Е.А.(г.Ставрополь)

Всероссийские соревнования среди юношей и девушек 12-13, 14-15, 16-17 лет,
юниоров и юниорок 18-21 год по рукопашному бою
в программе XIII открытых Всероссийских юношеских Игр боевых искусств АНАПА-2021
(СМ № 327 в ЕКП Минспорта)

05-10.09.2021 **г-к.Анапа (п.Витязево)**

Протокол хода соревнований

юноши 12-13 лет **30 кг** **4 чел.**

Подгруппа А

1	ДЖАБАЕВ Ильмар	2юн.р.	СКФО Ставропольский край
3	КОРЕШКОВ Михаил	2юн.р.	ЦФО Ивановская область

1 4:1 3.00

2	АРУТЮНОВ Тигран	2юн.р.	СКФО Ставропольский край
4	МИРЗОЯН Михаил	3юн.р	ЮФО Астраханская область

2 4:1 3.00

1 3:2 3.00 — **1 место**

Подгруппа В

2 — **2 место**

3 — **3 место**

4 — **3 место**

Протокол личных результатов

№п/п	Место	№ п/ж	Фамилия, имя, отчество	Дата рождения	Округ	Команда	Разряд	Тренер
1	**1**	1	ДЖАБАЕВ Ильмар Рамазанович	07.08.2009	СКФО	Ставропольский край	2юн.р.	Лабазанов Л.Б., Лабазанова Е.Б.
2	**2**	2	АРУТЮНОВ Тигран Артурович	21.02.2009	СКФО	Ставропольский край	2юн.р.	Абрамян С.С.
3	**3**	3	КОРЕШКОВ Михаил Алексеевич	23.06.2009	ЦФО	Ивановская область	2юн.р.	Сухарев Д.В.
4	**3**	4	МИРЗОЯН Михаил Дмитриевич	20.04.2008	ЮФО	Астраханская область	3юн.р	Рыскалиев Р.К.

Главный судья, ВК _____ Борисюк М.Т.. (г.Орёл)

Главный секретарь, ВК _____ Сизёненко Е.А.(г.Ставрополь)

Всероссийские соревнования среди юношей и девушек 12-13, 14-15, 16-17 лет,
юниоров и юниорок 18-21 год по рукопашному бою
в программе XIII открытых Всероссийских юношеских Игр боевых искусств АНАПА-2021
(СМ № 327 в ЕКП Минспорта)

05-10.09.2021 **г-к.Анапа (п.Витязево)**

Протокол хода соревнований

юноши	
12-13 лет	
33 кг	
10	чел

Подгруппа А

1	ХРЕСТИН Анатолий	3юн.р	ЮФО Ростовская область
9	СИМЯН Арсен	2юн.р.	СКФО Ставропольский край
5	СИНКИН Никита	1юн.р.	СФО Кемеровская область
13			
3	ШАНДЫБА Владимир	1юн.р.	ЦФО Костромская область
11			
7	МАХМУДОВ Арслан	2юн.р.	ЮФО Астраханская область
15			
2	МЕРЗЛИКИН Владислав	2юн.р.	СКФО Ставропольский край
10	МАКСИМОВ Дмитрий	3юн.р	ПФО Республика Башкортостан
6	МЕЛЕХОВ Григорий	1юн.р.	ЮФО Ростовская область
14			
4	СЕЛЕСКЕРОВ Самсон	2юн.р.	СКФО Ставропольский край
12			
8	БАБАЯН Микаэль	1юн.р.	ЮФО Краснодарский край
16			

9 — 4:1 3.00
5 — 4:1 3.00
5
5 — 4:1 3.00
3
7 — 4:1 3.00
7
5 — 4:1 3.00 — **1 место**
2 — 5:0 1.09 ЯП
4 — **2 место**
6 — 4:1 3.00
6
4 — 5:0 1.30 бп
4
4 — 5:0 0.52 УД
8

Подгруппа В

Утешительная подгруппа А

9
9
3 — 5:0 1.30 бп
3
6 — 4:1 3.00 — **3 место**
3
6

Утешительная подгруппа В

2
2
2 — 5:0 1.38 бп
8
7 — 4:1 3.00 — **3 место**
8
7

Главный судья, ВК _____ Борисюк М.Т.. (г.Орёл)

Главный секретарь, ВК _____ Сизёненко Е.А.(г.Ставрополь)

Всероссийские соревнования среди юношей и девушек 12-13, 14-15, 16-17 лет,
юниоров и юниорок 18-21 год по рукопашному бою
в программе XIII открытых Всероссийских юношеских Игр боевых искусств АНАПА-2021
(СМ № 327 в ЕКП Минспорта)

05-10.09.2021 **г-к.Анапа (п.Витязево)**

Личные результаты

юноши 12-13 лет 33 кг

№п/п	№п/ж	Место	Фамилия, имя, отчество	Дата рождения	Округ	Субъект	Разряд	Тренер
1	5	**1**	СИНКИН Никита Сергеевич	04.09.2008	СФО	Кемеровская область	1юн.р.	Марченко Ю.А., Веселкин К.В.
2	4	**2**	СЕЛЕСКЕРОВ Самсон Георгиевич	10.08.2008	СКФО	Ставропольский край	2юн.р.	Микейлов В.С.
3	6	**3**	МЕЛЕХОВ Григорий Иванович	20.11.2008	ЮФО	Ростовская область	1юн.р.	Аветисян М.А.
4	7	**3**	МАХМУДОВ Арслан Русланович	21.10.2008	ЮФО	Астраханская область	2юн.р.	Рыскалиев Р.К.
5	3	**5 - 6**	ШАНДЫБА Владимир Андреевич	15.01.2008	ЦФО	Костромская область	1юн.р.	Рабаданов М.И.
6	2	**5 - 6**	МЕРЗЛИКИН Владислав Вячеславович	27.11.2008	СКФО	Ставропольский край	2юн.р.	Якубов И.Я.
7	9	**7 - 8**	СИМЯН Арсен Семикович	08.02.2009	СКФО	Ставропольский край	2юн.р.	Абрамян С.С.
8	8	**7 - 8**	БАБАЯН Микаэль Сасунович	21.09.2008	ЮФО	Краснодарский край	1юн.р.	Таловский А.А.
9	1	**9 - 10**	ХРЕСТИН Анатолий Сергеевич	13.02.2009	ЮФО	Ростовская область	3юн.р	Мозговой А.М.
10	10	**9 - 10**	МАКСИМОВ Дмитрий Александрович	23.01.2009	ПФО	Республика Башкортостан	3юн.р	Колонских Д.М.

Главный судья, ВК _____ Борисюк М.Т.. (г.Орёл)

Главный секретарь, ВК _____ Сизёненко Е.А.(г.Ставрополь)

ОБЩЕРОССИЙСКАЯ ФИЗКУЛЬТУРНО-СПОРТИВНАЯ ОБЩЕСТВЕННАЯ ОРГАНИЗАЦИЯ «ВСЕРОССИЙСКАЯ ФЕДЕРАЦИЯ РУКОПАШНОГО БОЯ» ИНН 7707287390 ОГРН 1027700275646

Всероссийские соревнования среди юношей и девушек 12-13, 14-15, 16-17 лет,
юниоров и юниорок 18-21 год по рукопашному бою
в программе XIII открытых Всероссийских юношеских Игр боевых искусств АНАПА-2021
(СМ № 327 в ЕКП Минспорта)

05-10.09.2021 **г-к.Анапа (п.Витязево)**

Протокол хода соревнований

юноши	
12-13 лет	
36 кг	
13	чел

Подгруппа А

1	БИЖИЕВ Мовлды	1юн.р.	СКФО Чеченская Республика
9	САРКИСЯН Роберт	3юн.р	СКФО Ставропольский край
5	ЩЕРБАНЬ Артём	3юн.р	ЮФО Астраханская область
13	ХАЧИКОВ Григорий	2юн.р.	СКФО Ставропольский край
3	СААКЯН Саак	3юн.р	ЦФО Орловская область
11	РАХМАНИН Александр	1юн.р.	СКФО Ставропольский край
7	ГУЛЫЙ Илья	2юн.р.	СКФО Ставропольский край
15			
2	ПОЗДНЯКОВ Андрей	2юн.р.	ЦФО Курская область
10	ЛЕОНОВ Василий	2юн.р.	СКФО Ставропольский край
6	КРАВЧЕНКО Даниил	1юн.р.	СКФО Ставропольский край
14			
4	ПАРХОМЕНКО Владислав	2юн.р.	СКФО Ставропольский край
12	СОЛОВЬЁВ Родион	3юн.р	СКФО Ставропольский край
8	ДЕЛЕВ Вячеслав	2юн.р.	СКФО Ставропольский край
16			

1 — 5:0 0.58 яп
1 — 4:1 3.00
5 — 4:1 3.00
1 — 5:0 2.11 нпб
11 — 5:0 1.34 яп
7 — 5:0 0.57 уд
7
1 — 4:1 3.00 — **1 место**
10 — 3:2 3.00
10 — 5:0 2.54 нпб
6
10 — 3:2 3.00 — **2 место**
12 — 4:1 3.00
8 — 5:0 1.26 яп
8

Подгруппа В

Утешительная подгруппа А

9
5 — 5:0 0.58 нпб
5
5 — 4:1 3.00
11
5 — 4:1 3.00 — **3 место**
11
8

Утешительная подгруппа В

2
2 — 4:1 3.00
6
2 — 5:0 0.35 нпб
12
2 — 4:1 3.00 — **3 место**
12
7

Главный судья, ВК _____ Борисюк М.Т.. (г.Орёл)

Главный секретарь, ВК _____ Сизёненко Е.А.(г.Ставрополь)

Всероссийские соревнования среди юношей и девушек 12-13, 14-15, 16-17 лет,
юниоров и юниорок 18-21 год по рукопашному бою
в программе XIII открытых Всероссийских юношеских Игр боевых искусств АНАПА-202
(СМ № 327 в ЕКП Минспорта)

05-10.09.2021 **г-к.Анапа (п.Витязево)**

Личные результаты

юноши 12-13 лет 36 кг

№п/п	№п/ж	Место	Фамилия, имя, отчество	Дата рождения	Округ	Субъект	Разряд	Тренер
1	1	**1**	БИЖИЕВ Мовлды Магомедович	30.01.2009	СКФО	Чеченская Республика	1юн.р.	Даудов С.А.
2	10	**2**	ЛЕОНОВ Василий Михайлович	26.09.2008	СКФО	Ставропольский край	2юн.р.	Микейлов В.С.
3	5	**3**	ЩЕРБАНЬ Артём Егорович	29.11.2007	ЮФО	Астраханская область	3юн.р	Кузьмин А.Г.
4	2	**3**	ПОЗДНЯКОВ Андрей Константинович	09.12.2008	ЦФО	Курская область	2юн.р.	Дериглазов В.В.
5	8	**5 - 6**	ДЕЛЕВ Вячеслав Игоревич	17.06.2008	СКФО	Ставропольский край	2юн.р.	Мурсалов К.З., Мурсалова Д.З.
6	7	**5 - 6**	ГУЛЫЙ Илья Александрович	15.02.2009	СКФО	Ставропольский край	2юн.р.	Лабазанов Л.Б., Лабазанова Е.Б.
7	11	**7 - 8**	РАХМАНИН Александр Владимирович	02.10.2008	СКФО	Ставропольский край	1юн.р.	Якубов И.Я.
8	12	**7 - 8**	СОЛОВЬЁВ Родион Романович	12.08.2009	СКФО	Ставропольский край	3юн.р	Ковалёв А.Д.
9	9	**9 - 10**	САРКИСЯН Роберт Тигранович	21.08.2009	СКФО	Ставропольский край	3юн.р	Геворгян Б.Н., Сизёненко Н.Н.
10	6	**9 - 10**	КРАВЧЕНКО Даниил Александрович	29.05.2009	СКФО	Ставропольский край	1юн.р.	Якубов И.Я.
11	13	**11 - 13**	ХАЧИКОВ Григорий Сергеевич	19.01.2008	СКФО	Ставропольский край	2юн.р.	Абрамян С.С.
12	3	**11 - 13**	СААКЯН Саак Артурович	28.02.2009	ЦФО	Орловская область	3юн.р	Баласян А.З.
13	4	**11 - 13**	ПАРХОМЕНКО Владислав Андреевич	13.04.2009	СКФО	Ставропольский край	2юн.р.	Абрамян С.С.

Главный судья, ВК _____ Борисюк М.Т.. (г.Орёл)

Главный секретарь, ВК _____ Сизёненко Е.А.(г.Ставрополь)

Всероссийские соревнования среди юношей и девушек 12-13, 14-15, 16-17 лет,
юниоров и юниорок 18-21 год по рукопашному бою
в программе XIII открытых Всероссийских юношеских Игр боевых искусств АНАПА-2021
(СМ № 327 в ЕКП Минспорта)

05-10.09.2021 **г-к.Анапа (п.Витязево)**

Протокол хода соревнований

юноши	
12-13 лет	
39 кг	
9	чел

Подгруппа А

1	ДЖАБРАИЛОВ Адам	1юн.р.	СКФО Чеченская Республика
9	ИЗИБАИРОВ Сергей	3юн.р	ПФО Республика Башкортостан
5	ЮДИН Андрей	2юн.р.	ЮФО Астраханская область
13			
3	ХРЯПИН Михаил	2юн.р.	СКФО Ставропольский край
11			
7	ХАБАРОВ Илья	1юн.р.	г.Санкт-Петербург
15			
2	ОМАРОВ Курбанмагомед	2юн.р.	СКФО Ставропольский край
10			
6	КАНШАЕВ Гкоргий	3юн.р	ПФО Республика Башкортостан
14			
4	ДЗУЛАЕВ Азамат	1юн.р.	СКФО Республика Северная Осетия-Алания
12			
8	ПАТРАКОВ Станислав	3юн.р	СКФО Ставропольский край
16			

1 — 5:0 1.30 УД — 5
5
5 — 4:1 3.00 — 7
3
7 — 4:1 3.00 — 7
7
7 — 4:1 3.00 — 7 — **1 место**
2
4 — **2 место**
2 — 5:0 0.30 НПБ — 6
6
4 — 5:0 1.00 ЯП — 4
4
4 — 4:1 3.00 — 8
8

Подгруппа В

Утешительная подгруппа А

1
1
3 — 4:1 3.00
3
3 — 4:1 3.00 — **3 место**
3
2

Утешительная подгруппа В

6
6
8 — 5:0 1.00 ЯП
8
5 — 4:1 3.00 — **3 место**
8
5

Главный судья, ВК _____ Борисюк М.Т.. (г.Орёл)

Главный секретарь, ВК _____ Сизёненко Е.А.(г.Ставрополь)

Всероссийские соревнования среди юношей и девушек 12-13, 14-15, 16-17 лет,
юниоров и юниорок 18-21 год по рукопашному бою
в программе XIII открытых Всероссийских юношеских Игр боевых искусств АНАПА-2021
(СМ № 327 в ЕКП Минспорта)

05-10.09.2021 **г-к.Анапа (п.Витязево)**

Личные результаты

юноши 12-13 лет 39 кг

№п/п	№п/ж	Место	Фамилия, имя, отчество	Дата рождения	Округ	Субъект	Разряд	Тренер
1	7	**1**	ХАБАРОВ Илья Владимирович	31.01.2008	Санкт-Петербу	г.Санкт-Петербург	1юн.р.	Киселев Н.С.
2	4	**2**	ДЗУЛАЕВ Азамат Батразович	29.10.2008	СКФО	Республика Северная Осетия-Алания	1юн.р.	Дзитоев А.М.
3	3	**3**	ХРЯПИН Михаил Евгеньевич	05.10.2007	СКФО	Ставропольский край	2юн.р.	Денисов А.З.
4	5	**3**	ЮДИН Андрей Сергеевич	14.12.2008	ЮФО	Астраханская область	2юн.р.	Кузьмин А.Г.
5	2	**5 - 6**	ОМАРОВ Курбанмагомед Магомедсаламович	09.09.2008	СКФО	Ставропольский край	2юн.р.	Мурсалов К.З., Мурсалова Д.З.
6	8	**5 - 6**	ПАТРАКОВ Станислав Владимирович	04.09.2009	СКФО	Ставропольский край	3юн.р	Потапов А.Л.
7	1	**7 - 8**	ДЖАБРАИЛОВ Адам Тамерланович	01.08.2008	СКФО	Чеченская Республика	1юн.р.	Даудов С.А.
8	6	**7 - 8**	КАНШАЕВ Гкоргий Радионович	17.04.2009	ПФО	Республика Башкортостан	3юн.р	Колонских Д.М.
9	9	**9**	ИЗИБАИРОВ Сергей Семенович	02.03.2008	ПФО	Республика Башкортостан	3юн.р	Колонских Д.М.

Главный судья, ВК _____ Борисюк М.Т.. (г.Орёл)

Главный секретарь, ВК _____ Сизёненко Е.А.(г.Ставрополь)

Всероссийские соревнования среди юношей и девушек 12-13, 14-15, 16-17 лет,
юниоров и юниорок 18-21 год по рукопашному бою
в программе XIII открытых Всероссийских юношеских Игр боевых искусств АНАПА-2021
(СМ № 327 в ЕКП Минспорта)

05-10.09.2021 **г-к.Анапа (п.Витязево)**

Протокол хода соревнований

юноши	
12-13 лет	
42 кг	
12	чел

Подгруппа А

1	ВОСТРИКОВ Николай	3юн.р	СКФО Ставропольский край
9	АДМАКИН Даниил	1юн.р.	СФО Кемеровская область
5	АБАКАРОВ Руслан	2юн.р.	СКФО Ставропольский край
13			
3	МАГОМЕДОВ Камиль	3юн.р	СКФО Ставропольский край
11	МОЗГОВОЙ Владислав	1юн.р.	ЮФО Ростовская область
7	БАДАЕВ Фёдор	1юн.р.	ЦФО Владимирская область
15			
2	ДОСАЛИЕВ Наиль	3юн.р	ЮФО Астраханская область
10	ТИХОНОВ Тимофей	2юн.р.	СКФО Ставропольский край
6	АРАБОВ Георгий	1юн.р.	СКФО Ставропольский край
14			
4	КАНЬШИН Данила	3юн.р	СКФО Ставропольский край
12	СМИРНОВ Семен	2юн.р.	ЮФО Ростовская область
8	ЛАБЗАЕВ Егор	1юн.р.	ЦФО Курская область
16			

9 — 5:0 2.18 яп
5
9 — 5:0 2.14 яп
11 — 5:0 0.28 бп
7
7 — 5:0 1.49 яп
9 — 5:0 2.39 яп
2 — 4:1 3.00
6
6 — 5:0 0.55 бп
12 — 5:0 2.18 яп
8
12 — 3:2 3.00
6 — 4:1 3.00
6 — 4:1 3.00 — **1 место**
9 — **2 место**

Подгруппа В

Утешительная подгруппа А

1
5 — 4:1
5
11 — 5:0 1.27 уд
11
12 — 4:1 3.00 — **3 место**
11
12

Утешительная подгруппа В

2
2
8 — 5:0 0.50 бп
4
8 — 5:0 0.42 нпб
8
7 — 3:2 3.00 — **3 место**
7

Главный судья, ВК _____ Борисюк М.Т.. (г.Орёл)

Главный секретарь, ВК _____ Сизёненко Е.А.(г.Ставрополь)

Всероссийские соревнования среди юношей и девушек 12-13, 14-15, 16-17 лет,
юниоров и юниорок 18-21 год по рукопашному бою
в программе XIII открытых Всероссийских юношеских Игр боевых искусств АНАПА-2021
(СМ № 327 в ЕКП Минспорта)

05-10.09.2021 **г-к.Анапа (п.Витязево)**

Личные результаты

юноши 12-13 лет 42 кг

№п/п	№п/ж	Место	Фамилия, имя, отчество	Дата рождения	Округ	Субъект	Разряд	Тренер
1	6	**1**	АРАБОВ Георгий Геннадьевич	06.11.2007	СКФО	Ставропольский край	1юн.р.	Микейлов В.С.
2	9	**2**	АДМАКИН Даниил Денисович	11.07.2008	СФО	Кемеровская область	1юн.р.	Марченко Ю.А., Веселкин К.В.
3	12	**3**	СМИРНОВ Семен Александрович	26.05.2008	ЮФО	Ростовская область	2юн.р.	Гладких С.Ю.
4	7	**3**	БАДАЕВ Фёдор Дмитриевич	26.02.2008	ЦФО	Владимирская область	1юн.р.	Кошелев А.В.
5	11	**5 - 6**	МОЗГОВОЙ Владислав Алексеевич	29.03.2008	ЮФО	Ростовская область	1юн.р.	Мозговой А.М.
6	8	**5 - 6**	ЛАБЗАЕВ Егор Петрович	11.08.2008	ЦФО	Курская область	1юн.р.	Григоров А.Н.. Митюнин С.Н.
7	5	**7 - 8**	АБАКАРОВ Руслан Таймурасович	09.10.2008	СКФО	Ставропольский край	2юн.р.	Геворгян Б.Н., Сизёненко Н.Н.
8	2	**7 - 8**	ДОСАЛИЕВ Наиль Альбекович	09.10.2008	ЮФО	Астраханская область	3юн.р	Рыскалиев Р.К.
9	1	**9 - 10**	ВОСТРИКОВ Николай Николаевич	26.09.2008	СКФО	Ставропольский край	3юн.р	Якубов И.Я.
10	4	**9 - 10**	КАНЬШИН Данила Евгеньевич	19.08.2009	СКФО	Ставропольский край	3юн.р	Денисов А.З.
11	3	**11 - 12**	МАГОМЕДОВ Камиль Алигаджиевич	09.11.2009	СКФО	Ставропольский край	3юн.р	Мурсалов К.З., Мурсалова Д.З.
12	10	**11 - 12**	ТИХОНОВ Тимофей Артёмович	13.09.2008	СКФО	Ставропольский край	2юн.р.	Якубов И.Я.

Главный судья, ВК _____ Борисюк М.Т.. (г.Орёл)

Главный секретарь, ВК _____ Сизёненко Е.А.(г.Ставрополь)

Всероссийские соревнования среди юношей и девушек 12-13, 14-15, 16-17 лет,
юниоров и юниорок 18-21 год по рукопашному бою
в программе XIII открытых Всероссийских юношеских Игр боевых искусств АНАПА-2021
(СМ № 327 в ЕКП Минспорта)

05-10.09.2021 **г-к.Анапа (п.Витязево)**

Протокол хода соревнований

юноши	
12-13 лет	
46 кг	
15	чел

Подгруппа А

1	МАХАЕВ Умар	1юн.р.	СКФО Чеченская Республика
9	МУРАШКИНЦЕВ Дмитрий	3юн.р	ПФО Республика Башкортостан
5	УХОВ Дмитирий	2юн.р.	ЦФО Костромская область
13	АГАДЖАНЯН Артур	1юн.р.	СКФО Ставропольский край
3	МАКСИМОВ Кирилл	3юн.р	ЦФО Курская область
11	ВАНИЕВ Азамат	1юн.р.	СКФО Республика Северная Осетия-Алания
7	ЛУШНИКОВ Максим	2юн.р.	СКФО Ставропольский край
15	ГЛАДКИХ Ярослав	3юн.р	ЮФО Ростовская область
2	ГОЛУБЬ Владимир	3юн.р	ПФО Республика Башкортостан
10	ЕРМАКИН Даниил	1юн.р.	ЦФО Костромская область
6	ТАГИРОВ Хыйса	1юн.р.	СКФО Республика Северная Осетия-Алания
14	КОНОВАЛОВ Иван	2юн.р.	ЦФО Курская область
4	МИКЕЙЛОВ Дмитрий	3юн.р	СКФО Ставропольский край
12	СТАРЧЕНКО Сергей	3юн.р	ЮФО Ростовская область
8	МАНУКЯН Сос	1юн.р.	ДФО Приморский край
16			

9 — 5:0 1.30 — ЯП
5 — 4:1 3.00
5 — 3:2 3.00
5 — 5:0 1.30 — УД
11 — 4:1 3.00
7 — 4:1 3.00
7 — 5:0 3.00
8 — 4:1 3.00 — **1 место**
10 — 5:0 2.49 — ЯП
10 — 4:1 3.00
5 — **2 место**
6 — 4:1 3.00
8 — 5:0 2.40 — ЯП
4 — 3:2 3.00
8 — 5:0 2.57 — ЯП
8

Подгруппа В

Утешительная подгруппа А

13
13 — 4:1 3.00
9
13 — 4:1 3.00
15
11 — 4:1 3.00
13 — 4:1 3.00 — **3 место**
11
10

Утешительная подгруппа В

2
6 — 5:0 1.30 — ЯП
6
6 — 4:1 3.00
4
6 — 5:0 1.49 — **3 место**
4
7

Главный судья, ВК _____ Борисюк М.Т.. (г.Орёл)

Главный секретарь, ВК _____ Сизёненко Е.А.(г.Ставрополь)

Всероссийские соревнования среди юношей и девушек 12-13, 14-15, 16-17 лет,
юниоров и юниорок 18-21 год по рукопашному бою
в программе XIII открытых Всероссийских юношеских Игр боевых искусств АНАПА-2021
(СМ № 327 в ЕКП Минспорта)

05-10.09.2021 **г-к.Анапа (п.Витязево)**

Личные результаты

юноши 12-13 лет 46 кг

№п/п	№п/ж	Место	Фамилия, имя, отчество	Дата рождения	Округ	Субъект	Разряд	Тренер
1	8	**1**	МАНУКЯН Сос Рустамович	12.09.2007	ДФО	Приморский край	1юн.р.	Дягель П.И.
2	5	**2**	УХОВ Дмитирий Иванович	10.09.2007	ЦФО	Костромская область	2юн.р.	Каштылов О.В.
3	13	**3**	АГАДЖАНЯН Артур Альбертович	11.11.2007	СКФО	Ставропольский край	1юн.р.	Потапов А.Л.
4	6	**3**	ТАГИРОВ Хыйса Тагирович	07.09.2008	СКФО	Республика Северная Осетия-Алания	1юн.р.	Кадиев Н.К.
5	10	**5 - 6**	ЕРМАКИН Даниил Максимович	27.05.2009	ЦФО	Костромская область	1юн.р.	Рабаданов М.И.
6	7	**5 - 6**	ЛУШНИКОВ Максим Вячеславович	14.06.2008	СКФО	Ставропольский край	2юн.р.	Якубов И.Я.
7	11	**7 - 8**	ВАНИЕВ Азамат Сосланович	07.11.2008	СКФО	Республика Северная Осетия-Алания	1юн.р.	Кадиев Н.К.
8	4	**7 - 8**	МИКЕЙЛОВ Дмитрий Владимирович	21.04.2009	СКФО	Ставропольский край	3юн.р	Микейлов В.С.
9	9	**9 - 11**	МУРАШКИНЦЕВ Дмитрий Евгеньевич	15.07.2009	ПФО	Республика Башкортостан	3юн.р	Колонских Д.М.
10	15	**9 - 11**	ГЛАДКИХ Ярослав Сергеевич	20.06.2009	ЮФО	Ростовская область	3юн.р	Гладких С.Ю.
11	2	**9 - 11**	ГОЛУБЬ Владимир Валентинович	16.03.2009	ПФО	Республика Башкортостан	3юн.р	Колонских Д.М.
12	1	**12 - 15**	МАХАЕВ Умар Халидович	19.07.2009	СКФО	Чеченская Республика	1юн.р.	Гарсиев У.Б.
13	3	**12 - 15**	МАКСИМОВ Кирилл Максимович	14.10.2008	ЦФО	Курская область	3юн.р	Нестерова Т.В.
14	14	**12 - 15**	КОНОВАЛОВ Иван Дмитриевич	19.10.2007	ЦФО	Курская область	2юн.р.	Дериглазов Е.В.
15	12	**12 - 15**	СТАРЧЕНКО Сергей Юрьевич	24.09.2008	ЮФО	Ростовская область	3юн.р	Мозговой А.М.

Главный судья, ВК _____ Борисюк М.Т.. (г.Орёл)

Главный секретарь, ВК _____ Сизёненко Е.А.(г.Ставрополь)

Всероссийские соревнования среди юношей и девушек 12-13, 14-15, 16-17 лет,
юниоров и юниорок 18-21 год по рукопашному бою
в программе XIII открытых Всероссийских юношеских Игр боевых искусств АНАПА-2021
(СМ № 327 в ЕКП Минспорта)

05-10.09.2021 **г-к.Анапа (п.Витязево)**

Протокол хода соревнований

юноши	
12-13 лет	
50 кг	
13	чел

Подгруппа А

1	АГАФОНОВ Кирилл	1юн.р.	СКФО Республика Северная Осетия-Алания
9	БАЙДАЛА Иван	2юн.р.	ЦФО Орловская область
5	МОСКАЧЕВ Никита	3юн.р	ЮФО Ростовская область
13	ШЕВЦОВ Руслан	3юн.р	СКФО Ставропольский край
3	АБАЕВ Сайд-Ахмед	1юн.р.	СКФО Чеченская Республика
11	КОТЛЯРОВ Кирилл	2юн.р.	СКФО Ставропольский край
7	АЖАХМЕТОВ Азамат	2юн.р.	ЮФО Астраханская область
15			
2	МИНАКОВ Дмитрий	2юн.р.	ЦФО Курская область
10	ТАНОВ Вячеслав	2юн.р.	СКФО Ставропольский край
6	АЛИЕВ Давид	1юн.р.	СКФО Республика Северная Осетия-Алания
14			
4	ИСАКОВ Данил	3юн.р	СКФО Ставропольский край
12	ОЧИРОВ Дольган	1юн.р.	ЮФО Республика Калмыкия
8	КУШНАРЕВ Денис	1юн.р.	СКФО Ставропольский край
16			

9 — 5:0 1.47 — яп
9 — 4:1 3.00
5 — 4:1 3.00
7 — 4:1 3.00
3 — 5:0 1.50 — яп
7 — 4:1 3.00
7
7 — 4:1 3.00 — **1 место**
2 — 3:2 3.00
6 — **2 место**
6 — 5:0 2.35 — яп
6
6 — 3:2 3.00
12 — 4:1 3.00
8 — 5:0 0.30 — нпб
8

Подгруппа В

Утешительная подгруппа А

1
1 — 3:2 3.00
5
3 — 4:1 3.00
3
3
8 — 4:1 3.00 — **3 место**
8

Утешительная подгруппа В

2
2
2 — 5:0 0.00 — снв
12
12
9 — 4:1 3.00 — **3 место**
9

Главный судья, ВК _____ Борисюк М.Т.. (г.Орёл)

Главный секретарь, ВК _____ Сизёненко Е.А.(г.Ставрополь)

Всероссийские соревнования среди юношей и девушек 12-13, 14-15, 16-17 лет,
юниоров и юниорок 18-21 год по рукопашному бою
в программе XIII открытых Всероссийских юношеских Игр боевых искусств АНАПА-2021
(СМ № 327 в ЕКП Минспорта)

05-10.09.2021 **г-к.Анапа (п.Витязево)**

Личные результаты

юноши 12-13 лет 50 кг

№п/п	№п/ж	Место	Фамилия, имя, отчество	Дата рождения	Округ	Субъект	Разряд	Тренер
1	7	**1**	АЖАХМЕТОВ Азамат Ерланович	09.11.2007	ЮФО	Астраханская область	2юн.р.	Рыскалиев Р.К.
2	6	**2**	АЛИЕВ Давид Русланович	13.09.2007	СКФО	Республика Северная Осетия-Алания	1юн.р.	Кадиев Н.К.
3	8	**3**	КУШНАРЕВ Денис Игоревич	14.11.2007	СКФО	Ставропольский край	1юн.р.	Якубов И.Я.
4	9	**3**	БАЙДАЛА Иван Евгеньевич	28.11.2007	ЦФО	Орловская область	2юн.р.	Баласян А.З.
5	3	**5 - 6**	АБАЕВ Сайд-Ахмед Ахмедович	23.07.2008	СКФО	Чеченская Республика	1юн.р.	Гарсиев У.Б.
6	2	**5 - 6**	МИНАКОВ Дмитрий Александрович	15.03.2009	ЦФО	Курская область	2юн.р.	Дериглазов В.В.
7	1	**7 - 8**	АГАФОНОВ Кирилл Владимирович	05.09.2008	СКФО	Республика Северная Осетия-Алания	1юн.р.	Кадиев Н.К.
8	12	**7 - 8**	ОЧИРОВ Дольган Антонович	07.11.2008	ЮФО	Республика Калмыкия	1юн.р.	Дашеев Б.И.
9	5	**9**	МОСКАЧЕВ Никита Викторович	22.09.2008	ЮФО	Ростовская область	3юн.р	Гладких С.Ю.
10	13	**10 - 13**	ШЕВЦОВ Руслан Дмитриевич	02.03.2009	СКФО	Ставропольский край	3юн.р	Геворгян Б.Н., Сизёненко Н.Н.
11	11	**10 - 13**	КОТЛЯРОВ Кирилл Николаевич	04.03.2009	СКФО	Ставропольский край	2юн.р.	Абрамян С.С.
12	10	**10 - 13**	ТАНОВ Вячеслав Сократович	14.02.2008	СКФО	Ставропольский край	2юн.р.	Микейлов В.С.
13	4	**10 - 13**	ИСАКОВ Данил Александрович	04.03.2009	СКФО	Ставропольский край	3юн.р	Абрамян С.С.

Главный судья, ВК _____ Борисюк М.Т.. (г.Орёл)

Главный секретарь, ВК _____ Сизёненко Е.А.(г.Ставрополь)

Всероссийские соревнования среди юношей и девушек 12-13, 14-15, 16-17 лет,
юниоров и юниорок 18-21 год по рукопашному бою
в программе XIII открытых Всероссийских юношеских Игр боевых искусств АНАПА-2021
(СМ № 327 в ЕКП Минспорта)

05-10.09.2021 **г-к.Анапа (п.Витязево)**

Протокол хода соревнований

юноши	
12-13 лет	
55 кг	
6	чел

Подгруппа А

1	КИШИЕВ Василий	2юн.р.	СКФО Ставропольский край
5	АКОПЯН Григорий	3юн.р	ЮФО Ростовская область
3	ИБАДОВ Вугар	2юн.р.	ЮФО Астраханская область
7			
2	НАТАЛИЕВ Рифат	2юн.р.	ЮФО Астраханская область
6	МЯГЧЕНКО Семен	3юн.р	ЦФО Курская область
4	РАЙКОВ Александр	1юн.р.	ЦФО Липецкая область
8			

Подгруппа В

5 — 4:1 3.00
3 — 4:1 3.00
3
2 — 4:1 3.00
2 — 4:1 3.00
4

Утешительная подгруппа А

1
1
4 — 4:1 3.00 — **3 место**
4

2 — 4:1 3.00 — **1 место**
3 — **2 место**

Утешительная подгруппа В

6
6
6 — 4:1 3.00 — **3 место**
5

Личные результаты

№п/п	№ п/ж	Место	Фамилия, имя, отчество	Год рожд.	Команда	Разряд	Тренер
1	2	1	НАТАЛИЕВ Рифат Азаматович	17.09.2007	ЮФО Астраханская область	2юн.р.	Рыскалиев Р.К.
2	3	2	ИБАДОВ Вугар Ильгарович	26.09.2008	ЮФО Астраханская область	2юн.р.	Кузьмин А.Г.
3	4	3	РАЙКОВ Александр Романович	11.12.2007	ЦФО Липецкая область	1юн.р.	Коростинский В.Н., Сафонов М.И.
4	6	3	МЯГЧЕНКО Семен Сергеевич	03.08.2008	ЦФО Курская область	3юн.р	Григоров А.Н.. Митюнин С.Н.
5	1	5 - 6	КИШИЕВ Василий Захарьевич	01.04.2008	СКФО Ставропольский край	2юн.р.	Абрамян С.С.
6	5	5 - 6	АКОПЯН Григорий Аликович	22.06.2009	ЮФО Ростовская область	3юн.р	Аветисян М.А.

Главный судья, ВК _____ Борисюк М.Т.. (г.Орёл)

Главный секретарь, ВК _____ Сизёненко Е.А.(г.Ставрополь)

Всероссийские соревнования среди юношей и девушек 12-13, 14-15, 16-17 лет,
юниоров и юниорок 18-21 год по рукопашному бою
в программе XIII открытых Всероссийских юношеских Игр боевых искусств АНАПА-2021
(СМ № 327 в ЕКП Минспорта)

05-10.09.2021 **г-к.Анапа (п.Витязево)**

Протокол хода соревнований

юноши	
12-13 лет	
60 кг	
5	**чел**

Подгруппа А

1	КИРИЧЕНКО Кирилл	3юн.р	ЦФО Курская область
5	ТЕРЕХОВ Евгений	1юн.р.	СКФО Ставропольский край
3	КУЛАГИН Тимофей	1юн.р.	УФО Челябинская область
7			
2	САРГСЯН Ашот	1юн.р.	ЮФО Ростовская область
6			
4	БЕСЛЕКОЕВ Азамат	1юн.р.	СКФО Республика Северная Осетия-Алания
8			

Подгруппа В

5 — 5:0 2.27 — яп

3

5 — 4:1 3.00

2 — 5:0 0.14 — нпб

2

2 — 4:1 3.00

4

Утешительная подгруппа А

1 — 1

4 — 4 — 5:0 0.36 — нпб

3 место

1 место

5 — **2 место**

Утешительная подгруппа В

3 — 3

3 место

Личные результаты

№п/п	№ п/ж	Место	Фамилия, имя, отчество	Год рожд.	Команда	Разряд	Тренер
1	2	**1**	САРГСЯН Ашот Григорович	24.10.2008	ЮФО Ростовская область	1юн.р.	Аветисян М.А.
2	5	**2**	ТЕРЕХОВ Евгений Евгеньевич	04.12.2007	СКФО Ставропольский край	1юн.р.	Резюк И.А., Резюк А.А.
3	4	**3**	БЕСЛЕКОЕВ Азамат Заурбекович	28.01.2008	СКФО Республика Северная Осетия-Алания	1юн.р.	Дзитоев А.М.
4	3	**3**	КУЛАГИН Тимофей Сергеевич	29.12.2007	УФО Челябинская область	1юн.р.	Холодилин Д.А.
5	1	**5**	КИРИЧЕНКО Кирилл Дмитриевич	23.09.2008	ЦФО Курская область	3юн.р	Григоров А.Н., Митюнин С.Н.

Главный судья, ВК _____ Борисюк М.Т.. (г.Орёл)

Главный секретарь, ВК _____ Сизёненко Е.А.(г.Ставрополь)

Всероссийские соревнования среди юношей и девушек 12-13, 14-15, 16-17 лет,
юниоров и юниорок 18-21 год по рукопашному бою
в программе XIII открытых Всероссийских юношеских Игр боевых искусств АНАПА-2021
(СМ № 327 в ЕКП Минспорта)

05-10.09.2021 **г-к.Анапа (п.Витязево)**

Протокол хода соревнований

юноши	
12-13 лет	
65 кг	
7	чел

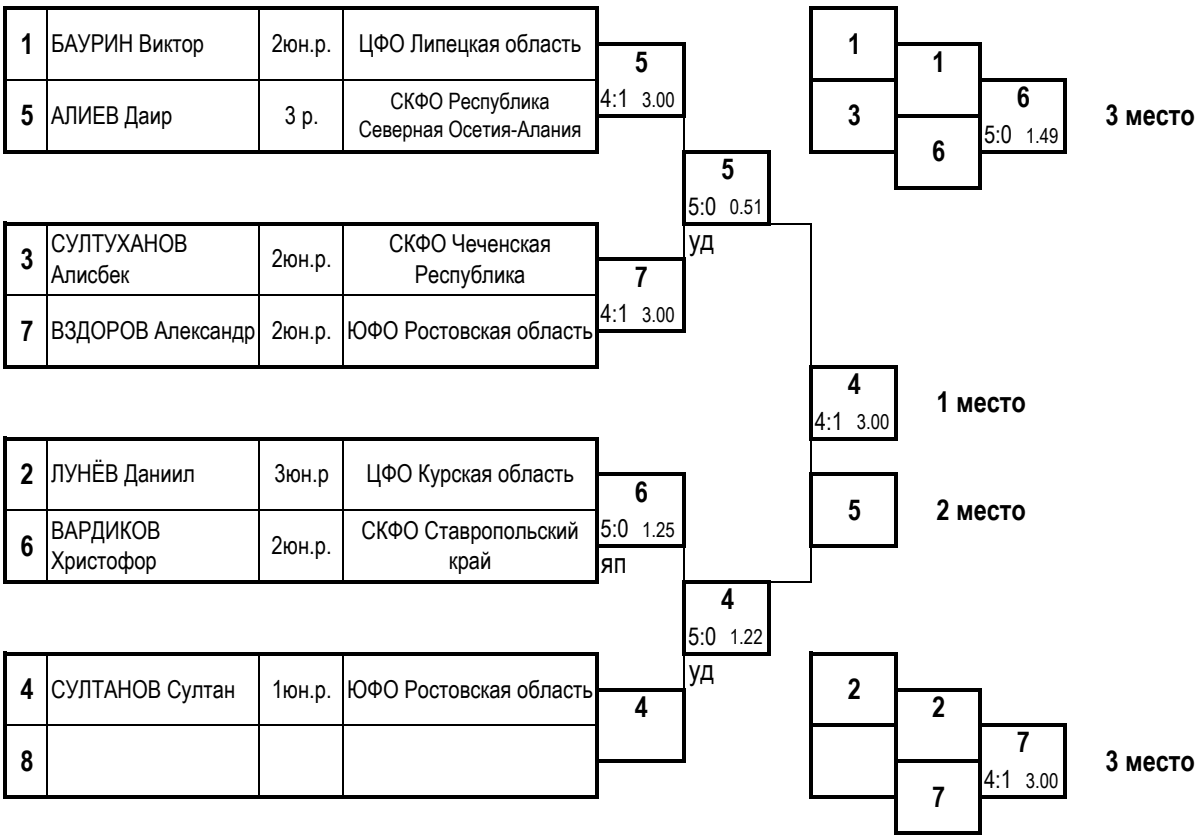

Личные результаты

№п/п	№ п/ж	Место	Фамилия, имя, отчество	Год рожд.	Команда	Разряд	Тренер
1	4	1	СУЛТАНОВ Султан Курбанович	04.03.2008	ЮФО Ростовская область	1юн.р.	Аветисян М.А.
2	5	2	АЛИЕВ Даир Русланович	13.09.2007	СКФО Республика Северная Осетия-Алания	3 р.	Кадиев Н.К.
3	6	3	ВАРДИКОВ Христофор Антонович	14.10.2008	СКФО Ставропольский край	2юн.р.	Абрамян С.С.
4	7	3	ВЗДОРОВ Александр Андреевич	05.10.2007	ЮФО Ростовская область	2юн.р.	Аветисян М.А.
5	1	5 - 6	БАУРИН Виктор Олегович	03.05.2008	ЦФО Липецкая область	2юн.р.	Калгин С.Н.
6	2	5 - 6	ЛУНЁВ Даниил Викторович	03.04.2008	ЦФО Курская область	3юн.р	Красеньков А.В.
7	3	7	СУЛТУХАНОВ Алисбек Зелимханович	02.01.2009	СКФО Чеченская Республика	2юн.р.	Даудов С.А.

Главный судья, ВК _____ Борисюк М.Т.. (г.Орёл)

Главный секретарь, ВК _____ Сизёненко Е.А.(г.Ставрополь)

Всероссийские соревнования среди юношей и девушек 12-13, 14-15, 16-17 лет,
юниоров и юниорок 18-21 год по рукопашному бою
в программе XIII открытых Всероссийских юношеских Игр боевых искусств АНАПА-2021
(СМ № 327 в ЕКП Минспорта)

05-10.09.2021 **г-к.Анапа (п.Витязево)**

Протокол хода соревнований

юноши 12-13 лет 70 кг 4 чел.

Подгруппа А

1	ПИЖИН Иван	1юн.р.	ЦФО Орловская область
3	АДИГОВ Мохьмад	2 р.	СКФО Чеченская Республика

1 4:1 3.00

2	ТИРИДАТОВ Юрий	2юн.р.	СКФО Ставропольский край
4	ОСМАНОВ Руслан	2юн.р.	ЦФО Орловская область

2 3:2 3.00

1 4:1 3.00 — **1 место**

Подгруппа В

2 — **2 место**

3 — **3 место**

4 — **3 место**

Протокол личных результатов

№п/п	Место	№ п/ж	Фамилия, имя, отчество	Дата рождения	Округ	Команда	Разряд	Тренер
1	**1**	1	ПИЖИН Иван Владимирович	05.03.2008	ЦФО	Орловская область	1юн.р.	Асхабов В.Т.
2	**2**	2	ТИРИДАТОВ Юрий Георгиевич	15.10.2007	СКФО	Ставропольский край	2юн.р.	Микейлов В.С.
3	**3**	3	АДИГОВ Мохьмад Мовчарович	29.11.2008	СКФО	Чеченская Республика	2 р.	Джанаев Р.А.
4	**3**	4	ОСМАНОВ Руслан Рамазанович	05.06.2008	ЦФО	Орловская область	2юн.р.	Баласян А.З.

Главный судья, ВК _____ Борисюк М.Т.. (г.Орёл)

Главный секретарь, ВК _____ Сизёненко Е.А.(г.Ставрополь)

Всероссийские соревнования среди юношей и девушек 12-13, 14-15, 16-17 лет,
юниоров и юниорок 18-21 год по рукопашному бою
в программе XIII открытых Всероссийских юношеских Игр боевых искусств АНАПА-2021
(СМ № 327 в ЕКП Минспорта)

05-10.09.2021 **г-к.Анапа (п.Витязево)**

Протокол хода соревнований

юноши 12-13 лет 70+ кг 4 чел.

Подгруппа А

1	РУДАКОВ Егор	2юн.р.	СКФО Ставропольский край
3	БАРАНОВ Иван	1юн.р.	ЦФО Орловская область
2	ВАРАВА Кирилл	3юн.р	ЮФО Ростовская область
4	ЮСУПОВ Юнус	2юн.р.	СКФО Чеченская Республика

1 4:1 3.00

2 4:1 3.00

2 5:0 1.28 яп — **1 место**

Подгруппа В

1 — **2 место**

3 — **3 место**

4 — **3 место**

Протокол личных результатов

№п/п	Место	№ п/ж	Фамилия, имя, отчество	Дата рождения	Округ	Команда	Разряд	Тренер
1	**1**	2	ВАРАВА Кирилл Анатольевич	24.06.2008	ЮФО	Ростовская область	3юн.р	Денекин А.А.
2	**2**	1	РУДАКОВ Егор Сергеевич	06.12.2008	СКФО	Ставропольский край	2юн.р.	Денисов А.З.
3	**3**	3	БАРАНОВ Иван Сергеевич	26.09.2007	ЦФО	Орловская область	1юн.р.	Клепов Е.А.
4	**3**	4	ЮСУПОВ Юнус Сайд-Шерипович	07.04.2008	СКФО	Чеченская Республика	2юн.р.	Джанаев Р.А.

Главный судья, ВК _____ Борисюк М.Т.. (г.Орёл)

Главный секретарь, ВК _____ Сизёненко Е.А.(г.Ставрополь)

Всероссийские соревнования среди юношей и девушек 12-13, 14-15, 16-17 лет,
юниоров и юниорок 18-21 год по рукопашному бою
в программе XIII открытых Всероссийских юношеских Игр боевых искусств АНАПА-2021
(СМ № 327 в ЕКП Минспорта)

05-10.09.2021 **г-к.Анапа (п.Витязево)**

Протокол хода соревнований

девушки	
12-13 лет	
46 кг	
7	**чел**

Подгруппа А

1	СОГРИНА Кристина	2юн.р.	УФО Челябинская область
5	СМИРНОВА Екатерина	2юн.р.	ЦФО Ивановская область
3	МИШЕНИНА София	1юн.р.	ЮФО Краснодарский край
7	АЛЕХИНА София	2юн.р.	ЦФО Липецкая область
2	МИРОШНИЧЕНКО Влада	3юн.р	ЦФО Орловская область
6	ВАСИЛЬЕВА Светлана	3юн.р	ПФО Республика Башкортостан
4	АЗИМОВА Ксения	1юн.р.	ЦФО Тульская область
8			

5 4:1 3.00

3 4:1 3.00

3 4:1 3.00

2 5:0 1.30 бп

4 5:0 0.39 бп

4

Утешительная подгруппа А

1

7 4:1 3.00

7 5:0 0.00 СНВ

2

3 место

4 4:1 3.00 **1 место**

3 **2 место**

Утешительная подгруппа В

6

6

5 5:0 1.38 уд

5

3 место

Подгруппа А

Личные результаты

№п/п	№ п/ж	Место	Фамилия, имя, отчество	Год рожд.	Команда	Разряд	Тренер
1	4	**1**	АЗИМОВА Ксения Мухамедовна	23.09.2007	ЦФО Тульская область	1юн.р.	Бушин А.В.
2	3	**2**	МИШЕНИНА София Дмитриевна	27.05.2008	ЮФО Краснодарский край	1юн.р.	Таловский А.А.
3	7	**3**	АЛЕХИНА София Сергеевна	24.09.2008	ЦФО Липецкая область	2юн.р.	Калгин С.Н.
4	5	**3**	СМИРНОВА Екатерина Александровна	24.06.2009	ЦФО Ивановская область	2юн.р.	Сухарев Д.В.
5	2	**5 - 6**	МИРОШНИЧЕНКО Влада Евгеньевна	08.09.2007	ЦФО Орловская область	3юн.р	Чадин А.В.
6	6	**5 - 6**	ВАСИЛЬЕВА Светлана Игоревна	31.12.2008	ПФО Республика Башкортостан	3юн.р	Айбушева И.Г.
7	1	**1**	СОГРИНА Кристина Дмитриевна	04.10.2007	УФО Челябинская область	2юн.р.	Холодилин Д.А.

Главный судья, ВК _____ Борисюк М.Т.. (г.Орёл)

Главный секретарь, ВК _____ Сизёненко Е.А.(г.Ставрополь)

Всероссийские соревнования среди юношей и девушек 12-13, 14-15, 16-17 лет,
юниоров и юниорок 18-21 год по рукопашному бою
в программе XIII открытых Всероссийских юношеских Игр боевых искусств АНАПА-2021
(СМ № 327 в ЕКП Минспорта)

05-10.09.2021 **г-к.Анапа (п.Витязево)**

Протокол хода соревнований

девушки 12-13 лет 50 кг 4 чел.

Подгруппа А

1	ЧИГАРИНА Александра	1юн.р.	ЦФО Тульская область
3	ОБРАЗЦОВА Ульяна	2юн.р.	СКФО Ставропольский край

1
5:0 1.15
яп

2	ПАНКРАТОВА Владислава	2юн.р.	ЦФО Орловская область
4	СТЕНКО Екатерина	3юн.р	СКФО Ставропольский край

4
4:1 3.00

1
4:1 3.00

1 место

Подгруппа В

4 **2 место**

3 **3 место**

2 **3 место**

Протокол личных результатов

№п/п	Место	№ п/ж	Фамилия, имя, отчество	Дата рождения	Округ	Команда	Разряд	Тренер
1	**1**	1	ЧИГАРИНА Александра Денисовна	24.01.2009	ЦФО	Тульская область	1юн.р.	Бушин А.В.
2	**2**	4	СТЕНКО Екатерина Дмитриевна	24.09.2009	СКФО	Ставропольский край	3юн.р	Мурсалов К.З., Мурсалова Д.З.
3	**3**	3	ОБРАЗЦОВА Ульяна Ивановна	26.04.2008	СКФО	Ставропольский край	2юн.р.	Якубов И.Я.
4	**3**	2	ПАНКРАТОВА Владислава Алексеевна	11.05.2009	ЦФО	Орловская область	2юн.р.	Катырин А.А., Петраков А.Н.

Главный судья, ВК _____ Борисюк М.Т.. (г.Орёл)

Главный секретарь, ВК _____ Сизёненко Е.А.(г.Ставрополь)

Всероссийские соревнования среди юношей и девушек 12-13, 14-15, 16-17 лет,
юниоров и юниорок 18-21 год по рукопашному бою
в программе XIII открытых Всероссийских юношеских Игр боевых искусств АНАПА-2021
(СМ № 327 в ЕКП Минспорта)

05-10.09.2021 **г-к.Анапа (п.Витязево)**

Протокол хода соревнований

девушки	
12-13 лет	
55 кг	
5	**чел**

Подгруппа А

1	ДИАГЕНОВА Ульяна	2юн.р.	ЦФО Липецкая область
5	ИСКИЕВА Сояш	3юн.р	ЮФО Республика Калмыкия
3	ЮДАЕВА Елизавета	2 р.	ЮФО Ростовская область
7			
2	ЖАЖИЕВА Камилла	2юн.р.	СКФО Республика Северная Осетия-Алания
6			
4	ДОРДЖИЕВА Айлана	1юн.р.	ЮФО Республика Калмыкия
8			

Подгруппа В

1 5:0 0.24 бп

3 5:0 1.30 нпб

2 4:1 3.00

Утешительная подгруппа А

5

5

4 5:0 1.40 бп — **3 место**

4

2 4:1 3.00 — **1 место**

3 — **2 место**

Утешительная подгруппа В

1 — **3 место**

1

Личные результаты

№п/п	№ п/ж	Место	Фамилия, имя, отчество	Год рожд.	Команда	Разряд	Тренер
1	2	**1**	ЖАЖИЕВА Камилла Ивановна	27.02.2009	СКФО Республика Северная Осетия-Алания	2юн.р.	Кадиев Н.К.
2	3	**2**	ЮДАЕВА Елизавета Витальевна	22.10.2007	ЮФО Ростовская область	2 р.	Гладких С.Ю.
3	4	**3**	ДОРДЖИЕВА Айлана Вадимовна	04.08.2008	ЮФО Республика Калмыкия	1юн.р.	Мархаев М.А.
4	1	**3**	ДИАГЕНОВА Ульяна Алексеевна	18.12.2007	ЦФО Липецкая область	2юн.р.	Коростинский В.Н.. Сафонов М.И.
5	5	5	ИСКИЕВА Сояш Савросовна	10.08.2008	ЮФО Республика Калмыкия	3юн.р	Чилгиров Э.А.

Главный судья, ВК _____ Борисюк М.Т.. (г.Орёл)

Главный секретарь, ВК _____ Сизёненко Е.А.(г.Ставрополь)

Всероссийские соревнования среди юношей и девушек 12-13, 14-15, 16-17 лет,
юниоров и юниорок 18-21 год по рукопашному бою
в программе XIII открытых Всероссийских юношеских Игр боевых искусств АНАПА-2021
(СМ № 327 в ЕКП Минспорта)

05-10.09.2021 **г-к.Анапа (п.Витязево)**

Протокол хода соревнований

юноши 14-15 лет 36 кг 4 чел.

Подгруппа А

1	ГОНЧАРОВ Тимур	1юн.р.	ЮФО Республика Калмыкия
3	СМИРНОВ Артём	1юн.р.	ЦФО Костромская область
2	ХАСАЕВ Сайд-Эмин	2 р.	СКФО Чеченская Республика
4	САВЧЕНКО Алексей	1юн.р.	ЮФО Астраханская область

Подгруппа В

3 5:0 2.15 яп

3 3:2 3.00 — **1 место**

2 4:1 3.00

2 — **2 место**

1 — **3 место**

4 — **3 место**

Протокол личных результатов

№п/п	Место	№ п/ж	Фамилия, имя, отчество	Дата рождения	Округ	Команда	Разряд	Тренер
1	**1**	3	СМИРНОВ Артём Сергеевич	17.04.2007	ЦФО	Костромская область	1юн.р.	Рабаданов М.И.
2	**2**	2	ХАСАЕВ Сайд-Эмин Мусаевич	25.06.2007	СКФО	Чеченская Республика	2 р.	Гарсиев У.Б.
3	**3**	1	ГОНЧАРОВ Тимур Романович	01.08.2006	ЮФО	Республика Калмыкия	1юн.р.	Дашеев Б.И.
4	**3**	4	САВЧЕНКО Алексей Дмитриевич	14.05.2007	ЮФО	Астраханская область	1юн.р.	Кузьмин А.Г.

Главный судья, ВК _____ Борисюк М.Т.. (г.Орёл)

Главный секретарь, ВК _____ Сизёненко Е.А.(г.Ставрополь)

Всероссийские соревнования среди юношей и девушек 12-13, 14-15, 16-17 лет,
юниоров и юниорок 18-21 год по рукопашному бою
в программе XIII открытых Всероссийских юношеских Игр боевых искусств АНАПА-2021
(СМ № 327 в ЕКП Минспорта)

05-10.09.2021 **г-к.Анапа (п.Витязево)**

Протокол хода соревнований

юноши	
14-15 лет	
39 кг	
5	чел

Подгруппа А

1	УАЛИНОВ Эльмар	1юн.р.	ЮФО Астраханская область
5	ЕВСЕЕНКО Артем	1 р.	ЮФО Республика Калмыкия
3	АНТРОПОВ Илья	1 р.	ЮФО Краснодарский край
7			
2	МОСЬПАН Данил	1юн.р.	ЮФО Краснодарский край
6			
4	ГОРБУНОВ Никита	1юн.р.	ДФО Приморский край
8			

Подгруппа В

1 4:1 3.00

3 4:1 3.00

3

2

2 4:1 3.00

4

3 4:1 3.00

1 место

2

2 место

Утешительная подгруппа А

5

5

4 4:1 3.00

4

3 место

Утешительная подгруппа В

1

1

3 место

Личные результаты

№п/п	№ п/ж	Место	Фамилия, имя, отчество	Год рожд.	Команда	Разряд	Тренер
1	3	**1**	АНТРОПОВ Илья Александрович	05.09.2006	ЮФО Краснодарский край	1 р.	Холкин Д.С.
2	2	**2**	МОСЬПАН Данил Кириллович	01.09.2007	ЮФО Краснодарский край	1юн.р.	Таловский А.А.
3	4	**3**	ГОРБУНОВ Никита Станиславович	21.03.2007	ДФО Приморский край	1юн.р.	Тимошенко К.С.
4	1	**3**	УАЛИНОВ Эльмар Серикович	22.06.2007	ЮФО Астраханская область	1юн.р.	Кузьмин Г.В.
5	5	**5**	ЕВСЕЕНКО Артем Юрьевич	22.08.2006	ЮФО Республика Калмыкия	1 р.	Мархаев М.А.

Главный судья, ВК _____ Борисюк М.Т.. (г.Орёл)

Главный секретарь, ВК _____ Сизёненко Е.А.(г.Ставрополь)

Всероссийские соревнования среди юношей и девушек 12-13, 14-15, 16-17 лет,
юниоров и юниорок 18-21 год по рукопашному бою
в программе XIII открытых Всероссийских юношеских Игр боевых искусств АНАПА-2021
(СМ № 327 в ЕКП Минспорта)

05-10.09.2021 **г-к.Анапа (п.Витязево)**

Протокол хода соревнований

юноши	
14-15 лет	
42 кг	
6	чел

Подгруппа А

1	СУЛТАНЯН Даниил	1юн.р.	ЮФО Ростовская область
5	САЛТАЕВ Амир	1юн.р.	СКФО Чеченская Республика
3	ДВОРЕЦКОВ Степан	1юн.р.	ДФО Приморский край
7			
2	САЛТАЕВ Илес	1юн.р.	СКФО Чеченская Республика
6	ТЕВАНЯН Александр	1юн.р.	ЦФО Орловская область
4	НЕТРЕБКО Даниил	1юн.р.	СКФО Ставропольский край
8			

Подгруппа В

5 — 4:1 3.00

3 — 4:1 3.00

3

2 — 4:1 3.00

2 — 4:1 3.00

2 — 5:0 0.35 — нпб

4

Утешительная подгруппа А

1 — 1 — 1 — 4:1 3.00 — **3 место**

4

1 место — 2 — 4:1 3.00

2 место — 3

Утешительная подгруппа В

6 — 6 — 5 — 4:1 3.00 — **3 место**

5

Личные результаты

№п/п	№ п/ж	Место	Фамилия, имя, отчество	Год рожд.	Команда	Разряд	Тренер
1	2	1	САЛТАЕВ Илес Исмаилович	14.03.2007	СКФО Чеченская Республика	1юн.р.	Цукуев И.В.
2	3	2	ДВОРЕЦКОВ Степан Андреевич	04.08.2007	ДФО Приморский край	1юн.р.	Данилюк В.П.
3	1	3	СУЛТАНЯН Даниил Юрьевич	20.04.2007	ЮФО Ростовская область	1юн.р.	Денекин А.А.
4	5	3	САЛТАЕВ Амир Умарович	06.06.2007	СКФО Чеченская Республика	1юн.р.	Цукуев И.В.
5	4	5 - 6	НЕТРЕБКО Даниил Сергеевич	24.07.2007	СКФО Ставропольский край	1юн.р.	Якубов И.Я.
6	6	5 - 6	ТЕВАНЯН Александр Романович	08.12.2006	ЦФО Орловская область	1юн.р.	Баласян А.З.

Главный судья, ВК _____ Борисюк М.Т.. (г.Орёл)

Главный секретарь, ВК _____ Сизёненко Е.А.(г.Ставрополь)

Всероссийские соревнования среди юношей и девушек 12-13, 14-15, 16-17 лет,
юниоров и юниорок 18-21 год по рукопашному бою
в программе XIII открытых Всероссийских юношеских Игр боевых искусств АНАПА-2021
(СМ № 327 в ЕКП Минспорта)

05-10.09.2021 **г-к.Анапа (п.Витязево)**

Протокол хода соревнований

юноши	
14-15 лет	
46 кг	
6	чел

Подгруппа А

1	ГЕРЕЕВ Султан	1юн.р.	СКФО Ставропольский край
5	БЕРДИБАЕВ Нурболат	1юн.р.	ЮФО Астраханская область
3	КАЙТАЗОВ Руслан	1 р.	ЦФО Тульская область
7			
2	ЛЕБЕДЕВ Евгений	1 р.	ЦФО Костромская область
6	ОСТАПОВ Данила	3 р.	СКФО Чеченская Республика
4	ШАХВЕРДИЕВ Расим	1юн.р.	ДФО Приморский край
8			

Подгруппа В

1 — 5:0 2.52 ЯП

3 — 4:1 3.00

3

6 — 4:1 3.00

6 — 4:1 3.00

4

6 — 4:1 3.00 — **1 место**

3 — **2 место**

Утешительная подгруппа А

5 — 5 — 4 — 4:1 3.00 — **3 место**

Утешительная подгруппа В

2 — 2 — 1 — 4:1 3.00 — **3 место**

Личные результаты

№п/п	№ п/ж	Место	Фамилия, имя, отчество	Год рожд.	Команда	Разряд	Тренер
1	6	**1**	ОСТАПОВ Данила Алексеевич	10.05.2006	СКФО Чеченская Республика	3 р.	Цукуев И.В.
2	3	**2**	КАЙТАЗОВ Руслан Асланович	23.05.2006	ЦФО Тульская область	1 р.	Дагаев Д.С., Жданова И.Н.
3	4	**3**	ШАХВЕРДИЕВ Расим Акифович	12.04.2007	ДФО Приморский край	1юн.р.	Шахвердиев Р.А.
4	1	**3**	ГЕРЕЕВ Султан Мусаевич	15.07.2007	СКФО Ставропольский край	1юн.р.	Полупанов Г.П.
5	5	**6**	БЕРДИБАЕВ Нурболат Жанболатович	27.06.2007	ЮФО Астраханская область	1юн.р.	Кузьмин А.Г.
6	2	**5**	ЛЕБЕДЕВ Евгений Дмитриевич	25.08.2006	ЦФО Костромская область	1 р.	Рабаданов М.И.

Главный судья ВК _____ Борисюк М.Т.. (г.Орёл)

Главный секретарь ВК _____ Сизёненко Е.А.(г.Ставрополь)

Всероссийские соревнования среди юношей и девушек 12-13, 14-15, 16-17 лет,
юниоров и юниорок 18-21 год по рукопашному бою
в программе XIII открытых Всероссийских юношеских Игр боевых искусств АНАПА-2021
(СМ № 327 в ЕКП Минспорта)

05-10.09.2021 **г-к.Анапа (п.Витязево)**

Протокол хода соревнований

юноши	
14-15 лет	
50 кг	
11	чел

Подгруппа А

1	ЕЛИСЕЕВ Руслан	3 р.	СКФО Ставропольский край
9	ХРИПКОВ Артур	1юн.р.	ЦФО Курская область
5	ЗЕЛЕНСКИЙ Никита	1юн.р.	ЮФО Краснодарский край
13			
3	АЙЗАТУЛИН Ильдар	1 р.	ЮФО Астраханская область
11	МАЛОФЕЕВ Глеб	1юн.р.	ЦФО Костромская область
7	АДАЕВ Рахим	КМС	СКФО Чеченская Республика
15			
2	НОВРУЗАЛИЕВ Эльмир	1юн.р.	ЮФО Ростовская область
10	КЕРЗУЕВ Магомед	1 р.	СКФО Чеченская Республика
6	ЧЕРНОВ Кирилл	2 р.	ЦФО Курская область
14			
4	ПОПОВ Антон	1юн.р.	ЦФО Костромская область
12			
8	МИРГОРОДСКИЙ Артём	1юн.р.	ДФО Приморский край
16			

1 — 4:1 3.00
5 — 5:0 2.14 нпб
7 — 4:1 3.00
3 — 3:2 3.00
7 — 5:0 3.00
7 — 4:1 3.00 — **1 место**
10 — 4:1 3.00
10 — 4:1 3.00
8 — **2 место**
8 — 4:1 3.00
8 — 4:1 3.00

Подгруппа В

Утешительная подгруппа А

1
1 — 3 — 5:0 0.00 снв
3 — 10 — 5:0 0.23 бп
3 — 10

3 место

Утешительная подгруппа В

2
6 — 2 — 4:1 3.00
4 — 5:0 2.25 нпб
4 — 5 — 5:0 2.22
5

3 место

Главный судья, ВК _____ Борисюк М.Т.. (г.Орёл)

Главный секретарь, ВК _____ Сизёненко Е.А.(г.Ставрополь)

Всероссийские соревнования среди юношей и девушек 12-13, 14-15, 16-17 лет,
юниоров и юниорок 18-21 год по рукопашному бою
в программе XIII открытых Всероссийских юношеских Игр боевых искусств АНАПА-2021
(СМ № 327 в ЕКП Минспорта)

05-10.09.2021 **г-к.Анапа (п.Витязево)**

Личные результаты

юноши 14-15 лет 50 кг

№п/п	№п/ж	Место	Фамилия, имя, отчество	Дата рождения	Округ	Субъект	Разряд	Тренер
1	7	**1**	АДАЕВ Рахим Арбиевич	12.10.2005	СКФО	Чеченская Республика	КМС	Насуханов М.Х.
2	8	**2**	МИРГОРОДСКИЙ Артём Анатольевич	17.10.2005	ДФО	Приморский край	1юн.р.	Данилюк В.П.
3	10	**3**	КЕРЗУЕВ Магомед Хаважович	14.11.2006	СКФО	Чеченская Республика	1 р.	Даудов С.А.
4	5	**3**	ЗЕЛЕНСКИЙ Никита Юрьевич	11.06.2006	ЮФО	Краснодарский край	1юн.р.	Дердерьян О.В.
5	3	**5 - 6**	АЙЗАТУЛИН Ильдар Фаритович	27.01.2006	ЮФО	Астраханская область	1 р.	Рыскалиев Р.К
6	4	**5 - 6**	ПОПОВ Антон Евгеньевич	26.02.2007	ЦФО	Костромская область	1юн.р.	Каштылов О.В.
7	1	**7 - 8**	ЕЛИСЕЕВ Руслан Михайлович	30.05.2006	СКФО	Ставропольский край	3 р.	Лабазанов Л.Б., Лабазанова Е.Б.
8	2	**7 - 8**	НОВРУЗАЛИЕВ Эльмир Эльнур	08.08.2006	ЮФО	Ростовская область	1юн.р.	Мозговой А.М.
9	6	**9**	ЧЕРНОВ Кирилл Романович	20.04.2006	ЦФО	Курская область	2 р.	Пронин И.А.
10	9	**10 - 11**	ХРИПКОВ Артур Павлович	18.03.2007	ЦФО	Курская область	1юн.р.	Наумов В.А.
11	11	**10 - 11**	МАЛОФЕЕВ Глеб Денисович	04.06.2007	ЦФО	Костромская область	1юн.р.	Рабаданов М.И.

Главный судья, ВК _____ Борисюк М.Т.. (г.Орёл)

Главный секретарь, ВК _____ Сизёненко Е.А.(г.Ставрополь)

Всероссийские соревнования среди юношей и девушек 12-13, 14-15, 16-17 лет,
юниоров и юниорок 18-21 год по рукопашному бою
в программе XIII открытых Всероссийских юношеских Игр боевых искусств АНАПА-2021
(СМ № 327 в ЕКП Минспорта)

21-25.02.2019 года **г-к.Анапа (п.Витязево)**

Протокол хода соревнований

юноши	
14-15 лет	
55 кг	
19	чел

Подгруппа А

1	МЕЛИХОВ Алекасндр	2 р.	СКФО Ставропольский край
17	КАТЫРИН Никита	1юн.р.	ЦФО Орловская область
9	АДМАКИН Руслан	1 р.	СФО Кемеровская область
25			
5	МОЗЖЕРИН Александр	1.р.	ЮФО Краснодарский край
21			
13	ГРИГОРОВ Артём	1юн.р.	СКФО Ставропольский край
29			
3	ОЗЕРНОЙ Сергей	1юн.р.	СКФО Ставропольский край
19	СУЙНАЛИЕВ Дияр	1 р.	ЮФО Астраханская область
11	УГЛОВ Роман	2 р.	ЦФО Костромская область
27			
7	ТАРАМОВ Ахмед	1 р.	СКФО Чеченская Республика
23			
15	ВЛАСКИН Фёдор	1 р.	ЦФО Тульская область
31			
2	ЧОЛОЕВ Богдан	1юн.р.	ЮФО Ростовская область
18	МАЙОРОВ Матвей	1юн.р.	ЦФО Орловская область
10	ВАРДИКОВ Геннадий	1юн.р.	СКФО Ставропольский край
26			
6	САЙДУЛАЕВ Рамзан	1юн.р.	СКФО Чеченская Республика
22			
14	ГАСАНОВ Азар	1юн.р.	ДФО Приморский край
30			
4	АГАДЖАНЯН Арам	1юн.р.	СКФО Ставропольский край
20			
12	СУХОРУЧКИН Артём	1юн.р.	ЦФО Костромская область
28			
8	ИСАЕВ Абдул-Халим	1 р.	СКФО Чеченская Республика
24			
16	ПАПЕСКО Леонид	1 р.	СКФО Ставропольский край
32			

Подгруппа В

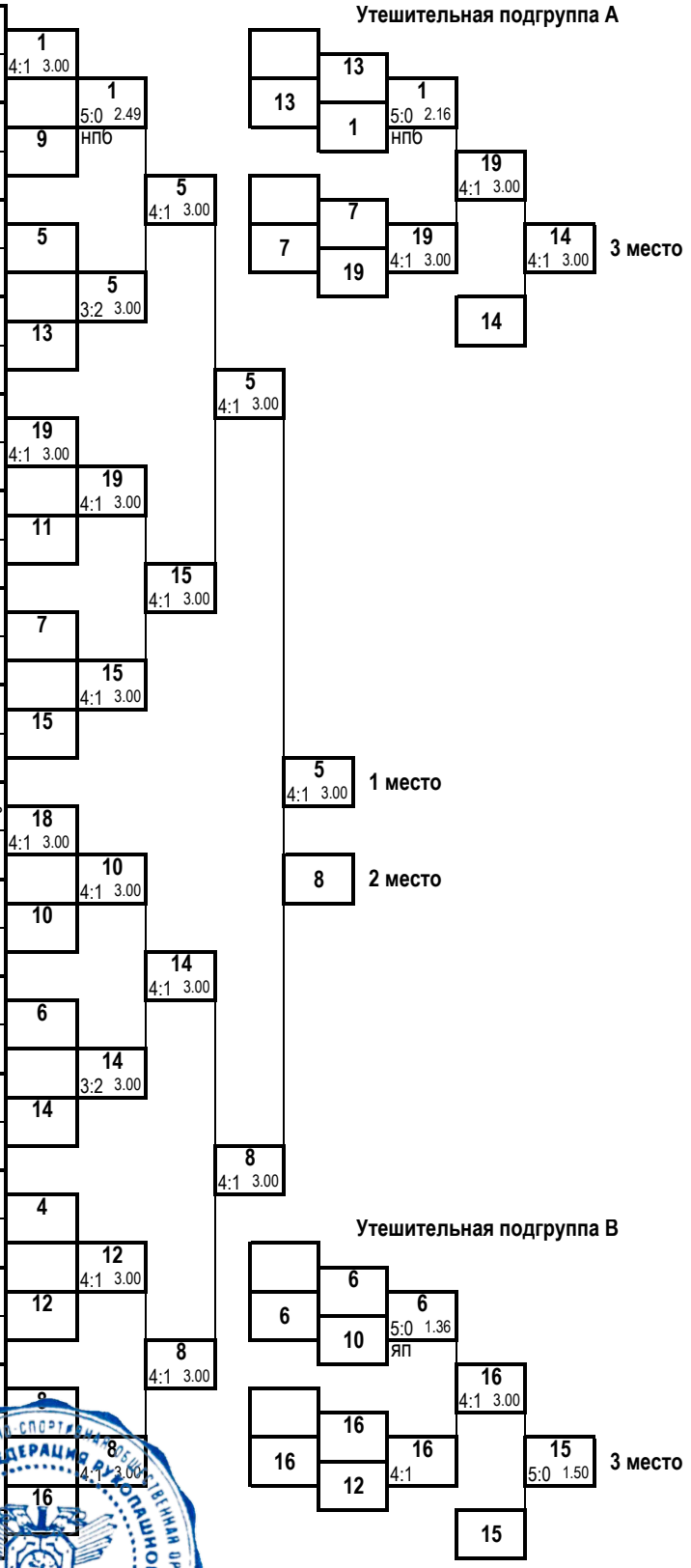

Главный судья, ВК _____ Борисюк М.Т. (г.Орёл)

Главный секретарь, ВК _____ Сизененко Е.А.(г.Ставрополь)

Всероссийские соревнования среди юношей и девушек 12-13, 14-15, 16-17 лет,
юниоров и юниорок 18-21 год по рукопашному бою
в программе XIII открытых Всероссийских юношеских Игр боевых искусств АНАПА-202
(СМ № 327 в ЕКП Минспорта)

21-25.02.2019 года **г-к.Анапа (п.Витязево)**

Личные результаты

юноши 14-15 лет 55 кг

№п/п	№п/ж	Место	Фамилия, имя, отчество	Дата рождения	Округ	Субъект	Разряд	Тренер
1	5	**1**	МОЗЖЕРИН Александр Викторович	06.09.2006	ЮФО	Краснодарский край	1 р.	Таловский А.А.
2	8	**2**	ИСАЕВ Абдул-Халим Исламович	24.09.2006	СКФО	Чеченская Республика	1 р.	Межидов Б.И.
3	14	**3**	ГАСАНОВ Азар Хаялатович	25.11.2005	ДФО	Приморский край	1юн.р.	Данилюк В.П.
4	15	**3**	ВЛАСКИН Фёдор Александрович	31.03.2007	ЦФО	Тульская область	1 р.	Дагаев Д.С.
5	19	**5 - 6**	СУЙНАЛИЕВ Дияр Канатович	06.09.2005	ЮФО	Астраханская область	1 р.	Рыскалиев Р.К
6	16	**5 - 6**	ПАПЕСКО Леонид Алексеевич	06.11.2005	СКФО	Ставропольский край	1 р.	Лабазанов Л.Б., Лабазанова Е.Б.
7	1	**7 - 8**	МЕЛИХОВ Алекасндр Евгеньевич	06.12.2006	СКФО	Ставропольский край	2 р.	Найпак М.Н., Лоскутов А.Б.
8	6	**7 - 8**	САЙДУЛАЕВ Рамзан Мусаевич	29.04.2006	СКФО	Чеченская Республика	1юн.р.	Насуханов М.Х.
9	13	**9 - 10**	ГРИГОРОВ Артём Александрович	15.03.2006	СКФО	Ставропольский край	1юн.р.	Якубов И.Я.
10	7	**9 - 10**	ТАРАМОВ Ахмед Ибрагимович	25.01.2006	СКФО	Чеченская Республика	1 р.	Гарсиев У.Б.
11	10	**11 - 12**	ВАРДИКОВ Геннадий Анастасович	03.01.2007	СКФО	Ставропольский край	1юн.р.	Абрамян С.С.
12	12	**11 - 12**	СУХОРУЧКИН Артём Викторович	05.08.2006	ЦФО	Костромская область	1юн.р.	Хаджаниязов С.Э.
13	9	**13 - 16**	АДМАКИН Руслан Денисович	17.10.2006	СФО	Кемеровская область	1 р.	Марченко Ю.А., Весёлкин К.В.
14	11	**13 - 16**	УГЛОВ Роман Иванович	14.01.2006	ЦФО	Костромская область	2 р.	Рабаданов М.И.
15	18	**13 - 16**	МАЙОРОВ Матвей Витальевич	26.05.2007	ЦФО	Орловская область	1юн.р.	Катырин А.А., Петраков А.Н.
16	4	**13 - 16**	АГАДЖАНЯН Арам Эрикович	04.11.2005	СКФО	Ставропольский край	1юн.р.	Потапов А.Л.
17	17	**17 - 19**	КАТЫРИН Никита Алексеевич	09.06.2007	ЦФО	Орловская область	1юн.р.	Катырин А.А.
18	3	**17 - 19**	ОЗЕРНОЙ Сергей Викторович	17.08.2006	СКФО	Ставропольский край	1юн.р.	Абрамян С.С.
19	2	**17 - 19**	ЧОЛОЕВ Богдан Романович	26.01.2006	ЮФО	Ростовская область	1юн.р.	Денекин А.А.

Главный судья, ВК _____ Берисюк М.Т.. (г.Орёл)

Главный секретарь, ВК _____ Сизёненко Е.А.(г.Ставрополь)

Всероссийские соревнования среди юношей и девушек 12-13, 14-15, 16-17 лет, юниоров и юниорок 18-21 год по рукопашному бою в программе XIII открытых Всероссийских юношеских Игр боевых искусств АНАПА-2021 (СМ № 327 в ЕКП Минспорта)

05-10.09.2021 **г-к.Анапа (п.Витязево)**

Протокол хода соревнований

юноши	
14-15 лет	
60 кг	
10	чел

Подгруппа А

1	ГРИДАСОВ Денис	1юн.р.	ЦФО Курская область
9	МАКСЮКОВ Иван	3 р.	СФО Кемеровская область
5	ДУНКАЕВ Магомед-Эми	1 р.	СКФО Чеченская Республика
13			
3	НАУМОВ Андрей	2 р.	ЦФО Курская область
11			
7	СУЛТАНЯН Руслан	1юн.р.	ЮФО Ростовская область
15			
2	ДАМАЕВ Апти	1юн.р.	СКФО Чеченская Республика
10	ЛЕСНИКОВ Егор	1юн.р.	ЦФО Костромская область
6	КУЗНЕЦОВ Максим	3 р.	СФО Кемеровская область
14			
4	КАДАШЕВ Джумарт	1юн.р.	ЦФО Курская область
12			
8	СЕРЕДА Александр	1юн.р.	СКФО Ставропольский край
16			

9 5:0 2.34 яп
9 4:1 3.00
5
7 5:0 2.26 ПС
3
7 5:0 1.52 уд
7
8 5:0 0.00 снв — **1 место**
2 5:0 1.14 нпб
7 — **2 место**
2 4:1 3.00
6
8 4:1 3.00
4
8 5:0 0.36 нпб
8

Подгруппа В

Утешительная подгруппа А

1
5
3

1 3:2 3.00
1 4:1 3.00
3
1 4:1 3.00 — **3 место**
2

Утешительная подгруппа В

10
6
4

6 5:0 0.48 бп
4
6 5:0 0.23 бп
6 5:0 2.47 уд — **3 место**
9

Главный судья, ВК _____ Борисюк М.Т.. (г.Орёл)

Главный секретарь, ВК _____ Сизёненко Е.А.(г.Ставрополь)

Всероссийские соревнования среди юношей и девушек 12-13, 14-15, 16-17 лет,
юниоров и юниорок 18-21 год по рукопашному бою
в программе XIII открытых Всероссийских юношеских Игр боевых искусств АНАПА-2021
(СМ № 327 в ЕКП Минспорта)

05-10.09.2021 **г-к.Анапа (п.Витязево)**

Личные результаты

юноши 14-15 лет 60 кг

№п/п	№п/ж	Место	Фамилия, имя, отчество	Дата рождения	Округ	Субъект	Разряд	Тренер
1	8	**1**	СЕРЕДА Александр Антонович	29.09.2006	СКФО	Ставропольский край	1юн.р.	Самодуров С.Ю.
2	7	**2**	СУЛТАНЯН Руслан Юрьевич	17.02.2006	ЮФО	Ростовская область	1юн.р.	Денекин А.А.
3	1	**3**	ГРИДАСОВ Денис Александрович	05.01.2006	ЦФО	Курская область	1юн.р.	Митюнин С.Н.
4	6	**3**	КУЗНЕЦОВ Максим Игоревич	26.08.2007	СФО	Кемеровская область	3 р.	Марченко Ю.А., Веселкин К.В.
5	2	**5 - 6**	ДАМАЕВ Апти Алиевич	16.06.2006	СКФО	Чеченская Республика	1юн.р.	Насуханов М.Х.
6	9	**5 - 6**	МАКСЮКОВ Иван Николаевич	23.09.2006	СФО	Кемеровская область	3 р.	Марченко Ю.А., Весёлкин К.В.
7	3	**7 - 8**	НАУМОВ Андрей Дмитриевич	13.11.2005	ЦФО	Курская область	2 р.	Пронин И.А.
8	4	**7 - 8**	КАДАШЕВ Джумарт Кадашевич	02.06.2006	ЦФО	Курская область	1юн.р.	Красеньков А.В.
9	5	**9 - 10**	ДУНКАЕВ Магомед-Эми Зелимханович	23.12.2006	СКФО	Чеченская Республика	1 р.	Гарсиев У.Б.
10	10	**9 - 10**	ЛЕСНИКОВ Егор Михайлович	23.12.2005	ЦФО	Костромская область	1юн.р.	Хаджаниязов С.Э.

Главный судья, ВК _____ Борисюк М.Т.. (г.Орёл)

Главный секретарь, ВК _____ Сизёненко Е.А.(г.Ставрополь)

Всероссийские соревнования среди юношей и девушек 12-13, 14-15, 16-17 лет,
юниоров и юниорок 18-21 год по рукопашному бою
в программе XIII открытых Всероссийских юношеских Игр боевых искусств АНАПА-2021
(СМ № 327 в ЕКП Минспорта)

05-10.09.2021 **г-к.Анапа (п.Витязево)**

Протокол хода соревнований

юноши	
14-15 лет	
65 кг	
16	чел

Подгруппа А

1	МЕНЬШИКОВ Владислав	1юн.р.	СКФО Ставропольский край
9	ХАРНЯЕВ Данзан	1юн.р.	ЮФО Республика Калмыкия
5	БОНДАРЕВ Захар	2 р.	ЦФО Орловская область
13	ВЕЛИЧКО Давид	1юн.р.	ЮФО Краснодарский край
3	НАСАРЕВСКИЙ Артём	1юн.р.	ЦФО Курская область
11	БУШУНЦ Давид	1юн.р.	СКФО Ставропольский край
7	ПЕРЕДЕРЕЙ Денис	1 р.	УФО Свердловская область
15	КИРШТЕЙНАС Даниил	1юн.р.	ЮФО Волгоградская область
2	САФОНОВ Глеб	2 р.	ЦФО Липецкая область
10	ЧЕЛНОКОВ Ярослав	1юн.р.	СКФО Ставропольский край
6	ПРОХОРОВ Даниил	2 р.	СФО Кемеровская область
14	АВЕРКИЕВ Михаил	1юн.р.	ЦФО Орловская область
4	КУЩЕТЕРОВ Алан	3 р.	СКФО Ставропольский край
12	СУВОРОВ Владислав	1юн.р.	ЮФО Краснодарский край
8	МАТУСЬЯН Дмитрий	1юн.р.	ЦФО Орловская область
16	КАЗАКОВ Роман	1юн.р.	СКФО Карачаево-Черкесская Республика

1 — 4:1 3.00
5 — 5:0 0.21 (5 — 4:1 3.00, нпб)
3 — 4:1 3.00
3 — 5:0 2.36 (яп)
3 — 4:1 3.00
7 — 4:1 3.00
6 — 3:2 3.00 — **1 место**
10 — 5:0 2.50 (яп)
6 — 4:1 3.00
6 — 4:1 3.00
6 — 4:1 3.00
12 — 4:1 3.00
12 — 4:1 3.00
8 — 4:1 3.00
3 — **2 место**

Подгруппа В

Утешительная подгруппа А

13
1 — 4:1 3.00
1
7 — 4:1 3.00
11
7 — 5:0 1.10 (яп)
12 — 4:1 3.00 — **3 место**
7
12

Утешительная подгруппа В

14
10 — 4:1 3.00
10
10 — 4:1 3.00
4
4 — 5:0 2.37 (яп)
5 — 4:1 3.00 — **3 место**
8
5

Главный судья, ВК _____ Борисюк М.Т.. (г.Орёл)

Главный секретарь, ВК _____ Сизёненко Е.А.(г.Ставрополь)

Всероссийские соревнования среди юношей и девушек 12-13, 14-15, 16-17 лет,
юниоров и юниорок 18-21 год по рукопашному бою
в программе XIII открытых Всероссийских юношеских Игр боевых искусств АНАПА-2021
(СМ № 327 в ЕКП Минспорта)

05-10.09.2021 **г-к.Анапа (п.Витязево)**

Личные результаты

юноши 14-15 лет 65 кг

№п/п	№п/ж	Место	Фамилия, имя, отчество	Дата рождения	Округ	Субъект	Разряд	Тренер
1	6	**1**	ПРОХОРОВ Даниил Олегович	24.05.2006	СФО	Кемеровская область	2 р.	Марченко Ю.А., Весёлкин К.В.
2	3	**2**	НАСАРЕВСКИЙ Артём Янович	10.12.2005	ЦФО	Курская область	1юн.р.	Красеньков А.В., Нестерова Т.В.
3	12	**3**	СУВОРОВ Владислав Артемович	01.09.2007	ЮФО	Краснодарский край	1юн.р.	Таловский А.А.
4	5	**3**	БОНДАРЕВ Захар Александрович	12.07.2006	ЦФО	Орловская область	2 р.	Клепов Е.А.
5	7	**5 - 6**	ПЕРЕДЕРЕЙ Денис Вадимович	07.12.2006	УФО	Свердловская область	1 р.	Ямов И.В.
6	10	**5 - 6**	ЧЕЛНОКОВ Ярослав Алексеевич	19.03.2007	СКФО	Ставропольский край	1юн.р.	Денисов А.З.
7	1	**7 - 8**	МЕНЬШИКОВ Владислав Викторович	06.07.2007	СКФО	Ставропольский край	1юн.р.	Алиев А.М.
8	4	**7 - 8**	КУЩЕТЕРОВ Алан Рустамович	24.02.2006	СКФО	Ставропольский край	3 р.	Лабазанов Л.Б., Лабазанова Е.Б.
9	13	**9 - 12**	ВЕЛИЧКО Давид Александрович	26.08.2006	ЮФО	Краснодарский край	1юн.р.	Таловский А.А.
10	11	**9 - 12**	БУШУНЦ Давид Юрикович	28.02.2006	СКФО	Ставропольский край	1юн.р.	Абрамян С.С.
11	14	**9 - 12**	АВЕРКИЕВ Михаил Дмитриевич	28.08.2007	ЦФО	Орловская область	1юн.р.	Клепов Е.А.
12	8	**9 - 12**	МАТУСЬЯН Дмитрий Александрович	13.06.2007	ЦФО	Орловская область	1юн.р.	Баласян А.З.
13	9	**13 - 16**	ХАРНЯЕВ Данзан Цеценович	14.02.2006	ЮФО	Республика Калмыкия	1юн.р.	Мархаев М.А.
14	15	**13 - 16**	КИРШТЕЙНАС Даниил Денисович	27.12.2006	ЮФО	Волгоградская область	1юн.р.	Матушкин М.Т.
15	2	**13 - 16**	САФОНОВ Глеб Максимович	27.08.2006	ЦФО	Липецкая область	2 р.	Коростинский В.Н.. Сафонов М.И.
16	16	**13 - 16**	КАЗАКОВ Роман Михайлович	08.12.2006	СКФО	Карачаево-Черкесская Республика	1юн.р.	Чагов М.М.

Главный судья, ВК _____ Борисюк М.Т.. (г.Орёл)

Главный секретарь, ВК _____ Сизёненко Е.А.(г.Ставрополь)

ОБЩЕРОССИЙСКАЯ ФИЗКУЛЬТУРНО-СПОРТИВНАЯ ОБЩЕСТВЕННАЯ ОРГАНИЗАЦИЯ «ВСЕРОССИЙСКАЯ ФЕДЕРАЦИЯ РУКОПАШНОГО БОЯ» ИНН 7707287390 ОГРН 1027700275646

Всероссийские соревнования среди юношей и девушек 12-13, 14-15, 16-17 лет,
юниоров и юниорок 18-21 год по рукопашному бою
в программе XIII открытых Всероссийских юношеских Игр боевых искусств АНАПА-2021
(СМ № 327 в ЕКП Минспорта)

05-10.09.2021 **г-к.Анапа (п.Витязево)**

Протокол хода соревнований

юноши 14-15 лет 70 кг 4 чел.

Подгруппа А

1	МУСТЫГОВ Ахмед	2 р.	СКФО Чеченская Республика
3	ДОНСКОЙ Александр	1 р.	УФО Свердловская область
2	МУСТАФАЕВ Низами	1юн.р.	СКФО Ставропольский край
4	ПРЯДКИН Алексей	1юн.р.	ЮФО Ростовская область

Подгруппа В

3 5:0 2.28 нпб

4 4:1 3.00 нпб

3 5:0 2.00 нпб — **1 место**

4 — **2 место**

1 — **3 место**

2 — **3 место**

Протокол личных результатов

№п/п	Место	№ п/ж	Фамилия, имя, отчество	Дата рождения	Округ	Команда	Разряд	Тренер
1	**1**	3	ДОНСКОЙ Александр Александрович	25.11.2005	УФО	Свердловская область	1 р.	Ямов И.В.
2	**2**	4	ПРЯДКИН Алексей Владимирович	17.10.2006	ЮФО	Ростовская область	1юн.р.	Гладких С.Ю.
3	**3**	1	МУСТЫГОВ Ахмед Рустамович	20.01.2006	СКФО	Чеченская Республика	2 р.	Гарсиев У.Б.
4	**3**	2	МУСТАФАЕВ Низами Таджирович	04.08.2006	СКФО	Ставропольский край	1юн.р.	Абрамян С.С.

Главный судья, ВК _____ Борисюк М.Т.. (г.Орёл)

Главный секретарь, ВК _____ Сизёненко Е.А.(г.Ставрополь)

Всероссийские соревнования среди юношей и девушек 12-13, 14-15, 16-17 лет,
юниоров и юниорок 18-21 год по рукопашному бою
в программе XIII открытых Всероссийских юношеских Игр боевых искусств АНАПА-2021
(СМ № 327 в ЕКП Минспорта)

05-10.09.2021 **г-к.Анапа (п.Витязево)**

Протокол хода соревнований

юноши	
14-15 лет	
75 кг	
5	чел

Подгруппа А

1	НУСС Александр	3 р.	СФО Красноярский край
5	ИСМАЙЛОВ Акиф	3 р.	СКФО Ставропольский край
3	КУГОТОВ Руслан	1 р.	СКФО Республика Северная Осетия-Алания
7			
2	ХУШТАЕВ Рамзан	2 р.	СКФО Чеченская Республика
6			
4	ГЕЙВАНДОВ Артем	1юн.р.	СКФО Ставропольский край
8			

Подгруппа В

5 — 5:0 2.05 — нпб

3 — 4:1 3.00

3

2

4 — 4:1 3.00

4

3 — 5:0 2.10 — ЯП — **1 место**

4 — **2 место**

Утешительная подгруппа А

1 — 1 — 1 — 4:1 3.00 — **3 место**

2

Утешительная подгруппа В

5 — **3 место**

5

Личные результаты

№п/п	№ п/ж	Место	Фамилия, имя, отчество	Год рожд.	Команда	Разряд	Тренер
1	3	**1**	КУГОТОВ Руслан Сергеевич	12.09.2005	СКФО Республика Северная Осетия-Алания	1 р.	Кадиев Н.К.
2	4	**2**	ГЕЙВАНДОВ Артем Арагацевич	17.06.2006	СКФО Ставропольский край	1юн.р.	Потапов А.Л.
3	1	**3**	НУСС Александр Николаевич	16.11.2005	СФО Красноярский край	3 р.	Луговик А.В.
4	5	**3**	ИСМАЙЛОВ Акиф Энурович	14.03.2007	СКФО Ставропольский край	3 р.	Лабазанов Л.Б., Лабазанова Е.Б.
5	2	**5**	ХУШТАЕВ Рамзан Бесланович	14.09.2005	СКФО Чеченская Республика	2 р.	Межидов Б.И.

Главный судья, ВК _____ Борисов М.Т. (г.Орёл)

Главный секретарь, ВК _____ Сизёненко Е.А.(г.Ставрополь)

Общероссийская общественно-культурно-спортивная общественная организация «Всероссийская федерация рукопашного боя» ИНН 7707287390 ОГРН 1027700275646

Всероссийские соревнования среди юношей и девушек 12-13, 14-15, 16-17 лет,
юниоров и юниорок 18-21 год по рукопашному бою
в программе XIII открытых Всероссийских юношеских Игр боевых искусств АНАПА-2021
(СМ № 327 в ЕКП Минспорта)

05-10.09.2021 **г-к.Анапа (п.Витязево)**

Протокол хода соревнований

юноши	
14-15 лет	
75+ кг	
5	чел

Подгруппа А

1	КУРБАНГАЛИЕВ Радмир	2 р.	ПФО Республика Башкортостан
5	ЛОБКОВ Даниил	1юн.р.	ЦФО Костромская область
3	МАРИХИН Даниил	3 р.	ЮФО Ростовская область
7			
2	РЗЯНИН Роман	1юн.р.	СКФО Ставропольский край
6			
4	РЯБЫХ Александр	1юн.р.	ЦФО Курская область
8			

Подгруппа В

5 — 5:0 0.36 — нпб

3 — 5:0 0.34 — уд

2 — 5:0 1.20 — яп

2 — 4:1 3.00 — **1 место**

3 — **2 место**

Утешительная подгруппа А

1 — 1 — 4 — 5:0 2.23 — яп — **3 место**

Утешительная подгруппа В

5 — **3 место**

Личные результаты

№п/п	№ п/ж	Место	Фамилия, имя, отчество	Год рожд.	Команда	Разряд	Тренер
1	2	**1**	РЗЯНИН Роман Олегович	06.08.2006	СКФО Ставропольский край	1юн.р.	Алиев А.М., Ганоль В.Ю.
2	3	**2**	МАРИХИН Даниил Алексеевич	27.11.2005	ЮФО Ростовская область	3 р.	Мозговой А.М.
3	4	**3**	РЯБЫХ Александр Андреевич	16.08.2007	ЦФО Курская область	1юн.р.	Дериглазов Е.В.
4	5	**3**	ЛОБКОВ Даниил Александрович	14.11.2006	ЦФО Костромская область	1юн.р.	Каштылов О.В.
5	1	**5**	КУРБАНГАЛИЕВ Радмир Азаматович	07.06.2006	ПФО Республика Башкортостан	2 р.	Сагадеев И.Д.

Главный судья, ВК _____ Борисюк М.Т. (г.Орёл)

Главный секретарь, ВК _____ Сизоненко Е.А.(г.Ставрополь)

Всероссийские соревнования среди юношей и девушек 12-13, 14-15, 16-17 лет,
юниоров и юниорок 18-21 год по рукопашному бою
в программе XIII открытых Всероссийских юношеских Игр боевых искусств АНАПА-2021
(СМ № 327 в ЕКП Минспорта)

05-10.09.2021 **г-к.Анапа (п.Витязево)**

Протокол хода соревнований

девушки 14-15 лет 46 кг 4 чел.

Подгруппа А

1	СНЕЖКО Диана	3 р.	СКФО Ставропольский край
3	ХАСАНОВА Элеонора	1юн.р.	ПФО Республика Башкортостан
2	КУЛИКОВА Анастасия	2 р.	ДФО Приморский край
4	ВОБЛИКОВА Вероника	1юн.р.	СКФО Ставропольский край

1 5:0 1.26 яп

2 3:2 3.00 — **1 место**

2 3:2 3.00

Подгруппа В

1 — **2 место**

3 — **3 место**

4 — **3 место**

Протокол личных результатов

№п/п	Место	№ п/ж	Фамилия, имя, отчество	Дата рождения	Округ	Команда	Разряд	Тренер
1	**1**	2	КУЛИКОВА Анастасия Сергеевна	28.09.2006	ДФО	Приморский край	2 р.	Никитенко В.С.
2	**2**	1	СНЕЖКО Диана Вячеславовна	20.12.2006	СКФО	Ставропольский край	3 р.	Лабазанов Л.Б., Лабазанова Е.Б.
3	**3**	3	ХАСАНОВА Элеонора Маратовна	11.08.2007	ПФО	Республика Башкортостан	1юн.р.	Айбушева И.Г.
4	**3**	4	ВОБЛИКОВА Вероника Вячеславовна	11.06.2007	СКФО	Ставропольский край	1юн.р.	Абрамян С.С.

Главный судья, ВК _____ Борисюк М.Т., (г.Орел)

Главный секретарь, ВК _____ Сизёненко Е.А.(г.Ставрополь)

ОБЩЕРОССИЙСКАЯ ФИЗКУЛЬТУРНО-СПОРТИВНАЯ ОБЩЕСТВЕННАЯ ОРГАНИЗАЦИЯ «ВСЕРОССИЙСКАЯ ФЕДЕРАЦИЯ РУКОПАШНОГО БОЯ» ИНН 7707287390 ОГРН 1027700275646

Всероссийские соревнования среди юношей и девушек 12-13, 14-15, 16-17 лет,
юниоров и юниорок 18-21 год по рукопашному бою
в программе XIII открытых Всероссийских юношеских Игр боевых искусств АНАПА-2021
(СМ № 327 в ЕКП Минспорта)

05-10.09.2021 **г-к.Анапа (п.Витязево)**

Протокол хода соревнований

девушки	
14-15 лет	
50 кг	
5	чел

Подгруппа А

1	АНДРЕЕВА Алина	2 р.	ЦФО Орловская область
5	РЫЩЕНКО Виктория	1 р.	СКФО Ставропольский край
3	БЕРЕЗИНА Аксана	1 р.	ЮФО Астраханская область
7			
2	СОМКО Анна	1юн.р.	СКФО Ставропольский край
6			
4	ХАЧАТУРЯН Милана	1 р.	СКФО Ставропольский край
8			

Подгруппа В

1 (4:1 3.00)

3 (5:0 1.17 бп)

4 (5:0 2.59 яп) — **1 место**

3 — **2 место**

4 (5:0 0.33 яп)

Утешительная подгруппа А

5

5

2

5 (4:1 3.00) — **3 место**

Утешительная подгруппа В

1

1

1 — **3 место**

Личные результаты

№п/п	№ п/ж	Место	Фамилия, имя, отчество	Год рожд.	Команда	Разряд	Тренер
1	4	**1**	ХАЧАТУРЯН Милана Анаровна	07.09.2005	СКФО Ставропольский край	1 р.	Мурсалов К.З., Мурсалова Д.З.
2	3	**2**	БЕРЕЗИНА Аксана Владимировна	22.10.2006	ЮФО Астраханская область	1 р.	Кузьмин Г.В.
3	5	**3**	РЫЩЕНКО Виктория Владимировна	27.05.2006	СКФО Ставропольский край	1 р.	Мурсалов К.З., Мурсалова Д.З.
4	1	**3**	АНДРЕЕВА Алина Константиновна	26.11.2005	ЦФО Орловская область	2 р.	Катырин А.А., Петраков А.Н.
5	2	**5**	СОМКО Анна Даниловна	24.05.2007	СКФО Ставропольский край	1юн.р.	Потапов А.Л., Таймасханова О.Г.

Главный судья, ВК _____ Борисеж М.Г. (г.Орел)

Главный секретарь, ВК _____ Сизоненко Е.А.(г.Ставрополь)

Всероссийские соревнования среди юношей и девушек 12-13, 14-15, 16-17 лет,
юниоров и юниорок 18-21 год по рукопашному бою
в программе XIII открытых Всероссийских юношеских Игр боевых искусств АНАПА-2021
(СМ № 327 в ЕКП Минспорта)

05-10.09.2021 **г-к.Анапа (п.Витязево)**

Протокол хода соревнований

девушки	
14-15 лет	
55 кг	
10	**чел**

Подгруппа А

1	МАХОНЬКО Мария	1юн.р.	СКФО Ставропольский край
9	БОБРОВА Любовь	1юн.р.	ПФО Республика Башкортостан
5	ЛАРИНА Алина	1юн.р.	ЦФО Липецкая область
13			
3	ЗЛОБИНА Доминика	1юн.р.	СФО Красноярский край
11			
7	НАРЫКОВА Виктория	1 р.	СКФО Республика Северная Осетия-Алания
15			
2	ПАСТУШЕНКО Варвара	2 р.	ЦФО Орловская область
10	БОБОРЕВА Анастасия	1юн.р.	СКФО Ставропольский край
6	КАСУМОВА Милана	2 р.	СКФО Ставропольский край
14			
4	ПЕТЛЕНКО Диана	1юн.р.	ЮФО Ростовская область
12			
8	УВАРКИНА Татьяна	1юн.р.	ЦФО Липецкая область
16			

9 4:1 3.00
5
9 4:1 3.00
3
7 5:0 2.31 уд
7
7 4:1 3.00
2 4:1 3.00
6
6 4:1 3.00
4
8 5:0 1.35 яп
8
6 4:1 3.00
6 4:1 3.00
7

1 место

2 место

Подгруппа А

Утешительная подгруппа А

1
5
3
5 4:1 3.00
3
3 4:1 3.00
8
3 3:2 3.00

3 место

Утешительная подгруппа В

2
4
2
4
2 5:0 0.57 нпб
9
9 5:0 2.11 яп

3 место

Главный судья, ВК _____ Борисюк М.Т. (г.Орёл)

Главный секретарь, ВК _____ Сизоненко Е.А.(г.Ставрополь)

Всероссийские соревнования среди юношей и девушек 12-13, 14-15, 16-17 лет,
юниоров и юниорок 18-21 год по рукопашному бою
в программе XIII открытых Всероссийских юношеских Игр боевых искусств АНАПА-2021
(СМ № 327 в ЕКП Минспорта)

05-10.09.2021 **г-к.Анапа (п.Витязево)**

Личные результаты

девушки 14-15 лет 55 кг

№п/п	№п/ж	Место	Фамилия, имя, отчество	Дата рождения	Округ	Субъект	Разряд	Тренер
1	6	**1**	КАСУМОВА Милана Пашаевна	06.09.2005	СКФО	Ставропольский край	2 р.	Потапов А.Л.
2	7	**2**	НАРЫКОВА Виктория Анатольевна	20.09.2006	СКФО	Республика Северная Осетия-Алания	1 р.	Каргаев Р.В.
3	3	**3**	ЗЛОБИНА Доминика Константиновна	09.06.2007	СФО	Красноярский край	1юн.р.	Агаджанян Э.О.
4	9	**3**	БОБРОВА Любовь Дмитриевна	26.04.2006	ПФО	Республика Башкортостан	1юн.р.	Валиева Э.Ф.
5	8	**5 - 6**	УВАРКИНА Татьяна Сергеевна	09.01.2007	ЦФО	Липецкая область	1юн.р.	Коростинский В.Н., Сафонов М.И.
6	2	**5 - 6**	ПАСТУШЕНКО Варвара Валерьевна	31.07.2007	ЦФО	Орловская область	2 р.	Катырин А.А., Петраков А.Н.
7	5	**7 - 8**	ЛАРИНА Алина Евгеньевна	01.09.2006	ЦФО	Липецкая область	1юн.р.	Сафонов В.И.
8	4	**7 - 8**	ПЕТЛЕНКО Диана Витальевна	02.08.2006	ЮФО	Ростовская область	1юн.р.	Аветисян М.А.
9	1	**9**	МАХОНЬКО Мария Алексеевна	14.01.2006	СКФО	Ставропольский край	1юн.р.	Мурсалов К.З., Мурсалова Д.З.
10	10	**10**	БОБОРЕВА Анастасия Васильевна	11.10.2006	СКФО	Ставропольский край	1юн.р.	Мурсалов К.З., Мурсалова Д.З.

Главный судья, ВК _____ Борисюк М.Т.. (г.Орёл)

Главный секретарь, ВК _____ Сизёненко Е.А.(г.Ставрополь)

ОБЩЕРОССИЙСКАЯ ФИЗКУЛЬТУРНО СПОРТИВНАЯ ОБЩЕСТВЕННАЯ ОРГАНИЗАЦИЯ «ВСЕРОССИЙСКАЯ ФЕДЕРАЦИЯ РУКОПАШНОГО БОЯ» ИНН 7707287390 ОГРН 1027700275646

Всероссийские соревнования среди юношей и девушек 12-13, 14-15, 16-17 лет,
юниоров и юниорок 18-21 год по рукопашному бою
в программе XIII открытых Всероссийских юношеских Игр боевых искусств АНАПА-2021
(СМ № 327 в ЕКП Минспорта)

05-10.09.2021 **г-к.Анапа (п.Витязево)**

Протокол хода соревнований

юноши	
16-17 лет	
50 кг	
5	чел

Подгруппа А

1	БУВАЕВ Алдар	2 р.	ЮФО Республика Калмыкия
5	УСПАЕВ Ражап	1 р.	СКФО Чеченская Республика
3	КОВАЛЕВ Антон	2 р.	ЦФО Курская область
7			
2	МКРТЫЧАН Армен	2 р.	СКФО Ставропольский край
6			
4	МЕЖИДОВ Апти	1 р.	СКФО Чеченская Республика
8			

Подгруппа В

1 (4:1 3.00)

3 (4:1 3.00)

2 (4:1 3.00)

1 место — 2

2 место — 3

Утешительная подгруппа А

5 — 5 — 4 (5:0 0.45, нпб) — **3 место**

Утешительная подгруппа В

1 — 1 — 1 — **3 место**

Личные результаты

№п/п	№ п/ж	Место	Фамилия, имя, отчество	Год рожд.	Команда	Разряд	Тренер
1	2	**1**	МКРТЫЧАН Армен Каренович	17.08.2005	СКФО Ставропольский край	2 р.	Лабазанов Л.Б., Лабазанова Е.Б.
2	3	**2**	КОВАЛЕВ Антон Максимович	29.08.2004	ЦФО Курская область	2 р.	Дериглазов В.В.
3	4	**3**	МЕЖИДОВ Апти Равиллиевич	22.08.2005	СКФО Чеченская Республика	1 р.	Межидов Б.И.
4	1	**3**	БУВАЕВ Алдар Вячеславович	04.10.2003	ЮФО Республика Калмыкия	2 р.	Дашаеев Б.И.
5	5	**5**	УСПАЕВ Ражап Русланович	28.08.2005	СКФО Чеченская Республика	1 р.	Ахмадов Х.Р.

Главный судья, ВК _____ Борисюк М.Б. (г.Орёл)

Главный секретарь, ВК _____ Сизоненко Е.А. (г.Ставрополь)

Всероссийские соревнования среди юношей и девушек 12-13, 14-15, 16-17 лет,
юниоров и юниорок 18-21 год по рукопашному бою
в программе XIII открытых Всероссийских юношеских Игр боевых искусств АНАПА-2021
(СМ № 327 в ЕКП Минспорта)

05-10.09.2021 **г-к.Анапа (п.Витязево)**

Протокол хода соревнований

юноши	
16-17 лет	
55 кг	
5	чел

Подгруппа А

1	ЕЛСУКОВ Никита	2 р.	ЦФО Костромская область
5	БАШИРОВ Ислам	2 р.	СКФО Чеченская Республика
3	КАШЕВАРОВ Лев	КМС	СФО Кемеровская область
7			
2	СТЯЖКОВ Семён	2 р.	ЦФО Костромская область
6			
4	БАТИЕВ Мансур	КМС	СКФО Чеченская Республика
8			

Подгруппа В

5 — 4:1 3.00

3 — 4:1 3.00

3

2

4 — 4:1 3.00

4

Утешительная подгруппа А

1

1

2 — 5:0 2.55 — **3 место**

2

3 — 4:1 3.00 — **1 место**

4 — **2 место**

Утешительная подгруппа В

5 — **3 место**

5

Личные результаты

№п/п	№ п/ж	Место	Фамилия, имя, отчество	Год рожд.	Команда	Разряд	Тренер
1	3	**1**	КАШЕВАРОВ Лев Викторович	13.06.2004	СФО Кемеровская область	КМС	Марченко Ю.А., Весёлкин К.В.
2	4	**2**	БАТИЕВ Мансур Мовсурович	30.08.2004	СКФО Чеченская Республика	КМС	Гарсиев У.Б.
3	2	**3**	СТЯЖКОВ Семён Анатольевич	13.02.2005	ЦФО Костромская область	2 р.	Рабаданов М.И.
4	5	**3**	БАШИРОВ Ислам Имранович	17.03.2005	СКФО Чеченская Республика	2 р.	Аслаханов Л.Ш.
5	1	**5**	ЕЛСУКОВ Никита Сергеевич	24.07.2005	ЦФО Костромская область	2 р.	Рабаданов М.И., Слепцов А.Н.

Главный судья, ВК _____ Борисюк М.Т. (г.Орёл)

Главный секретарь, ВК _____ Сизёненко Е.А.(г.Ставрополь)

Всероссийские соревнования среди юношей и девушек 12-13, 14-15, 16-17 лет,
юниоров и юниорок 18-21 год по рукопашному бою
в программе XIII открытых Всероссийских юношеских Игр боевых искусств АНАПА-2021
(СМ № 327 в ЕКП Минспорта)

05-10.09.2021 **г-к.Анапа (п.Витязево)**

Протокол хода соревнований

юноши	
16-17 лет	
60 кг	
16	чел

Подгруппа А

1	АБИШЕВ Альберт	1 р.	ЮФО Астраханская область
9	ПАНКОВ Владислав	2 р.	ЦФО Курская область
5	ДАНИЛОВ Артем	2 р.	СКФО Ставропольский край
13	ПЕТРОВ Сергей	КМС	ЦФО Тульская область
3	НЕГМЕТУЛИН Рашид	2 р.	СКФО Ставропольский край
11	ДЖАБРАИЛОВ Ахмед	1 р.	СКФО Чеченская Республика
7	РАХМЕТОВ Ролан	КМС	ЮФО Астраханская область
15	ТАТАРАЕВ Магомед	2 р.	СКФО Республика Дагестан
2	МЕСИКОВ Вадим	1 р.	СКФО Ставропольский край
10	МАЯКОВ Сергей	2 р.	ЦФО Курская область
6	САЙТАЕВ Имам	2 р.	СКФО Чеченская Республика
14	ТАГАЕВ Александр	КМС	ЮФО Краснодарский край
4	НИКИТИН Алексей	1 р.	ЮФО Астраханская область
12	КАРАПЕТЯН Азат	1 р.	ЦФО Липецкая область
8	МЕЖИДОВ Асланбек	КМС	СКФО Чеченская Республика
16	ГОРДИЕНКО Даниил	2 р.	СКФО Ставропольский край

9	5:0	0.43	яп
13	4:1	3.00	
13	4:1	3.00	
7	3:2	3.00	
11	5:0	1.45	нпб
7	4:1	3.00	
7	4:1	3.00	
7	4:1	3.00	
2	4:1	3.00	
2	4:1	3.00	
14	4:1	3.00	
8	4:1	3.00	
12	3:2	3.00	
8	5:0	2.24	яп
8	4:1	3.00	

7	1 место
8	2 место

Подгруппа В

Утешительная подгруппа А

5	9	4:1	3.00	
9				
15	11	5:0	1.08	нпб
11				
	11	5:0	1.47	нпб
	2.			

3 место

Утешительная подгруппа В

10	14	4:1	3.00	
14				
16	12	5:0	2.44	уд
12				
	13	5:0	1.48	бп
	13			

3 место

Главный судья, ВК _____ Борисюк М.Т.. (г.Орёл)

Главный секретарь, ВК _____ Сизёненко Е.А.(г.Ставрополь)

Всероссийские соревнования среди юношей и девушек 12-13, 14-15, 16-17 лет,
юниоров и юниорок 18-21 год по рукопашному бою
в программе XIII открытых Всероссийских юношеских Игр боевых искусств АНАПА-2021
(СМ № 327 в ЕКП Минспорта)

05-10.09.2021 **г-к.Анапа (п.Витязево)**

Личные результаты

юноши 16-17 лет 60 кг

№п/п	№п/ж	Место	Фамилия, имя, отчество	Дата рождения	Округ	Субъект	Разряд	Тренер
1	7	**1**	РАХМЕТОВ Ролан Ерланович	22.11.2004	ЮФО	Астраханская область	КМС	Рыскалиев Р.К.
2	8	**2**	МЕЖИДОВ Асланбек Равиллиевич	21.09.2003	СКФО	Чеченская Республика	КМС	Межидов Б.И.
3	11	**3**	ДЖАБРАИЛОВ Ахмед Лом-Алиевич	25.01.2004	СКФО	Чеченская Республика	1 р.	Гарсиев У.Б.
4	13	**3**	ПЕТРОВ Сергей Алексеевич	02.10.2004	ЦФО	Тульская область	КМС	Гарбуз А.Г.
5	2	**5 - 6**	МЕСИКОВ Вадим Евгеньевич	21.12.2003	СКФО	Ставропольский край	1 р.	Абрамян С.С.
6	12	**5 - 6**	КАРАПЕТЯН Азат Меружанович	04.02.2004	ЦФО	Липецкая область	1 р.	Фаустов С.А.
7	9	**7 - 8**	ПАНКОВ Владислав Николаевич	22.04.2005	ЦФО	Курская область	2 р.	Красеньков А.В., Нестерова Т.В.
8	14	**7 - 8**	ТАГАЕВ Александр Алексеевич	27.09.2004	ЮФО	Краснодарский край	КМС	Таловский А.А.
9	5	**9 - 10**	ДАНИЛОВ Артем Николаевич	27.07.2004	СКФО	Ставропольский край	2 р.	Денисов А.З.
10	10	**9 - 10**	МАЯКОВ Сергей Александрович	18.02.2005	ЦФО	Курская область	2 р.	Красеньков А.В.. Нестерова Т.В.
11	1	**11 - 14**	АБИШЕВ Альберт Анварович	28.03.2005	ЮФО	Астраханская область	1 р.	Рыскалиев Р.К.
12	3	**11 - 14**	НЕГМЕТУЛИН Рашид Хасанович	15.02.2005	СКФО	Ставропольский край	2 р.	Мурсалов К.З., Мурсалова Д.З.
13	6	**11 - 14**	САЙТАЕВ Имам Ильясович	14.02.2005	СКФО	Чеченская Республика	2 р.	Гарсиев У.Б.
14	4	**11 - 14**	НИКИТИН Алексей Сергеевич	15.06.2004	ЮФО	Астраханская область	1 р.	Рыскалиев Р.К.
15	15	**9 - 12**	ТАТАРАЕВ Магомед Камилович	15.06.2004	СКФО	Республика Дагестан	2 р.	Алиев З.К., Мигадов Р.М.
16	16	**9 - 12**	ГОРДИЕНКО Даниил Михайлович	20.04.2005	СКФО	Ставропольский край	2 р.	Лабазанов Л.Б., Лабазанова Е.Б.

Главный судья, ВК Борисюк М.Т.. (г.Орёл)

Главный секретарь, ВК Сизёненко Е.А.(г.Ставрополь)

Всероссийские соревнования среди юношей и девушек 12-13, 14-15, 16-17 лет,
юниоров и юниорок 18-21 год по рукопашному бою
в программе XIII открытых Всероссийских юношеских Игр боевых искусств АНАПА-2021
(СМ № 327 в ЕКП Минспорта)

05-10.09.2021 **г-к.Анапа (п.Витязево)**

Протокол хода соревнований

юноши	
16-17 лет	
65 кг	
16	чел

Подгруппа А

1	МЕЛИХОВ Иван	2 р.	СКФО Ставропольский край
9	БЛАГИНИН Александр	2 р.	ЮФО Республика Калмыкия
5	АЗИГОВ Висхан	1 р.	СКФО Чеченская Республика
13	УЛЬЯНОВ Анатолий	КМС	ЦФО Тульская область
3	ГЛАЗАЧЕВ Руслан	2 р.	СФО Кемеровская область
11	ШЕВЧЕНКО Сергей	2 р.	СКФО Ставропольский край
7	АБУБАКАРОВ Шовхал	КМС	СКФО Чеченская Республика
15	ТЕПЛЯКОВ Дмитрий	2 р.	ЦФО Курская область
2	ЗУРАЕВ Сослан	КМС	СКФО Республика Северная Осетия-Алания
10	ХУРАНОВ Марат	2 р.	СКФО Ставропольский край
6	КОБЫЛЯЦКИЙ Александр	2 р.	СКФО Ставропольский край
14	БУТАКОВ Павел	2 р.	СФО Кемеровская область
4	ЧЕПУРНОВ Ярослав	2 р.	СКФО Ставропольский край
12	БЕЛЕХОВ Егор	2 р.	ЦФО Костромская область
8	ГУРМАНАЕВ Мансур	КМС	СКФО Чеченская Республика
16	МИРЗОЯН Грант	1 р.	ЮФО Астраханская область

1 — 4:1 3.00
13 — 5:0 1.45 бп
13 — 5:0 1.52 бп
7 — 4:1 3.00
3 — 5:0 1.24 нпб
7 — 4:1 3.00
7 — 4:1
2 — 4:1 3.00 — **1 место**
2 — 5:0 2.36 яп
2 — 4:1 3.00
7 — **2 место**
6 — 4:1 3.00
2 — 4:1 3.00
4 — 4:1 3.00
8 — 4:1 3.00
8 — 4:1 3.00

Подгруппа В

Утешительная подгруппа А

5
1
15
3

5 — 5:0 0.00 снв
3 — 4:1 3.00
5 — 4:1 3.00
8 — 4:1 3.00
8
3 место

Утешительная подгруппа В

10
6
16
4

6 — 4:1 3.00
16 — 4:1 3.00
16 — 3:2 3.00
16 — 4:1 3.00
13
3 место

Главный судья, ВК _____ Борисюк М.Т.. (г.Орёл)

Главный секретарь, ВК _____ Сизёненко Е.А.(г.Ставрополь)

Всероссийские соревнования среди юношей и девушек 12-13, 14-15, 16-17 лет,
юниоров и юниорок 18-21 год по рукопашному бою
в программе XIII открытых Всероссийских юношеских Игр боевых искусств АНАПА-2021
(СМ № 327 в ЕКП Минспорта)

05-10.09.2021 **г-к.Анапа (п.Витязево)**

Личные результаты

юноши 16-17 лет 65 кг

№п/п	№п/ж	Место	Фамилия, имя, отчество	Дата рождения	Округ	Субъект	Разряд	Тренер
1	2	**1**	ЗУРАЕВ Сослан Анатольевич	06.06.2004	СКФО	Республика Северная Осетия-Алания	КМС	Кадиев Н.К.
2	7	**2**	АБУБАКАРОВ Шовхал Нурмагамедович	19.08.2005	СКФО	Чеченская Республика	КМС	Насуханов М.Х.
3	8	**3**	ГУРМАНАЕВ Мансур Саламуевич	29.01.2004	СКФО	Чеченская Республика	КМС	Исрапилов З.Ю.
4	16	**3**	МИРЗОЯН Грант Дмитриевич	02.11.2004	ЮФО	Астраханская область	1 р.	Рыскалиев Р.К.
5	5	**5 - 6**	АЗИГОВ Висхан Вахаевич	14.05.2004	СКФО	Чеченская Республика	1 р.	Джанаев Р.А.
6	13	**5 - 6**	УЛЬЯНОВ Анатолий Константинович	15.04.2004	ЦФО	Тульская область	КМС	Дагаев Д.С., Вартеванян А.М.
7	3	**7 - 8**	ГЛАЗАЧЕВ Руслан Романович	25.05.2005	СФО	Кемеровская область	2 р.	Пашкевич Е.В.
8	6	**7 - 8**	КОБЫЛЯЦКИЙ Александр Александрович	07.10.2004	СКФО	Ставропольский край	2 р.	Мурсалов К.З., Мурсалова Д.З.
9	1	**9 - 12**	МЕЛИХОВ Иван Евгеньевич	02.01.2005	СКФО	Ставропольский край	2 р.	Найпак М.Н., Лоскутов А.Б.
10	15	**9 - 12**	ТЕПЛЯКОВ Дмитрий Евгеньевич	14.10.2003	ЦФО	Курская область	2 р.	Болох В.Е.
11	10	**9 - 12**	ХУРАНОВ Марат Муратович	16.06.2004	СКФО	Ставропольский край	2 р.	Геворгян Б.Н., Сизёненко Н.Н.
12	4	**9 - 12**	ЧЕПУРНОВ Ярослав Сергеевич	06.05.2004	СКФО	Ставропольский край	2 р.	Абрамян С.С.
13	9	**13 - 16**	БЛАГИНИН Александр Александрович	18.09.2004	ЮФО	Республика Калмыкия	2 р.	Мархаев М.А.
14	11	**13 - 16**	ШЕВЧЕНКО Сергей Сергеевич	04.03.2004	СКФО	Ставропольский край	2 р.	Геворгян Б.Н., Сизёненко Н.Н.
15	14	**13 - 16**	БУТАКОВ Павел Сергеевич	14.09.2004	СФО	Кемеровская область	2 р.	Марченко Ю.А., Весёлкин К.В.
16	12	**13 - 16**	БЕЛЕХОВ Егор Сергеевич	22.06.2004	ЦФО	Костромская область	2 р.	Хаджаниязов С.Э.

Главный судья, ВК _____ Борисюк М.Т.. (г.Орёл)

Главный секретарь, ВК _____ Сизёненко Е.А.(г.Ставрополь)

ОБЩЕРОССИЙСКАЯ ФИЗКУЛЬТУРНО-СПОРТИВНАЯ ОБЩЕСТВЕННАЯ ОРГАНИЗАЦИЯ «ВСЕРОССИЙСКАЯ ФЕДЕРАЦИЯ РУКОПАШНОГО БОЯ» ИНН 7707287390 ОГРН 1027700275646

Всероссийские соревнования среди юношей и девушек 12-13, 14-15, 16-17 лет,
юниоров и юниорок 18-21 год по рукопашному бою
в программе XIII открытых Всероссийских юношеских Игр боевых искусств АНАПА-2021
(СМ № 327 в ЕКП Минспорта)

05-10.09.2021 **г-к.Анапа (п.Витязево)**

Протокол хода соревнований

юноши	
16-17 лет	
70 кг	
6	чел

Подгруппа А

1	ЛИХАРЕВ Николай	2 р.	ЦФО Костромская область
5	ЛОМОВЦЕВ Константин	2 р.	СКФО Ставропольский край
3	АЛАЕВ Рахим	1 р.	СКФО Чеченская Республика
7			
2	АСИЛДАРОВ Магомед	2 р.	СКФО Ставропольский край
6	ГЮНТЕР Альберт	2 р.	ЮФО Краснодарский край
4	КОЛПАКОВ Сергей	1 р.	СКФО Ставропольский край
8			

Подгруппа В

5 (4:1 3.00)

3

5 (5:0 1.29) нпб

2 (4:1 3.00)

4

2 (4:1 3.00)

Утешительная подгруппа А

1 — 1 — 4 (4:1 3.00) — **3 место**

4

1 место — 2 (4:1 3.00)

2 место — 5

Утешительная подгруппа В

6 — 6 — 3 (4:1 3.00) — **3 место**

3

Личные результаты

№п/п	№ п/ж	Место	Фамилия, имя, отчество	Год рожд.	Команда	Разряд	Тренер
1	2	1	АСИЛДАРОВ Магомед Шамильевич	07.10.2004	СКФО Ставропольский край	2 р.	Мурсалов К.З., Мурсалова Д.З.
2	5	2	ЛОМОВЦЕВ Константин Александорвич	24.12.2004	СКФО Ставропольский край	2 р.	Мурсалов К.З., Мурсалова Д.З.
3	4	3	КОЛПАКОВ Сергей Андреевич	28.03.2005	СКФО Ставропольский край	1 р.	Геворгян Б.Н., Сизёненко Н.Н.
4	3	3	АЛАЕВ Рахим Харонович	19.05.2005	СКФО Чеченская Республика	1 р.	Гарсиев У.Б.
5	1	5 - 6	ЛИХАРЕВ Николай Владимирович	14.08.2004	ЦФО Костромская область	2 р.	Хаджаниязов С.Э.
6	6	5 - 6	ГЮНТЕР Альберт Станиславович	12.06.2005	ЮФО Краснодарский край	2 р.	Дердерьян О.В.

Главный судья, ВК _____ Борисюк М.Т. (г.Орёл)

Главный секретарь, ВК _____ Сизёненко Е.А. (г.Ставрополь)

Всероссийские соревнования среди юношей и девушек 12-13, 14-15, 16-17 лет,
юниоров и юниорок 18-21 год по рукопашному бою
в программе XIII открытых Всероссийских юношеских Игр боевых искусств АНАПА-2021
(СМ № 327 в ЕКП Минспорта)

05-10.09.2021 **г-к.Анапа (п.Витязево)**

Протокол хода соревнований

юноши	
16-17 лет	
75 кг	
7	чел

Подгруппа А

1	ХАДЖАНИЯЗОВ Сергей	2 р.	ЦФО Костромская область
5	СТАРИЦЫН Артём	2 р.	ЦФО Курская область
3	ЛЕСКОВ Тимофей	1 р.	ДФО Приморский край
7	БОБРОВНИКОВ Тимур	2 р.	ЦФО Курская область
2	САПРЫКИН Андрей	2 р.	ЦФО Курская область
6	РЗЯНИН Евгений	1 р.	СКФО Ставропольский край
4	ЛОМАКИН Никита	2 р.	ЦФО Курская область
8			

Подгруппа В

1 — 4:1 3.00
3 — 5:0 0.56 уд
3 — 4:1 3.00
6 — 5:0 2.56 бп
6 — 5:0 2.42 яп
4

Утешительная подгруппа А

5 — нпб
7
5 — 5:0 0.34
4
5 — 4:1 3.00 — **3 место**

3 — 4:1 3.00 — **1 место**

6 — **2 место**

Утешительная подгруппа В

2
2
1
2 — 4:1 3.00 — **3 место**

Личные результаты

№п/п	№ п/ж	Место			Фамилия, имя, отчество	Год рожд.	Команда	Разряд	Тренер
1	3		1		ЛЕСКОВ Тимофей Леонидович	30.06.2004	ДФО Приморский край	1 р.	Данилюк В.П.
2	6		2		РЗЯНИН Евгений Олегович	09.10.2004	СКФО Ставропольский край	1 р.	Алиев А.М., Ганоль В.Ю.
3	5		3		СТАРИЦЫН Артём Андреевич	05.11.2003	ЦФО Курская область	2 р.	Дериглазов В.В.
4	2		3		САПРЫКИН Андрей Игоревич	24.10.2003	ЦФО Курская область	2 р.	Митюнин С.Н.
5	4	5	-	6	ЛОМАКИН Никита Романович	14.04.2004	ЦФО Курская область	2 р.	Дериглазов В.В.
6	1	5	-	6	ХАДЖАНИЯЗОВ Сергей Сухробович	20.10.2004	ЦФО Костромская область	2 р.	Хаджаниязов С.Э.
7	7		7		БОБРОВНИКОВ Тимур Игоревич	22.10.2004	ЦФО Курская область	2 р.	Пронин И.А.

Главный судья, ВК _____ Борисюк М.Т. (г.Орёл)

Главный секретарь, ВК _____ Сизёненко Е.А.(г.Ставрополь)

Всероссийские соревнования среди юношей и девушек 12-13, 14-15, 16-17 лет,
юниоров и юниорок 18-21 год по рукопашному бою
в программе XIII открытых Всероссийских юношеских Игр боевых искусств АНАПА-2021
(СМ № 327 в ЕКП Минспорта)

05-10.09.2021 **г-к.Анапа (п.Витязево)**

Протокол хода соревнований

юноши 16-17 лет 80 кг 4 чел.

Подгруппа А

1	КИРИЧЕНКО Никита	2 р.	ЦФО Курская область
3	АЙСАНОВ Аль-Малик	2 р.	СКФО Карачаево-Черкесская Республика

1 4:1 3.00

2	ПШЕНИЧНИКОВ Кирилл	2 р.	ЦФО Курская область
4	ЦЕПЛЯЕВ Даниил	1 р.	ЦФО Орловская область

4 4:1 3.00

4 4:1 3.00 — **1 место**

Подгруппа В

1 — **2 место**

3 — **3 место**

2 — **3 место**

Протокол личных результатов

№п/п	Место	№ п/ж	Фамилия, имя, отчество	Дата рождения	Округ	Команда	Разряд	Тренер
1	**1**	4	ЦЕПЛЯЕВ Даниил Дмитриевич	01.10.2004	ЦФО	Орловская область	1 р.	Асхабов В.Т.
2	**2**	1	КИРИЧЕНКО Никита Дмитриевич	18.05.2004	ЦФО	Курская область	2 р.	Григоров А.Н., Митюнин С.Н.
3	**3**	3	АЙСАНОВ Аль-Малик Ромеович	28.10.2003	СКФО	Карачаево-Черкесская Республика	2 р.	Чагов М.М.
4	**3**	2	ПШЕНИЧНИКОВ Кирилл Александрович	21.01.2004	ЦФО	Курская область	2 р.	Митюнин С.Н.

Главный судья, ВК _____ Борисюк М.Т.. (г.Орёл)

Главный секретарь, ВК _____ Сизёненко Е.А.(г.Ставрополь)

ОБЩЕРОССИЙСКАЯ ФИЗКУЛЬТУРНО-СПОРТИВНАЯ ОБЩЕСТВЕННАЯ ОРГАНИЗАЦИЯ «ВСЕРОССИЙСКАЯ ФЕДЕРАЦИЯ РУКОПАШНОГО БОЯ» ИНН 7707287390 ОГРН 1027700275646

Всероссийские соревнования среди юношей и девушек 12-13, 14-15, 16-17 лет,
юниоров и юниорок 18-21 год по рукопашному бою
в программе XIII открытых Всероссийских юношеских Игр боевых искусств АНАПА-2021
(СМ № 327 в ЕКП Минспорта)

05-10.09.2021 **г-к.Анапа (п.Витязево)**

Протокол хода соревнований

юноши 16-17 лет 80+ кг 4 чел.

Подгруппа А

1	ГАДЖИКЕРИМОВ Шамиль	2 р.	СКФО Ставропольский край
3	СМИРНОВ Павел	1 р.	СФО Красноярский край
2	КОМБАРОВ Родион	1 р.	г.Санкт-Петербург
4	РАССАДНИКОВ Денис	2 р.	ЦФО Курская область

Подгруппа В

1 4:1 3.00

2 5:0 1.59

1 4:1 3.00 — **1 место**

2 — **2 место**

3 — **3 место**

4 — **3 место**

Протокол личных результатов

№п/п	Место	№ п/ж	Фамилия, имя, отчество	Дата рождения	Округ	Команда	Разряд	Тренер
1	**1**	1	ГАДЖИКЕРИМОВ Шамиль Фирудинович	05.11.2003	СКФО	Ставропольский край	2 р.	Алиев А.М., Лабазанова Е.Б.
2	**2**	2	КОМБАРОВ Родион Дмитриевич	18.03.2004	г.Санкт-Пете	г.Санкт-Петербург	1 р.	Киселев Н.С.
3	**3**	3	СМИРНОВ Павел Константинович	31.03.2004	СФО	Красноярский край	1 р.	Агаджанян Э.О.
4	**3**	4	РАССАДНИКОВ Денис Сергеевич	17.11.2004	ЦФО	Курская область	2 р.	Митюнин С.Н.

Главный судья, ВК _____ Борисюк М.Т.. (г.Орёл)

Главный секретарь, ВК _____ Сизененко Е.А.(г.Ставрополь)

ОБЩЕРОССИЙСКАЯ ФИЗКУЛЬТУРНО-СПОРТИВНАЯ ОБЩЕСТВЕННАЯ ОРГАНИЗАЦИЯ «ВСЕРОССИЙСКАЯ ФЕДЕРАЦИЯ РУКОПАШНОГО БОЯ» ИНН 7707287390 ОГРН 1027700275646

Всероссийские соревнования среди юношей и девушек 12-13, 14-15, 16-17 лет,
юниоров и юниорок 18-21 год по рукопашному бою
в программе XIII открытых Всероссийских юношеских Игр боевых искусств АНАПА-2021
(СМ № 327 в ЕКП Минспорта)

05-10.09.2021 **г-к.Анапа (п.Витязево)**

Протокол хода соревнований

девушки 16-17 лет 50 кг 4 чел.

Подгруппа А

1	СЕРГЕЕВА Дарина	2 р.	ЦФО Курская область
3	ХАЧАТУРЯН Карина	1 р.	СКФО Ставропольский край
2	МИКЕЛОВА Нелли	2 р.	СКФО Ставропольский край
4	ХАБАЕВА Камилла	КМС	СКФО Республика Северная Осетия-Алания

3 5:0 2.45 яп

4 5:0 2.39 яп

4 5:0 2.02

Подгруппа В

4 — **1 место**

3 — **2 место**

1 — **3 место**

2 — **3 место**

Протокол личных результатов

№п/п	Место	№ п/ж	Фамилия, имя, отчество	Дата рождения	Округ	Команда	Разряд	Тренер
1	**1**	4	ХАБАЕВА Камилла Евгеньевна	04.11.2004	СКФО	Республика Северная Осетия-Алания	КМС	Каргаев Р.В.
2	**2**	3	ХАЧАТУРЯН Карина Анаровна	23.09.2003	СКФО	Ставропольский край	1 р.	Мурсалов К.З., Мурсалова Д.З.
3	**3**	1	СЕРГЕЕВА Дарина Сергеевна	12.10.2004	ЦФО	Курская область	2 р.	Митюнин С.Н.
4	**3**	2	МИКЕЛОВА Нелли Дмитриевна	15.06.2005	СКФО	Ставропольский край	2 р.	Алиев А.М.

Главный судья, ВК _____ Борисюк М.Г.. (г.Орёл)

Главный секретарь, ВК _____ Сизоненко Е.А.(г.Ставрополь)

Всероссийские соревнования среди юношей и девушек 12-13, 14-15, 16-17 лет,
юниоров и юниорок 18-21 год по рукопашному бою
в программе XIII открытых Всероссийских юношеских Игр боевых искусств АНАПА-2021
(СМ № 327 в ЕКП Минспорта)

05-10.09.2021 **г-к.Анапа (п.Витязево)**

Протокол хода соревнований

девушки 16-17 лет 55 кг 4 чел.

Подгруппа А

1	НАСЕДКИНА Александра	1 р.	ЦФО Липецкая область
3	ЗОКОЕВА Елена	2 р.	СКФО Республика Северная Осетия-Алания
2	ФАСАХУТДИНОВА Анастасия	2 р.	ЦФО Орловская область
4	СТУКОВА Дарья	2 р.	ЦФО Ивановская область

Подгруппа В

1 4:1 3.00

2 5:0 1.46 яп

2 4:1 3.00 — **1 место**

1 — **2 место**

3 — **3 место**

4 — **3 место**

Протокол личных результатов

№п/п	Место	№ п/ж	Фамилия, имя, отчество	Дата рождения	Округ	Команда	Разряд	Тренер
1	**1**	2	ФАСАХУТДИНОВА Анастасия Владимировна	31.08.2005	ЦФО	Орловская область	2 р.	Чадин В.В.
2	**2**	1	НАСЕДКИНА Александра Сергеевна	26.03.2004	ЦФО	Липецкая область	1 р.	Коростинский В.Н., Сафонов М.И.
3	**3**	3	ЗОКОЕВА Елена Руслановна	11.05.2004	СКФО	Республика Северная Осетия-Алания	2 р.	Каргаев Р.В.
4	**3**	4	СТУКОВА Дарья Васильевна	04.02.2005	ЦФО	Ивановская область	2 р.	Большаков С.В.

Главный судья, ВК _____ Борисюк М.Т. (г. Орёл)

Главный секретарь, ВК _____ Сизёненко Е.А. (г. Ставрополь)

Всероссийские соревнования среди юношей и девушек 12-13, 14-15, 16-17 лет,
юниоров и юниорок 18-21 год по рукопашному бою
в программе XIII открытых Всероссийских юношеских Игр боевых искусств АНАПА-2021
(СМ № 327 в ЕКП Минспорта)

05-10.09.2021 **г-к.Анапа (п.Витязево)**

Протокол хода соревнований

девушки	
16-17 лет	
60 кг	
5	**чел**

Подгруппа А

1	КОЗЛОВА Наталья	2 р.	СКФО Ставропольский край
5	ГОРШКОВА Александра	2 р.	ЦФО Ивановская область
3	КОНДРАТЕНКО Анастасия	КМС	ЦФО Тульская область
7			
2	ПЕТРИНЯК Екатерина	1 р.	СЗФО Архангельская область
6			
4	ЛОГАЧЕВА Мария	1 р.	ЦФО Орловская область
8			

Подгруппа В

1 4:1 3.00

3 3:2 3.00

2

4 4:1 3.00

Утешительная подгруппа А

5

5

2 4:1 3.00 — **3 место**

2

4 4:1 3.00 — **1 место**

3 — **2 место**

Утешительная подгруппа В

1

1 — **3 место**

1

Личные результаты

№п/п	№ п/ж	Место	Фамилия, имя, отчество	Год рожд.	Команда	Разряд	Тренер
1	4	**1**	ЛОГАЧЕВА Мария Олеговна	16.12.2004	ЦФО Орловская область	1 р.	Асхабов В.Т.
2	3	**2**	КОНДРАТЕНКО Анастасия Дмитриевна	07.01.2004	ЦФО Тульская область	КМС	Щербинин А.С.
3	2	**3**	ПЕТРИНЯК Екатерина Дмитриевна	19.05.2004	СЗФО Архангельская область	1 р.	Подрезов А.В., Петриняк Д.И.
4	1	**3**	КОЗЛОВА Наталья Александровна	29.07.2005	СКФО Ставропольский край	2 р.	Найпак М.Н., Лоскутов А.Б.
5	5	**5**	ГОРШКОВА Александра Станиславовна	05.04.2004	ЦФО Ивановская область	2 р.	Сухарев Д.В.

Главный судья, ВК _____ Борисюк М.Т. (г.Орёл)

Главный секретарь, ВК _____ Сизёненко Е.А. (г.Ставрополь)

Всероссийские соревнования среди юношей и девушек 12-13, 14-15, 16-17 лет,
юниоров и юниорок 18-21 год по рукопашному бою
в программе XIII открытых Всероссийских юношеских Игр боевых искусств АНАПА-2021
(СМ № 327 в ЕКП Минспорта)

05-10.09.2021 **г-к.Анапа (п.Витязево)**

Протокол хода соревнований

юниоры 18-21 год 55 кг 4 чел.

Подгруппа А

1	АРАПОВ Максим	1 р.	ДФО Приморский край
3	СЕРОВ Иван	1 р.	ЦФО Костромская область
2	АРХИПОВ Никита	КМС	ЦФО Тульская область
4	АДУЕВ Малик	1 р.	СКФО Чеченская Республика

1 5:0 3.17 яп

2 4:1 5.00

2 5:0 4.23 яп — **1 место**

Подгруппа В

1 — **2 место**

3 — **3 место**

4 — **3 место**

Протокол личных результатов

№п/п	Место	№ п/ж	Фамилия, имя, отчество	Дата рождения	Округ	Команда	Разряд	Тренер
1	**1**	2	АРХИПОВ Никита Юрьевич	07.02.2003	ЦФО	Тульская область	КМС	Дагаев Д.С., Ахадов Д.М.О.
2	**2**	1	АРАПОВ Максим Алексеевич	13.04.2003	ДФО	Приморский край	1 р.	Тимошенко К.С.
3	**3**	3	СЕРОВ Иван Николаевич	05.08.2002	ЦФО	Костромская область	1 р.	Хаджаниязов С.Э.
4	**3**	4	АДУЕВ Малик Абубакарович	23.04.2003	СКФО	Чеченская Республика	1 р.	Насуханов М.Н.

Главный судья, ВК _____ Борисюк М.Т.. (г.Орёл)

Главный секретарь, ВК _____ Сизененко Е.А.(г.Ставрополь)

Всероссийские соревнования среди юношей и девушек 12-13, 14-15, 16-17 лет,
юниоров и юниорок 18-21 год по рукопашному бою
в программе XIII открытых Всероссийских юношеских Игр боевых искусств АНАПА-2021
(СМ № 327 в ЕКП Минспорта)

05-10.09.2021 **г-к.Анапа (п.Витязево)**

Протокол хода соревнований

юниоры 18-21 год **60 кг** **4 чел.**

Подгруппа А

1	КАРАТОВ Магомед-Имин	КМС	СКФО Ставропольский край
3	ХУДОЙНАЗАРОВ Рустам	1 р.	ЦФО Орловская область
2	КОБЕСОВ Константин	1 р.	ЮФО Краснодарский край
4	КУРБАНОВ Гаджи-Мурад	КМС	СКФО Ставропольский край

Подгруппа В

1 5:0 3.16 ЯП

2 3:2 3.00

1 5:0 2.56 ЯП — **1 место**

2 — **2 место**

3 — **3 место**

4 — **3 место**

Протокол личных результатов

№п/п	Место	№ п/ж	Фамилия, имя, отчество	Дата рождения	Округ	Команда	Разряд	Тренер
1	**1**	1	КАРАТОВ Магомед-Имин Абдуллаевич	02.11.2000	СКФО	Ставропольский край	КМС	Якубов И.Я.
2	**2**	2	КОБЕСОВ Константин Максимович	22.11.2002	ЮФО	Краснодарский край	1 р.	Таловский А.А.
3	**3**	3	ХУДОЙНАЗАРОВ Рустам Сафаралиевич	19.06.2001	ЦФО	Орловская область	1 р.	Носов С.А., Храбров С.В.
4	**3**	4	КУРБАНОВ Гаджи-Мурад Курбанович	06.11.2002	СКФО	Ставропольский край	КМС	Геворгян Б.Н., Сизёненко Н.Н.

Главный судья, ВК _____ Борисюк М.Т.. (г.Орёл)

Главный секретарь, ВК _____ Сизёненко Е.А.(г.Ставрополь)

ОБЩЕРОССИЙСКАЯ ФИЗКУЛЬТУРНО-СПОРТИВНАЯ ОБЩЕСТВЕННАЯ ОРГАНИЗАЦИЯ «ВСЕРОССИЙСКАЯ ФЕДЕРАЦИЯ РУКОПАШНОГО БОЯ» ИНН 7707287390 ОГРН 1027700275646

Всероссийские соревнования среди юношей и девушек 12-13, 14-15, 16-17 лет,
юниоров и юниорок 18-21 год по рукопашному бою
в программе XIII открытых Всероссийских юношеских Игр боевых искусств АНАПА-2021
(СМ № 327 в ЕКП Минспорта)

05-10.09.2021 **г-к.Анапа (п.Витязево)**

Протокол хода соревнований

юниоры	
18-21 год	
65 кг	
6	чел

Подгруппа А

1	АГАБАЕВ Рамазан	1 р.	СКФО Ставропольский край
5	КАДИЕВ Тамерлан	1 р.	СКФО Чеченская Республика
3	АТАГАЕВ Хусейн	1 р.	СКФО Чеченская Республика
7			
2	ДАДАЕВ Магомед	1 р.	СКФО Чеченская Республика
6	ХАРИН Станислав	1 р.	СКФО Ставропольский край
4	МАХАЕВ АБДУЛ-Муслим	1 р.	СКФО Чеченская Республика
8			

Подгруппа В

1 — 4:1 5.00

3 — 5:0 3.19 яп

6 — 3:2 3.00

4

6 — 3:2 5.00

3 — 4:1 5.00 — **1 место**

6 — **2 место**

Утешительная подгруппа А

5 — 5 — 4 — 5 — 4:1 5.00 — **3 место**

Утешительная подгруппа В

2 — 2 — 1 — 2 — 5:0 3.53 яп — **3 место**

Личные результаты

№п/п	№ п/ж	Место	Фамилия, имя, отчество	Год рожд.	Команда	Разряд	Тренер
1	3	1	АТАГАЕВ Хусейн Алиевич	10.11.2001	СКФО Чеченская Республика	1 р.	Зайпулаев У.Х.
2	6	2	ХАРИН Станислав Александрович	31.07.2003	СКФО Ставропольский край	1 р.	Денисов А.З.
3	5	3	КАДИЕВ Тамерлан Ибрагимович	18.08.2003	СКФО Чеченская Республика	1 р.	Ахмадов Х.Р.
4	2	3	ДАДАЕВ Магомед Айдыевич	05.06.2002	СКФО Чеченская Республика	1 р.	Аслаханов Л.Ш.
5	4	5 - 6	МАХАЕВ АБДУЛ-Муслим Халидович	01.04.2002	СКФО Чеченская Республика	1 р.	Гарсиев У.Б.
6	1	5 - 6	АГАБАЕВ Рамазан Асланович	13.08.2001	СКФО Ставропольский край	1 р.	Алиев А.М.

Главный судья, ВК _____ Борисюк М.Т. (г.Орёл)

Главный секретарь, ВК _____ Сизёненко Е.А. (г.Ставрополь)

Всероссийские соревнования среди юношей и девушек 12-13, 14-15, 16-17 лет,
юниоров и юниорок 18-21 год по рукопашному бою
в программе XIII открытых Всероссийских юношеских Игр боевых искусств АНАПА-2021
(СМ № 327 в ЕКП Минспорта)

05-10.09.2021 **г-к.Анапа (п.Витязево)**

Протокол хода соревнований

юниоры 18-21 год 70 кг 4 чел.

Подгруппа А

1	САЙДУЛАЕВ Малик	КМС	СКФО Чеченская Республика
3	БОГДАНОВ Сергей	1 р.	СКФО Ставропольский край

1
5:0 2.09
яп

2	АСУЕВ Муслим	КМС	СКФО Чеченская Республика
4	УЛИТИН Ярослав	КМС	ЦФО Тульская область

4
5:0 1.55
яп

4
4:1 5.00

1 место

Подгруппа В

1 **2 место**

3 **3 место**

2 **3 место**

Протокол личных результатов

№п/п	Место	№ п/ж	Фамилия, имя, отчество	Дата рождения	Округ	Команда	Разряд	Тренер
1	**1**	4	УЛИТИН Ярослав Александрович	09.04.2003	ЦФО	Тульская область	КМС	Гарбуз А.Г., Дагаев Д.С.
2	**2**	1	САЙДУЛАЕВ Малик Бисланович	18.01.2003	СКФО	Чеченская Республика	КМС	Гарсиев У.Б.
3	**3**	3	БОГДАНОВ Сергей Васильевич	04.10.2002	СКФО	Ставропольский край	1 р.	Абрамян С.С.
4	**3**	2	АСУЕВ Муслим Хазраилович	20.05.2001	СКФО	Чеченская Республика	КМС	Джанаев Р.А.

Общероссийская физкультурно-спортивная общественная организация «Всероссийская федерация рукопашного боя»

Главный судья, ВК _____ Борисюк М.Т.. (г.Орёл)

Главный секретарь, ВК _____ Сизененко Е.А.(г.Ставрополь)

Всероссийские соревнования среди юношей и девушек 12-13, 14-15, 16-17 лет,
юниоров и юниорок 18-21 год по рукопашному бою
в программе XIII открытых Всероссийских юношеских Игр боевых искусств АНАПА-2021
(СМ № 327 в ЕКП Минспорта)

05-10.09.2021 **г-к.Анапа (п.Витязево)**

Протокол хода соревнований

юниоры 18-21 год 75 кг 4 чел.

Подгруппа А

1	ЛАБАЗАНОВ Адам	КМС	СКФО Ставропольский край
3	КАЗИЕВ Ноэль	1 р.	СКФО Республика Северная Осетия-Алания
2	КАМЕНЕВ Виктор	1 р.	ЦФО Курская область
4	НАЙБАРХАНОВ Хамзат	КМС	СКФО Чеченская Республика

1 4:1 3.00

4 3:2 3.00

4 4:1 3.00 — **1 место**

Подгруппа В

1 — **2 место**

3 — **3 место**

2 — **3 место**

Протокол личных результатов

№п/п	Место	№ п/ж	Фамилия, имя, отчество	Дата рождения	Округ	Команда	Разряд	Тренер
1	**1**	4	НАЙБАРХАНОВ Хамзат Рустамович	10.08.2003	СКФО	Чеченская Республика	КМС	Насуханов М.Х.
2	**2**	1	ЛАБАЗАНОВ Адам Лабазанович	04.06.2002	СКФО	Ставропольский край	КМС	Лабазанов Л.Б.. Лабазанова Е.Б.
3	**3**	3	КАЗИЕВ Ноэль Важаевич	12.02.2003	СКФО	Республика Северная Осетия-Алания	1 р.	Кадиев Н.К.
4	**3**	2	КАМЕНЕВ Виктор Сергеевич	17.06.2002	ЦФО	Курская область	1 р.	Бинюков В.А.

Главный судья, ВК _____ Борисюк М.Т. (г.Орёл)

Главный секретарь, ВК _____ Сизененко Е.А. (г.Ставрополь)

Всероссийские соревнования среди юношей и девушек 12-13, 14-15, 16-17 лет,
юниоров и юниорок 18-21 год по рукопашному бою
в программе XIII открытых Всероссийских юношеских Игр боевых искусств АНАПА-2021
(СМ № 327 в ЕКП Минспорта)

05-10.09.2021 **г-к.Анапа (п.Витязево)**

Протокол хода соревнований

юниоры 18-21 год 80 кг 4 чел.

Подгруппа А

1	ДРАЧЁВ Олег	КМС	ЦФО Курская область
3	ХАСАНОВ Магомед	КМС	СКФО Чеченская Республика
2	ЩЕПЕЛЕВ Максим	КМС	ЦФО Тульская область
4	АВДЕЛЯН Микаел	КМС	ЦФО Орловская область

Подгруппа В

1 5:0 4.47 яп

4 4:1 5.00

1 4:1 5.00 — **1 место**

4 — **2 место**

3 — **3 место**

2 — **3 место**

Протокол личных результатов

№п/п	Место	№ п/ж	Фамилия, имя, отчество	Дата рождения	Округ	Команда	Разряд	Тренер
1	**1**	1	ДРАЧЁВ Олег Олегович	07.10.2001	ЦФО	Курская область	КМС	Красеньков А.В.
2	**2**	4	АВДЕЛЯН Микаел Арманович	26.11.2002	ЦФО	Орловская область	КМС	Асхабов В.Т.
3	**3**	3	ХАСАНОВ Магомед Шаманович	20.08.2001	СКФО	Чеченская Республика	КМС	Джанаев Р.А.
4	**3**	2	ЩЕПЕЛЕВ Максим Алексеевич	05.11.2002	ЦФО	Тульская область	КМС	Дагаев Д.С.

Главный судья, ВК _____ (Борисюк М.Т., г. Орёл)

Главный секретарь, ВК _____ (Сизёненко Е.А. (г.Ставрополь)

Всероссийские соревнования среди юношей и девушек 12-13, 14-15, 16-17 лет,
юниоров и юниорок 18-21 год по рукопашному бою
в программе XIII открытых Всероссийских юношеских Игр боевых искусств АНАПА-2021
(СМ № 327 в ЕКП Минспорта)

05-10.09.2021 **г-к.Анапа (п.Витязево)**

Протокол хода соревнований

юниоры 18-21 год 85 кг 4 чел.

Подгруппа А

1	АХМАСУЛТАНОВ Юсуп	1 р.	СКФО Чеченская Республика
3	ГРИДАСОВ Михаил	1 р.	ЦФО Курская область
2	ДАТИЕВ Асланбек	КМС	СКФО Республика Северная Осетия-Алания
4	ИСАЕВ Абдула	1 р.	СКФО Ставропольский край

Подгруппа В

1 4:1 5.00

2 4:1 5.00

2 5:0 1.46 бп — **1 место**

1 — **2 место**

3 — **3 место**

4 — **3 место**

Протокол личных результатов

№п/п	Место	№ п/ж	Фамилия, имя, отчество	Дата рождения	Округ	Команда	Разряд	Тренер
1	**1**	2	ДАТИЕВ Асланбек Аланович	08.11.2000	СКФО	Республика Северная Осетия-Алания	КМС	Кадиев Н.К.
2	**2**	1	АХМАСУЛТАНОВ Юсуп Вихаевич	03.02.2000	СКФО	Чеченская Республика	1 р.	Межидов Б.И.
3	**3**	3	ГРИДАСОВ Михаил Вениаминович	15.10.2002	ЦФО	Курская область	1 р.	Дериглазов Е.В.
4	**3**	4	ИСАЕВ Абдула Магомедгазиевич	16.04.2001	СКФО	Ставропольский край	1 р.	Лабазанов Л.Б., Ахмедов А.С.

Главный судья, ВК _____ Борисюк М.Т.. (г.Орёл)

Главный секретарь, ВК _____ Сизёненко Е.А.(г.Ставрополь)

Всероссийские соревнования среди юношей и девушек 12-13, 14-15, 16-17 лет,
юниоров и юниорок 18-21 год по рукопашному бою
в программе XIII открытых Всероссийских юношеских Игр боевых искусств АНАПА-2021
(СМ № 327 в ЕКП Минспорта)

05-10.09.2021 **г-к.Анапа (п.Витязево)**

Протокол хода соревнований

юниоры 18-21 год 90+ кг 4 чел.

Подгруппа А

1	ДЖАНАЕВ Ильяс	1 р.	СКФО Чеченская Республика
3	ГРИГОРОВ Сергей	КМС	ЦФО Курская область
2	МАМЕДОВ Гейдар	КМС	ЦФО Орловская область
4	ШЕСТАКОВ Артём	1 р.	СКФО Ставропольский край

Подгруппа В

1 4:1 5.00

2 3:2 5.00

1 5:0 2.15 нпб — **1 место**

2 — **2 место**

3 — **3 место**

4 — **3 место**

Протокол личных результатов

№п/п	Место	№ п/ж	Фамилия, имя, отчество	Дата рождения	Округ	Команда	Разряд	Тренер
1	**1**	1	ДЖАНАЕВ Ильяс Мусторович	11.04.2003	СКФО	Чеченская Республика	1 р.	Джанаев Р.А.
2	**2**	2	МАМЕДОВ Гейдар Эльмурадович	30.01.2001	ЦФО	Орловская область	КМС	Асхабов В.Т.
3	**3**	3	ГРИГОРОВ Сергей Романович	20.12.1999	ЦФО	Курская область	КМС	Митюнин С.Н.
4	**3**	4	ШЕСТАКОВ Артём Романович	03.10.2002	СКФО	Ставропольский край	1 р.	Алиев А.М.

Главный судья, ВК _____ Борисюк М.Т.. (г.Орёл)

Главный секретарь, ВК _____ Сизёненко Е.А.(г.Ставрополь)

Всероссийские соревнования среди юношей и девушек 12-13, 14-15, 16-17 лет,
юниоров и юниорок 18-21 год по рукопашному бою
в программе XIII открытых Всероссийских юношеских Игр боевых искусств АНАПА-2021
(СМ № 327 в ЕКП Минспорта)

05-10.09.2021 **г-к.Анапа (п.Витязево)**

Протокол хода соревнований

юниорки 18-21 год 55 кг 4 чел.

Подгруппа А

1	ЛИТВИНЦЕВА Валерия	1 р.	ЦФО Липецкая область
3	ШУБИНА Анна	МС	ЦФО Тульская область
2	САВИНА Елизавета	КМС	ЮФО Краснодарский край
4	КЦОЕВА Амина	КМС	СКФО Республика Северная Осетия-Алания

Подгруппа В

3 5:0 1.15 нпб

2 5:0 2.36 бп

2 5:0 2.15 яп

2 — **1 место**

3 — **2 место**

1 — **3 место**

4 — **3 место**

Протокол личных результатов

№п/п	Место	№ п/ж	Фамилия, имя, отчество	Дата рождения	Округ	Команда	Разряд	Тренер
1	**1**	2	САВИНА Елизавета Артёмовна	09.12.2002	ЮФО	Краснодарский край	КМС	Таловский А.А.
2	**2**	3	ШУБИНА Анна Дмитриевна	08.02.2001	ЦФО	Тульская область	МС	Дагаев Д.С.
3	**3**	1	ЛИТВИНЦЕВА Валерия Алексеевна	29.12.2001	ЦФО	Липецкая область	1 р.	Коростинский В.Н., Сафонов М.И.
4	**3**	4	КЦОЕВА Амина Витальевна	20.04.2003	СКФО	Республика Северная Осетия-Алания	КМС	Каргаев Р.В.

Главный судья, ВК _____ Борисюк М.Т.. (г.Орёл)

Главный секретарь, ВК _____ Сизёненко Е.А.(г.Ставрополь)