**Министерство спорта Российской Федерации**
**Общероссийская физкультурно-спортивная общественная организация**
**«Всероссийская федерация рукопашного боя»**
**Общественная организация**
**«Рязанская областная федерация рукопашного боя»**

# Кубок России среди мужчин и женщин по рукопашному бою

## (СМ №2100000020052902 в ЕКП Минспорта на 2026 год)

**г. Рязань, ГАУ ДО РО "СШОР "Академия Единоборств"**
**02 - 06 ноября 2026 года**

**Кубок России (финал) среди мужчин и женщин по рукопашному бою**

**(СМ № 2100000020052902 в ЕКП Минспорта на 2026 год)**

**02-06.11.2026** **г. Рязань**

## ОТЧЕТ ГЛАВНОГО СУДЬИ
## о проведении соревнований

| | | | | | | |
|---|---|---|---|---|---|---|
| 1 | Наименование соревнований | Кубок России (финал) среди мужчин и женщин по рукопашному бою | | | | |
| 2 | Сроки и место проведения | 02-06.11.2026 | г. Рязань, ул. Советская, строение 1 А, ГАУ ДО РО "СШОР "Академия Единоборств". | | | |
| 3 | Организация, проводящая соревнования | Министерство спорта Российской Федерации,<br>ОФСОО "Всероссийская федерация федерация рукопашного боя",<br>Общественная организация «Рязанская областная федерация рукопашного боя»; | | | | |
| 4 | Система проведения соревнований | Соревнования проводились по системе с разбиением на подгруппы, выбыванием и утешительными встречами отфиналистов | | | | |
| 5 | Характеристика и оценка места проведения соревнований, оборудования и инвентаря. | Соревнования проводились в спортивном зале 74х26м, оборудованном трибунами на 1000 зритетелей. Бои проходили на четырёх коврах отечественного производства размером 12х12 м, с соблюдением зоны безопасности и применением электронного табло. Вентиляция, канализация, освещение, раздевалки, туалетные, умывальные и душевые комнаты в спортивном комплексе находились в рабочем состоянии. В кафе комплекса был достаточный ассортимент продуктов питания, включая горячий чай и кофе. | | | | |
| 6 | Пропаганда соревнований | Велась онлайн-трансляция, результаты соревнований региональных СМИ. | | | | |
| | Количество зрителей | 6000 человек | | | | |
| 7 | Участники соревнований | Всего | 199 | | | |
| | | ЗМС | 1 | | | |
| | | МСМК | 2 | | | |
| | | МС | 53 | | | |
| | | КМС | 110 | | | |
| | | 1 разряд | 33 | | | |
| | | Команд | 28 | | | |
| 8 | Спортивная оценка соревнований | Были проведены 164 боя и 103 выступления.<br>Соревнования проведены на хорошем спортивном уровне. | | | | |
| 9 | Нарушения дисциплины | Нарушений дисциплины не было. | | | | |
| 10 | Комиссия по допуску | Комиссия по допуску прошла без замечаний | | | | |
| 11 | Медицинское обслуживание | Медицинское обслуживание проводилось двумя бригадами врачей у ковров. | | | | |
| 12 | Общие выводы и предложения по итогам соревнований | Соревнования проведены на хорошем организационном уровне. | | | | |
| 13 | Оценка работы судейской коллегии | Судейская коллегия справилась с возложенными на нее обязанностями. | | | | |
| 14 | Состав суд. коллегии | Всего | ВК | 1К | | |
| | | 43 | 27 | 16 | | |

Главный судья, ВК _____ К.А. Самонов

ОБЩЕСТВЕННАЯ ОРГАНИЗАЦИЯ РЯЗАНСКАЯ ОБЛАСТНАЯ ФЕДЕРАЦИЯ РУКОПАШНОГО БОЯ ОГРН 1056200002803

**Кубок России (финал) среди мужчин и женщин по рукопашному бою**
**(СМ № 2100000020052902 в ЕКП Минспорта на 2026 год)**

**02-06.11.2026** **г. Рязань**

## Список команд

1  г.Москва

2  г. Санкт-Петербург

3  Донецкая Народная Республика

### Дальневосточный федеральный округ

4  Приморский край

### Приволжский федеральный округ

5  Саратовская область

6  Удмуртская Республика

### Северо-Западный федеральный округ

7  Калининградская область

8  Ленинградская область

### Северо-Кавказский федеральный округ

9  Республика Дагестан

10  Ставропольский край

### Сибирский федеральный округ

11  Иркутская область

12  Кемеровская область

13  Республика Хакасия

### Уральский федеральный округ

14  Свердловская область

15  Тюменская область

16  Челябинская область

## Центральный федеральный округ

17  Брянская область

18  Владимирская область

19  Калужская область

20  Московская область

21  Рязанская область

22  Смоленская область

23  Тульская область

## Южный федеральный округ

24  Астраханская область

25  Волгоградская область

26  Краснодарский край

27  Республика Калмыкия

28  Ростовская область

Главный судья, ВК _____ К.А. Самонов

Главный секретарь, ВК _____ Е.А. Сизёненко

**Кубок России (финал) среди мужчин и женщин по рукопашному бою**
**(СМ № 2100000020052902 в ЕКП Минспорта на 2026 год)**

**02-06.11.2026** **г. Рязань**

**Список официальных представителей команд**

| | | |
|---|---|---|
| 1 | Астраханская область | Бурыка Максим Абдулгамидович |
| 2 | Брянская область | Королев Андрей Николаевич |
| 3 | Владимирская область | Катин Николай Александрович |
| 4 | Волгоградская область | Горохович Александр Александрович |
| 5 | г. Москва | Казымов Джалал Ильхам оглы |
| 6 | г. Санкт-Петербург | Тризна Максим Павлович |
| 7 | Донецкая Народная Республика | Котик Агата Владимировна |
| 8 | Иркутская область | Сабитов Антон Артёмович |
| 9 | Калининградская область | Тюпа Павел Иванович |
| 10 | Калужская область | Мосесян Нарек Рудикович |
| 11 | Кемеровская область - Кузбасс | Симоненко Павел Михайлович |
| 12 | Краснодарский край | Стрига Олег Николаевич |
| 13 | Ленинградская область | Осипян Тигран Романович |
| 14 | Московская область | Круглов Роман Александрович |
| 15 | Приморский край | Джафаров Руслан Натикович |
| 16 | Республика Дагестан | Атагимов Мугутдин Атаевич |
| 17 | Республика Калмыкия | Мархаев Мерген Александрович |
| 18 | Республика Хакасия | Лащёва Елена Сергеевна |
| 19 | Ростовская область | Забродина Кристина Владимировна |
| 20 | Рязанская область | Авдюнин Андрей Владимирович |
| 21 | Саратовская область | Камсваев Ренат Сансыбаевич |
| 22 | Свердловская область | Черников Антон Викторович |
| 23 | Смоленская область | Фёдорова Александра Дмитриевна |
| 24 | Ставропольский край | Лабазанов Лабазан Билалович |
| 25 | Тульская область | Ахадов Джавид Махрамат Оглы |
| 26 | Тюменская область | Мартьянов Виталий Витальевич |
| 27 | Удмуртская Республика | Чибирев Сергей Владимирович |
| 28 | Челябинская область | Насибуллин Рпзалин Шавкатович |

Главный судья, ВК _____ К.А. Самонов

Главный секретарь, ВК _____ Е.А. Сизёненко

ОБЩЕСТВЕННАЯ ОРГАНИЗАЦИЯ
РЯЗАНСКАЯ ОБЛАСТНАЯ ФЕДЕРАЦИЯ РУКОПАШНОГО БОЯ
ОГРН 1056200002803

**Кубок России (финал) среди мужчин и женщин по рукопашному бою**
**(СМ № 2100000020052902 в ЕКП Минспорта на 2026 год)**

**02-06.11.2026** **г. Рязань**

**Список судейской коллегии**

| № п/п | Фамилия Имя Отчество | Округ | Субъект РФ, город | Категория | Должность | Оценка |
|---|---|---|---|---|---|---|
| 1 | Самонов Константин Алексеевич | | г.Санкт-Петербург | ВК | Главный судья | |
| 2 | Сизёненко Елена Александровна | СКФО | Ставропольский край, г.Ставрополь | ВК | Главный секретарь | отл. |
| 3 | Артеменко Григорий Андреевич | ПФО | Нижегородская область, г.Нижний Новгород | ВК | Зам. главного судьи | отл. |
| 4 | Кадиев Нариман Казимагомедович | СКФО | Республика северная Осетия-Алания | ВК | Зам. главного судьи | отл. |
| 5 | Небратенко Сергей Владимирович | ЮФО | Астраханская область, г.Астрахань | ВК | Зам. главного судьи | хор. |
| 6 | Подгорный Александр Владимирович | ЦФО | Курская область, г.Курск | ВК | Зам. главного судьи | отл. |
| 7 | Тапунов Юрий Николаевич | ЮФО | Краснодарский край, г.Краснодар | ВК | Зам. главного судьи | отл. |
| 8 | Фалеев Денис Александрович | ЦФО | Рязанская область, г.Рязань | ВК | Зам. главного судьи | отл. |
| 9 | Плаутина Анна Юрьевна | ЦФО | Орловская область, г.Орел | ВК | Зам. главного секретаря | отл. |
| 10 | Самонова Елена Владимировна | СПб | г.Санкт-Петербург, | 1К | Зам. главного секретаря | хор. |
| 11 | Сизёненко Николай Николаевич | СКФО | Ставропольский край, г.Ставрополь | ВК | Зам. главного секретаря | отл. |
| 12 | Аветисян Мхитар Анушаванович | ЮФО | Ростовская область, г.Шахты | ВК | Руководитель ковра | отл. |
| 13 | Алиев Зураб Кирмуттинович | СКФО | Республика Дагестан, г.Махачкала | ВК | Руководитель ковра | отл. |
| 14 | Болох Вячеслав Евгеньевич | ЮФО | Краснодарский край, г.Новороссийск | ВК | Руководитель ковра | хор. |
| 15 | Волков Алексей Павлович | СЗФО | Калининградская область, г.Калининград | ВК | Руководитель ковра | отл. |
| 16 | Клименко Владимир Николаевич | УФО | Челябинская область, г.Челябинск | ВК | Руководитель ковра | отл. |
| 17 | Политаев Павел Владимирович | ЦФО | Московская область, г.Видное | ВК | Руководитель ковра | хор. |
| 18 | Ямов Игорь Вячеславович | УФО | Свердловская область, г.Талица | ВК | Руководитель ковра | хор. |
| 19 | Балаганская Анастасия Евгеньевна | СФО | Кемеровская область, г.Кемерово | 1К | Рефери | отл. |
| 20 | Давыдов Денис Николаевич | ЦФО | ЦФО, Московская область, г.Голицыно | ВК | Рефери | отл. |
| 21 | Ковалев Алексей Михайлович | СФО | Иркутская область, г.Братск | ВК | Рефери | отл. |
| 22 | Лабазанова Евгения Борисовна | СКФО | Ставропольский край, с.Курсавка | ВК | Рефери | отл. |
| 23 | Мешков Михаил Александрович | ПФО | Нижегородская область, г.Нижний Новгород | ВК | Рефери | отл. |
| 24 | Нестерова Татьяна Викторовна | ЦФО | Курская область, г.Курчатов | ВК | Рефери | отл. |
| 25 | Сардарян Карен Арсенович | СКФО | Ставропольский край, г.Ставрополь | ВК | Рефери | отл. |
| 26 | Синяев Андрей Владимирович | СЗФО | Псковская область, г.Псков | ВК | Рефери | хор. |
| 27 | Шишмаков Александр Владимирович | ЮФО | Астраханская область, г.Ахтубинск | ВК | Рефери | хор. |
| 28 | Балько Екатерина Витальевна | СФО | Кемеровская область, г.Кемерово | 1К | Боковой судья | отл. |
| 29 | Карапетян Вардан Шаварашович | ЦФО | Костромская область, г.Кострома | 1К | Боковой судья | хор. |
| 30 | Куликов Константин Евгеньевич | ЦФО | Московская область, г.Егорьевск | 1К | Боковой судья | хор. |
| 31 | Мялкин Максим Александрович | ПФО | Саратовская область, г.Балашов | 1К | Боковой судья | хор. |
| 32 | Осипов Александр Иванович | УФО | Ханты-Мансийский автономный округ-Югра, г.Мегоин | 1К | Боковой судья | хор. |
| 33 | Саидов Саид Зиедуллоевич | ЦФО | Курская область, г.Курск | 1К | Боковой судья | хор. |
| 34 | Федин Антон Андреевич | СЗФО | Ленинградская область, г.Тосно | 1К | Боковой судья | отл. |
| 35 | Газиев Габиб Бахрузович | ЦФО | Рязанская область, г.Рязань | 1К | Боковой судья | хор. |
| 36 | Еремин Сергей Сергеевич | ЦФО | Московская область, г.Егорьевск | 1К | Боковой судья | отл. |
| 37 | Сапожников Дмитрий Вадимович | ЦФО | Смоленская область, г.Рославль | 1К | Боковой судья | уд. |
| 38 | Трунтягин Андрей Андреевич | ЦФО | Рязанская область, г.Рязань | 1К | Боковой судья | хор. |
| 39 | Шайхбаев Руфат Саматович | ЮФО | Астраханская область, г.Астрахань | 1К | Боковой судья | отл. |
| 40 | Ямов Михаил Игоревич | УФО | Свердловская область, г.Талица | 1К | Боковой судья | хор. |
| 41 | Кулдуева Яна Александровна | ЦФО | Тульская область, г.Тула | ВК | Технический секретарь | хор. |
| 42 | Казарян Надежда Алексеевна | ЦФО | Рязанская область, г.Рязань | 1К | Технический секретарь | отл. |
| 43 | Рожкова Вера Алексеевна | ЦФО | Рязанская область, г.Рязань | 1К | Технический секретарь | отл. |

Главный судья, ВК _____ К.А. Самонов

ОБЩЕСТВЕННАЯ ОРГАНИЗАЦИЯ РЯЗАНСКАЯ ОБЛАСТНАЯ ФЕДЕРАЦИЯ РУКОПАШНОГО БОЯ ОГРН 1056200002803

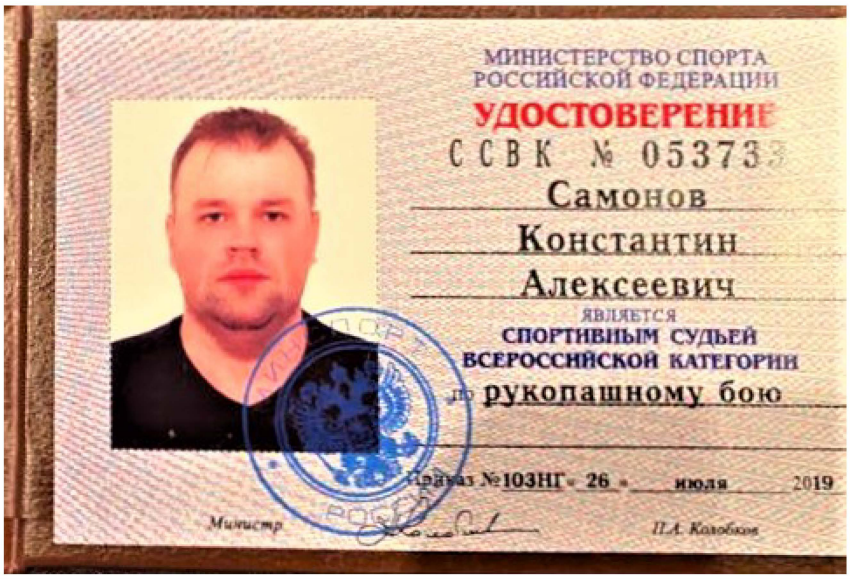
МИНИСТЕРСТВО СПОРТА
РОССИЙСКОЙ ФЕДЕРАЦИИ
УДОСТОВЕРЕНИЕ
ССВК № 053733
Самонов
Константин
Алексеевич
ЯВЛЯЕТСЯ
СПОРТИВНЫМ СУДЬЕЙ
ВСЕРОССИЙСКОЙ КАТЕГОРИИ
по рукопашному бою
Приказ №103НГ « 26 » июля 2019
Министр П.А. Колобков

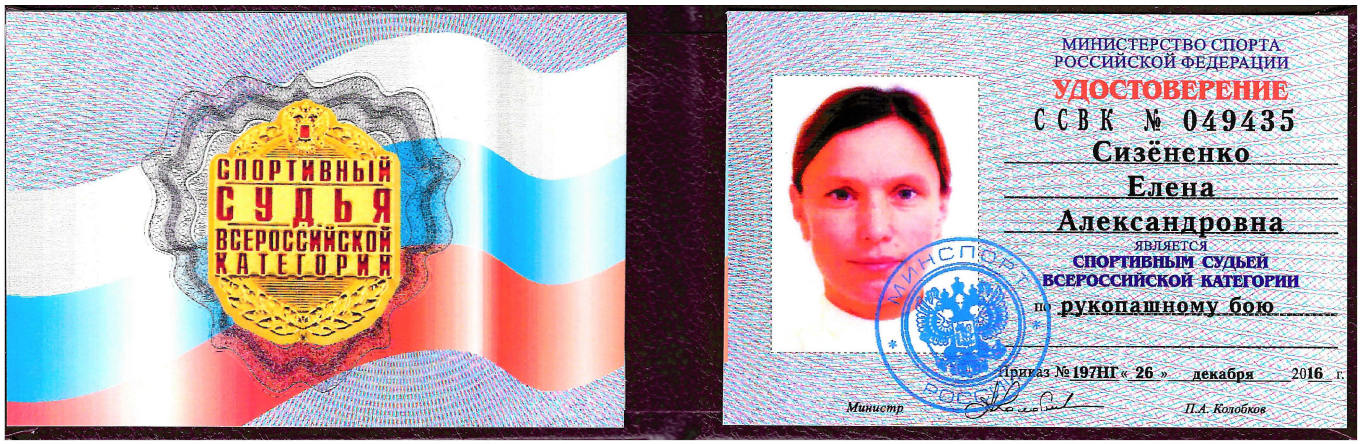


МИНИСТЕРСТВО СПОРТА
РОССИЙСКОЙ ФЕДЕРАЦИИ
УДОСТОВЕРЕНИЕ
ССВК № 049435
Сизёненко
Елена
Александровна
ЯВЛЯЕТСЯ
СПОРТИВНЫМ СУДЬЕЙ
ВСЕРОССИЙСКОЙ КАТЕГОРИИ
по рукопашному бою
Приказ №197НГ « 26 » декабря 2016 г.
Министр П.А. Колобков


МИНИСТЕРСТВО СПОРТА
РОССИЙСКОЙ ФЕДЕРАЦИИ
УДОСТОВЕРЕНИЕ
ССВК № 051822
Тапунов
Юрий
Николаевич
ЯВЛЯЕТСЯ
СПОРТИВНЫМ СУДЬЕЙ
ВСЕРОССИЙСКОЙ КАТЕГОРИИ
по рукопашному бою
Приказ №164НГ « 25 » декабря 2017 г.
Министр П.А. Колобков

*ОБЩЕРОССИЙСКАЯ ФИЗКУЛЬТУРНО–СПОРТИВНАЯ ОБЩЕСТВЕННАЯ ОРГАНИЗАЦИЯ*

**ВСЕРОССИЙСКАЯ ФЕДЕРАЦИЯ РУКОПАШНОГО БОЯ**

Россия, 105005, г. Москва, ул. Радио, д. 7, стр. 1 тел: 8(495) 410-00-42; 8(985) 410-00-42
Сайт: www.rffrb.ru E-mail: rffrb@yandex.ru

**Приказ**

«21» сентября 2023 года № 12а

В соответствии с Положением о спортивных судьях, утвержденным приказом Минспорта России от 28 февраля 2017 г. № 134 (зарегистрирован Минюстом России 31 мая 2017 г., регистрационный № 46917), с изменениями, внесенными приказами Минспорта России от 13 февраля 2018 г. № 123, (зарегистрирован Минюстом России 14 марта 2018 г., регистрационный № 50353), от 26 октября 2018 г. № 914 (зарегистрирован Минюстом России 19 ноября 2018 г., регистрационный № 52710), от 11 ноября 2019 г. № 928 (зарегистрирован Минюстом России от 16 декабря 2019 г., регистрационный № 56820), от 15 июля 2020 г. № 535 (зарегистрирован Минюстом России от 21 августа 2020 г., регистрационный № 59377) (вступил в силу 1 сентября 2020 г.), от 30 марта 2021 г. № 188 (зарегистрирован Минюстом России от 30 апреля 2021 г., регистрационный № 63317) и Квалификационными требованиями к спортивным судьям по виду спорта «рукопашный бой», утвержденными приказом Минспорта России от 17 ноября 2021г. № 900, на основании предоставленных документов и решения аттестационной комиссии (протокол № 3 от 21.09.2023г.)

ПРИКАЗЫВАЮ:

1. Подтвердить квалификационную категорию «Спортивный судья всероссийской категории» на период с 21 сентября 2023 года по 20 сентября 2027 года

| | |
|---|---|
| Клишин Василий Викторович | Брянская область |
| Самонов Константин Алексеевич | г. Санкт-Петербург |

2. Контроль за исполнением приказа возложить на председателя судейского комитета Сизёненко Н.Н.

Президент ОФСОО «ВФРБ» Д.Э. Иванов

Исп. Кузин А.А
+ 7-919-190-06-00

*ОБЩЕРОССИЙСКАЯ ФИЗКУЛЬТУРНО–СПОРТИВНАЯ ОБЩЕСТВЕННАЯ ОРГАНИЗАЦИЯ*

**ВСЕРОССИЙСКАЯ ФЕДЕРАЦИЯ РУКОПАШНОГО БОЯ**

Приказ №4 - ССВК
от 05.12.2024 года

г. Брянск

*«О подтверждении квалификационной категории спортивных судей»*

В соответствии с Положением о спортивных судьях, утвержденным приказом Минспорта России от 28 февраля 2017 г. № 134 (зарегистрирован Минюстом России 31 мая 2017 г., регистрационный № 46917), с изменениями, внесенными приказами Минспорта России от 13 февраля 2018 г. № 123, (зарегистрирован Минюстом России 14 марта 2018 г., регистрационный № 50353), от 26 октября 2018 г. № 914 (зарегистрирован Минюстом России 19 ноября 2018 г., регистрационный № 52710), от 11 ноября 2019 г. № 928 (зарегистрирован Минюстом России от 16 декабря 2019 г., регистрационный № 56820), от 15 июля 2020г. № 535 (зарегистрирован Минюстом России от 21 августа 2020г., регистрационный № 59377) (вступил в силу 1 сентября 2020 г.), от 30 марта 2021 г. № 188 (зарегистрирован Минюстом России от 30 апреля 2021 г., регистрационный № 63317), от 13 декабря 2021 г. № 960 (зарегистрирован Минюстом России от 25 января 2022 г., регистрационный № 66996) (вступил в силу 1 января 2023 г.), от 19 декабря 2022г. № 1257 (зарегистрирован Минюстом России от 28 марта 2023 г., регистрационный № 72762), от 24 января 2024г. № 35 (зарегистрирован Минюстом России от 30 января 2024г., регистрационный № 77045) и Квалификационными требованиями к спортивным судьям по виду спорта «рукопашный бой», утвержденными приказом Минспорта России от 17 ноября 2021 г. № 900, на основании предоставленных документов и решения аттестационной комиссии (протокол №4 от 05.12.2024 г.)

ПРИКАЗЫВАЮ:

1. Подтвердить квалификационную категорию «Спортивный судья всероссийской категории» на период с 15 декабря 2024 года по 14 декабря 2028 года:

| | |
|---|---|
| Бабкин Денис Сергеевич | Краснодарский край |
| Бинюков Валерий Анатольевич | Курская область |
| Болох Вячеслав Евгеньевич | Курская область |
| Лабазанова Евгения Борисовна | Ставропольский край |
| Подгорный Александр Владимирович | Курская область |
| Сизёненко Елена Александровна | Ставропольский край |
| Сизёненко Николай Николаевич | Ставропольский край |

2. Контроль за исполнением приказа возложить на председателя судейского комитета Сизёненко Н.Н.

Президент ОФСОО «ВФРБ» Д.Э. Иванов

Исполнитель:
Иванова Александра Дмитриевна
89803188777

*ОБЩЕРОССИЙСКАЯ ФИЗКУЛЬТУРНО–СПОРТИВНАЯ ОБЩЕСТВЕННАЯ ОРГАНИЗАЦИЯ*

**ВСЕРОССИЙСКАЯ ФЕДЕРАЦИЯ РУКОПАШНОГО БОЯ**

Россия, 105005, г. Москва, ул. Радио, д. 7, стр. 1 тел: 8(495) 410-00-42; 8(985) 410-00-42 Сайт: www.rffrb.ru E-mail: rffrb@yandex.ru

Приказ № 1-сс от 11.03.2026 года

г. Москва

В соответствии с Положением о спортивных судьях, утвержденным приказом Минспорта России от 28 февраля 2017 г. № 134 (зарегистрирован Минюстом России 31 мая 2017 г., регистрационный № 46917), с изменениями, внесенными приказами Минспорта России от 13 февраля 2018 г. № 123, (зарегистрирован Минюстом России 14 марта 2018 г., регистрационный № 50353), от 26 октября 2018 г. № 914 (зарегистрирован Минюстом России 19 ноября 2018 г., регистрационный № 52710), от 11 ноября 2019 г. № 928 (зарегистрирован Минюстом России от 16 декабря 2019 г., регистрационный № 56820), от 15 июля 2020 г. № 535 (зарегистрирован Минюстом России от 21 августа 2020 г., регистрационный № 59377) (вступил в силу 1 сентября 2020 г.), от 30 марта 2021 г. № 188 (зарегистрирован Минюстом России от 30 апреля 2021 г., регистрационный № 63317), от 13 декабря 2021 г. № 960 (зарегистрирован Минюстом России от 25 января 2022 г., регистрационный № 66996) (вступил в силу 1 января 2023 г.), от 19 декабря 2022 г. № 1257 (зарегистрирован Минюстом России от 28 марта 2023 г., регистрационный № 72762), от 24 января 2024 г. № 35 (зарегистрирован Минюстом России от 30 января 2024 г., регистрационный № 77045) и Квалификационными требованиями к спортивным судьям по виду спорта «рукопашный бой», утвержденными приказом Минспорта России от 17 ноября 2021г. № 900, на основании предоставленных документов и решения аттестационной комиссии (протокол № 1 от 11.03.2026г.)

ПРИКАЗЫВАЮ:

1. Подтвердить квалификационную категорию «Спортивный судья всероссийской категории» с 11 марта 2026 года по 11 марта 2030 года:

| | |
|---|---|
| Кондрашин Максим Валерианович | Самарскай область, г.Самара |
| Новиков Игорь Анатольевич | Краснодарский край, г.Краснодар |
| Плаутина Анна Юрьевна | Орловская область, г.Орёл |
| Правдин Дмитрий Владимирович | Самарская область, г.Самара |
| Тапунов Юрий Николаевич | Краснодарский край, г.Краснодар |

2. Контроль за исполнением приказа возложить на председателя судейского комитета Сизёненко Н.Н.

Президент ОФСОО «ВФРБ» Д.Э. Иванов

## Кубок России (финал) среди мужчин и женщин по рукопашному бою
## (СМ № 2100000020052902 в ЕКП Минспорта на 2026 год)

**02-06.11.2026** **г. Рязань**

### Состав участников по весовым категориям

| № п/п | Субъект РФ | Кол-во участников | дисциплина "бой" | | | | | | | | | | | | | | дисциплина "демобой" | | | | | |
|---|---|---|---|---|---|---|---|---|---|---|---|---|---|---|---|---|---|---|---|---|---|---|
| | | | мужчины | | | | | | | | женщины | | | | | | мужчины | | | | женщины | |
| | | | 57 | 62 | 67 | 73 | 80 | 88 | 97 | 97+ | 48 | 53 | 58 | 64 | 70 | 70+ | 62 | 73 | 88 | 88+ | 58 | 58+ |
| 1 | Астраханская область | **6** | 1 | 1 | 2 | 1 | | | | | | | | | 1 | | | | | | | |
| 2 | Брянская область | **5** | | 1 | | | | | | | | 1 | 2 | | | | | | | | 1 | |
| 3 | Владимирская область | **8** | 2 | | 2 | 1 | 1 | | | | | | | | | | 1 | 1 | | | | |
| 4 | Волгоградская область | **8** | 1 | 1 | 2 | 1 | 1 | | | | 1 | | | 1 | | | | | | | | |
| 5 | г. Москва | **21** | 2 | | | 2 | 1 | 2 | 2 | | 3 | | 1 | 3 | | | 1 | 1 | 2 | | | 1 |
| 6 | г. Санкт-Петербург | **7** | | | | 2 | | | | | 1 | | | 1 | 2 | 1 | | | | | | |
| 7 | Донецкая Народная Республика | **1** | | | | | | | | | | | | 1 | | | | | | | | |
| 8 | Иркутская область | **2** | | | 1 | | | 1 | | | | | | | | | | | | | | |
| 9 | Калининградская область | **5** | 2 | | | | 1 | 1 | 1 | | | | | | | | | | | | | |
| 10 | Калужская область | **1** | | | | | | | | 1 | | | | | | | | | | | | |
| 11 | Кемеровская область - Кузбасс | **2** | | | | | | | | | | | | | | | | | 1 | 1 | | |
| 12 | Краснодарский край | **25** | 4 | | 2 | 4 | 5 | 1 | 1 | 2 | 1 | | 1 | 1 | 1 | | | | | 2 | | |
| 13 | Ленинградская область | **1** | | | | | 1 | | | | | | | | | | | | | | | |
| 14 | Московская область | **10** | 1 | | 1 | 1 | | 1 | | | | | | | | | 1 | 2 | 1 | | 1 | 1 |
| 15 | Приморский край | **1** | | | | | | | 1 | | | | | | | | | | | | | |
| 16 | Республика Дагестан | **13** | | 1 | 2 | | 1 | 1 | | 1 | | | | | | | 2 | 2 | 2 | 1 | | |
| 17 | Республика Калмыкия | **2** | 1 | | | | | | | | | | | | | 1 | | | | | | |
| 18 | Республика Хакасия | **1** | 1 | | | | | | | | | | | | | | | | | | | |
| 19 | Ростовская область | **1** | | | | | | | | | 1 | | | | | | | | | | | |
| 20 | Рязанская область | **24** | 1 | | 3 | 1 | 1 | 3 | 1 | | | | | 1 | 1 | | | 4 | 4 | 2 | 1 | 1 |

| | | | | | | | | | | | | | | | | | | | | | | |
|---|---|---|---|---|---|---|---|---|---|---|---|---|---|---|---|---|---|---|---|---|---|---|
| 21 | Саратовская область | **1** | | | | 1 | | | | | | | | | | | | | | | | |
| 22 | Свердловская область | **5** | | 1 | | | | | | | 1 | | | 1 | 2 | | | | | | | |
| 23 | Смоленская область | **5** | | | | | | | | 1 | | | | | | 1 | | 1 | | 1 | 1 | |
| 24 | Ставропольский край | **26** | | 1 | 2 | 1 | 1 | 3 | 1 | 2 | 1 | 2 | 1 | 2 | | 2 | | 1 | | 3 | 1 | 2 |
| 25 | Тульская область | **9** | | 1 | | | | | | | 1 | 1 | | | | 1 | 1 | 2 | 2 | | |
| 26 | Тюменская область | **3** | | | 1 | | | | | | 1 | | | | | | | | 1 | | |
| 27 | Удмуртская Республика | **2** | | 1 | | | 1 | | | | | | | | | | | | | | |
| 28 | Челябинская область | **4** | | | 1 | | | 2 | 1 | | | | | | | | | | | | |
| **ВСЕГО** | | **199** | **16** | **8** | **19** | **15** | **14** | **15** | **8** | **6** | **9** | **6** | **6** | **10** | **6** | **6** | **7** | **12** | **13** | **12** | **5** | **6** |

## Состав участников по разрядам

| **Спортивный разряд, звание** | **Кол-во участников** | **дисциплина "бой"** | | | | | | | | | | | | | | **дисциплина "демобой"** | | | | | |
|---|---|---|---|---|---|---|---|---|---|---|---|---|---|---|---|---|---|---|---|---|---|
| | | **мужчины** | | | | | | | | **женщины** | | | | | | **мужчины** | | | | **женщины** | |
| | | **57** | **62** | **67** | **73** | **80** | **88** | **97** | **97+** | **48** | **53** | **58** | **64** | **70** | **70+** | **62** | **73** | **88** | **88+** | **58** | **58+** |
| ЗМС | **1** | | | | | | | | | | | 1 | | | | | | | | | |
| МСМК | **2** | | 1 | | 1 | | | | | | | | | | | | | | | | |
| МС | **53** | 4 | 3 | 5 | 6 | 5 | 4 | 2 | 4 | 2 | 3 | 1 | 1 | 2 | 1 | 1 | | 4 | 4 | 1 | |
| КМС | **110** | 10 | 4 | 12 | 7 | 8 | 9 | 6 | 2 | 6 | 3 | 4 | 5 | 4 | 3 | 4 | 7 | 5 | 8 | 1 | 2 |
| 1 разряд | **33** | 2 | | 2 | 1 | 1 | 2 | | | 1 | | | 4 | | 2 | 2 | 5 | 4 | | 3 | 4 |
| **ВСЕГО** | **199** | **16** | **8** | **19** | **15** | **14** | **15** | **8** | **6** | **9** | **6** | **6** | **10** | **6** | **6** | **7** | **12** | **13** | **12** | **5** | **6** |

Главный судья, ВК _____ К.А. Самонов

Главный секретарь, ВК _____ Е.А. Сизёненко

**Кубок России (финал) среди мужчин и женщин по рукопашному бою**
**(СМ № 2100000020052902 в ЕКП Минспорта на 2026 год)**

**02-06.11.2026** **г. Рязань**

**Командное первенство среди субъектов РФ**
**дисциплина "бой"**
**мужчины**

| Место | Субъект | Сумма очков | Очки по весовым категориям | | | | | | | | | | | | | | | |
|---|---|---|---|---|---|---|---|---|---|---|---|---|---|---|---|---|---|---|
| | | | 57 | | 62 | | 67 | | 73 | | 80 | | 88 | | 97 | | 97+ | |
| **1** | Ставропольский край | 114,0 | | | 5,0 | | 10,0 | 4,0 | 15,0 | | 13,0 | | 17,0 | 13,0 | 5,0 | | 17,0 | 15,0 |
| **2** | Краснодарский край | 107,0 | 13,0 | 10,0 | | | 8,0 | 3,0 | 11,0 | 10,0 | 17,0 | 10,0 | 4,0 | | 5,0 | | 11,0 | 5,0 |
| **3** | Калининградская область | 58,0 | 15,0 | 8,0 | | | | | | | 15,0 | | 5,0 | | 15,0 | | | |
| **4** | Рязанская область | 58,0 | 4,0 | | | | 10,0 | 5,0 | 5,0 | | 4,0 | | 10,0 | 10,0 | 10,0 | | | |
| **5** | г. Москва | 56,0 | | | | | | | 10,0 | | | | 15,0 | 4,0 | 17,0 | 10,0 | | |
| **6** | Астраханская область | 53,0 | 11,0 | | 5,0 | | 15,0 | 5,0 | 17,0 | | | | | | | | | |
| **7** | Волгоградская область | 52,0 | 17,0 | | 11,0 | | 11,0 | 3,0 | 5,0 | | 5,0 | | | | | | | |
| **8** | Республика Дагестан | 41,0 | | | 10,0 | | 4,0 | 3,0 | | | 11,0 | | 8,0 | | | | 5,0 | |
| **9** | Челябинская область | 36,0 | | | | | 17,0 | | | | | | 4,0 | 4,0 | 11,0 | | | |
| **10** | Владимирская область | 25,0 | 4,0 | 4,0 | | | 4,0 | 4,0 | 5,0 | | 4,0 | | | | | | | |
| **11** | Московская область | 19,0 | 10,0 | | | | | | 4,0 | | | | 5,0 | | | | | |
| **12** | Брянская область | 17,0 | | | 17,0 | | | | | | | | | | | | | |
| **13** | г. Санкт-Петербург | 17,0 | | | | | | | 13,0 | 4,0 | | | | | | | | |
| **14** | Удмуртская Республика | 17,0 | | | 13,0 | | | | | | 4,0 | | | | | | | |
| **15** | Тульская область | 15,0 | | | 15,0 | | | | | | | | | | | | | |
| **16-18** | Калужская область | 13,0 | | | | | | | | | | | | | | | 13,0 | |
| **16-18** | Приморский край | 13,0 | | | | | | | | | | | | | 13,0 | | | |
| **16-18** | Тюменская область | 13,0 | | | | | 13,0 | | | | | | | | | | | |
| **19** | Иркутская область | 12,0 | | | | | 8,0 | | | | | | 4,0 | | | | | |
| **20-21** | Ленинградская область | 10,0 | | | | | | | | | 10,0 | | | | | | | |
| **20-21** | Свердловская область | 10,0 | | | 10,0 | | | | | | | | | | | | | |
| **22-23** | Республика Хакасия | 8,0 | 8,0 | | | | | | | | | | | | | | | |
| **22-23** | Саратовская область | 8,0 | | | | | | | 8,0 | | | | | | | | | |
| **24** | Республика Калмыкия | 5,0 | 5,0 | | | | | | | | | | | | | | | |
| **-** | Донецкая Народная Республика | 0,0 | | | | | | | | | | | | | | | | |
| **-** | Кемеровская область - Кузбасс | 0,0 | | | | | | | | | | | | | | | | |
| **-** | Ростовская область | 0,0 | | | | | | | | | | | | | | | | |
| **-** | Смоленская область | 0,0 | | | | | | | | | | | | | | | | |

Главный судья, ВК _____ Е.А. Самонов

Главный секретарь, ВК _____ Е.А. Сизёненко

**Кубок России (финал) среди мужчин и женщин по рукопашному бою**
**(СМ № 2100000020052902 в ЕКП Минспорта на 2026 год)**

**02-06.11.2026** **г. Рязань**

**Командное первенство среди субъектов РФ**
**дисциплина "бой"**

**женщины**

| Место | Субъект | Сумма очков | Очки по весовым категориям | | | | | | | | | | | |
|---|---|---|---|---|---|---|---|---|---|---|---|---|---|---|
| | | | женщины | | | | | | | | | | | |
| | | | 48 | | 53 | | 58 | | 64 | | 70 | | 70+ | |
| **1** | Ставропольский край | 93,0 | 8,0 | | 17,0 | 11,0 | 15,0 | | 5,0 | 5,0 | | | 17,0 | 15,0 |
| **2** | г. Санкт-Петербург | 60,0 | 15,0 | | | | | | 10,0 | | 13,0 | 11,0 | 11,0 | |
| **3** | Краснодарский край | 59,0 | 10,0 | | | | 17,0 | | 15,0 | | 17,0 | | | |
| **4** | г. Москва | 58,0 | 13,0 | 11,0 | | | 10,0 | | 13,0 | 11,0 | | | | |
| **5** | Брянская область | 39,0 | | | 15,0 | | 13,0 | 11,0 | | | | | | |
| **6** | Свердловская область | 30,0 | | | 5,0 | | | | | | 10,0 | | 10,0 | 5,0 |
| **7** | Рязанская область | 24,0 | | | | | | | 4,0 | 15,0 | 5,0 | | | |
| **8** | Тульская область | 23,0 | | | 13,0 | | 10,0 | | | | | | | |
| **9** | Волгоградская область | 22,0 | 5,0 | | | | | | 17,0 | | | | | |
| **10** | Ростовская область | 17,0 | 17,0 | | | | | | | | | | | |
| **11** | Астраханская область | 15,0 | | | | | | | | | 15,0 | | | |
| **12** | Республика Калмыкия | 13,0 | | | | | | | | | | | 13,0 | |
| **13-14** | Смоленская область | 10,0 | 10,0 | | | | | | | | | | | |
| **13-14** | Тюменская область | 10,0 | | | 10,0 | | | | | | | | | |
| **15** | Донецкая Народная Республика | 4,0 | | | | | | | 4,0 | | | | | |
| **-** | Владимирская область | 0,0 | | | | | | | | | | | | |
| **-** | Иркутская область | 0,0 | | | | | | | | | | | | |
| **-** | Калининградская область | 0,0 | | | | | | | | | | | | |
| **-** | Калужская область | 0,0 | | | | | | | | | | | | |
| **-** | Кемеровская область - Кузбасс | 0,0 | | | | | | | | | | | | |
| **-** | Ленинградская область | 0,0 | | | | | | | | | | | | |
| **-** | Московская область | 0,0 | | | | | | | | | | | | |
| **-** | Приморский край | 0,0 | | | | | | | | | | | | |
| **-** | Республика Дагестан | 0,0 | | | | | | | | | | | | |
| **-** | Республика Хакасия | 0,0 | | | | | | | | | | | | |
| **-** | Саратовская область | 0,0 | | | | | | | | | | | | |
| **-** | Удмуртская Республика | 0,0 | | | | | | | | | | | | |
| **-** | Челябинская область | 0,0 | | | | | | | | | | | | |

Главный судья, ВК _____ К.А. Самонов

Главный секретарь, ВК _____ Е.А. Сизёненко

**Кубок России (финал) среди мужчин и женщин по рукопашному бою**
**(СМ № 2100000020052902 в ЕКП Минспорта на 2026 год)**

**02-06.11.2026** **г. Рязань**

**Командное первенство среди субъектов РФ**

**Дисциплина "демобой"**

| Место | Субъект | Сумма очков | Очки по весовым категориям | | | | | | | | | | | |
|---|---|---|---|---|---|---|---|---|---|---|---|---|---|---|
| | | | мужчины | | | | | | | | женщины | | | |
| | | | 62 | | 73 | | 88 | | 88+ | | 58 | | 58+ | |
| **1** | Московская область | 74,0 | 13,0 | | 17,0 | 8,0 | 4,0 | | | | 17,0 | | 15,0 | |
| **2** | Тульская область | 74,0 | 11,0 | | 13,0 | | 13,0 | 9,0 | 17,0 | 11,0 | | | | |
| **3** | г. Москва | 65,0 | 15,0 | | 9,0 | | 17,0 | 11,0 | | | | | 13,0 | |
| **4** | Рязанская область | 65,0 | | | 11,0 | 7,0 | 7,0 | 2,0 | 13,0 | 1,0 | 15,0 | | 9,0 | |
| **5** | Ставропольский край | 53,0 | | | 3,0 | | | | 9,0 | 7,0 | 9,0 | | 17,0 | 8,0 |
| **6** | Смоленская область | 34,0 | 9,0 | | | | 1,0 | | | | 13,0 | | 11,0 | |
| **7** | Владимирская область | 32,0 | 17,0 | | 15,0 | | | | | | | | | |
| **8** | Кемеровская область - Кузбасс | 30,0 | | | | | 15,0 | | 15,0 | | | | | |
| **9** | Республика Дагестан | 31,0 | 8,0 | 7,0 | 2,0 | 1,0 | 1,0 | 6,0 | 6,0 | | | | | |
| **10** | Брянская область | 11,0 | | | | | | | | | 11,0 | | | |
| **11** | Тюменская область | 8,0 | | | | | | | 8,0 | | | | | |
| **12** | Краснодарский край | 6,0 | | | | | | | 2,0 | 4,0 | | | | |
| **-** | Астраханская область | 0,0 | | | | | | | | | | | | |
| **-** | Волгоградская область | 0,0 | | | | | | | | | | | | |
| **-** | г. Санкт-Петербург | 0,0 | | | | | | | | | | | | |
| **-** | Донецкая Народная Республика | 0,0 | | | | | | | | | | | | |
| **-** | Иркутская область | 0,0 | | | | | | | | | | | | |
| **-** | Калининградская область | 0,0 | | | | | | | | | | | | |
| **-** | Калужская область | 0,0 | | | | | | | | | | | | |
| **-** | Ленинградская область | 0,0 | | | | | | | | | | | | |
| **-** | Приморский край | 0,0 | | | | | | | | | | | | |
| **-** | Республика Калмыкия | 0,0 | | | | | | | | | | | | |
| **-** | Республика Хакасия | 0,0 | | | | | | | | | | | | |
| **-** | Ростовская область | 0,0 | | | | | | | | | | | | |
| **-** | Саратовская область | 0,0 | | | | | | | | | | | | |
| **-** | Свердловская область | 0,0 | | | | | | | | | | | | |
| **-** | Удмуртская Республика | 0,0 | | | | | | | | | | | | |
| **-** | Челябинская область | 0,0 | | | | | | | | | | | | |

Главный судья, ВК _____ К.А. Самонов

Главный секретарь, ВК _____ Е.А. Сизёненко

**Кубок России (финал) среди мужчин и женщин по рукопашному бою**
**(СМ № 2100000020052902 в ЕКП Минспорта на 2026 год)**

**02-06.11.2026** **г. Рязань**

**Командное первенство среди субъектов РФ**

**СУПЕРКУБОК**

| Место | Субъект | Сумма очков | Очки по дисциплинам | | |
|---|---|---|---|---|---|
| | | | "бой" | | "демобой" |
| **1** | Ставропольский край | 260,0 | 114,0 | 93,0 | 53,0 |
| **2** | г. Москва | 179,0 | 56,0 | 58,0 | 65,0 |
| **3** | Краснодарский край | 172,0 | 107,0 | 59,0 | 6,0 |
| **4** | Рязанская область | 132,0 | 58,0 | 9,0 | 65,0 |
| **5** | Тульская область | 112,0 | 15,0 | 23,0 | 74,0 |
| **6** | Московская область | 93,0 | 19,0 | 0,0 | 74,0 |
| **7** | г. Санкт-Петербург | 77,0 | 17,0 | 60,0 | 0,0 |
| **8** | Волгоградская область | 74,0 | 52,0 | 22,0 | 0,0 |
| **9** | Республика Дагестан | 72,0 | 41,0 | 0,0 | 31,0 |
| **10** | Астраханская область | 68,0 | 53,0 | 15,0 | 0,0 |
| **11** | Брянская область | 67,0 | 17,0 | 39,0 | 11,0 |
| **12** | Калининградская область | 58,0 | 58,0 | 0,0 | 0,0 |
| **13** | Владимирская область | 57,0 | 25,0 | 0,0 | 32,0 |
| **14** | Смоленская область | 44,0 | 0,0 | 10,0 | 34,0 |
| **15** | Свердловская область | 40,0 | 10,0 | 30,0 | 0,0 |
| **16** | Челябинская область | 36,0 | 36,0 | 0,0 | 0,0 |
| **17** | Тюменская область | 31,0 | 13,0 | 10,0 | 8,0 |
| **18** | Кемеровская область - Кузбасс | 30,0 | 0,0 | 0,0 | 30,0 |
| **19** | Республика Калмыкия | 18,0 | 5,0 | 13,0 | 0,0 |
| **20-21** | Ростовская область | 17,0 | 0,0 | 17,0 | 0,0 |
| **20-21** | Удмуртская Республика | 17,0 | 17,0 | 0,0 | 0,0 |
| **22-23** | Калужская область | 13,0 | 13,0 | 0,0 | 0,0 |
| **22-23** | Приморский край | 13,0 | 13,0 | 0,0 | 0,0 |
| **24** | Иркутская область | 12,0 | 12,0 | 0,0 | 0,0 |
| **25** | Ленинградская область | 10,0 | 10,0 | 0,0 | 0,0 |
| **26-27** | Республика Хакасия | 8,0 | 8,0 | 0,0 | 0,0 |
| **26-27** | Саратовская область | 8,0 | 8,0 | 0,0 | 0,0 |
| **28** | Донецкая Народная Республика | 4,0 | 0,0 | 4,0 | 0,0 |

Главный судья, ВК _____ К.Я. Самонов

Главный секретарь, ВК _____ Е.А. Сизёненко

**Кубок России (финал) среди мужчин и женщин по рукопашному бою**
**(СМ № 2100000020052902 в ЕКП Минспорта на 2026 год)**

**02-06.11.2026** **г. Рязань**

**Список победителей и призёров**
**мужчины**

**весовая категория 57 кг**

| | | | | | | |
|---|---|---|---|---|---|---|
| **1** | ШАПОВАЛОВ Кирилл Антонович | ЮФО | Волгоградская область г. Волгоград | КМС | 13.08.2007 | Горохович АА Унанян АЛ |
| **2** | БЕЛОУСОВ Никита Андреевич | СЗФО | Калининградская область г. Калининград | МС | 21.11.2000 | Волков АП |
| **3** | ЗЕЛЕНСКИЙ Никита Юрьевич | ЮФО | Краснодарский край г. Анапа | МС | 11.06.2006 | Дердерьян ОВ |

**весовая категория 62 кг**

| | | | | | | |
|---|---|---|---|---|---|---|
| **1** | КАЗАНОВ Дамир Юрьевич | ЦФО | Брянская область г. Брянск | МСМК | 23.01.2000 | Королев АН Дибиров ДГ |
| **2** | БАГОМЕДОВ Магомед Рабазанович | ЦФО | Тульская область г. Тула | МС | 28.06.2003 | Дагаев ДС Вартеванян АМ |
| **3** | ТИХОНОВ Кирилл Вячеславович | ПФО | Удмуртская Республика г. Ижевск | МС | 29.02.2004 | Чибирев СВ |

**весовая категория 67 кг**

| | | | | | | |
|---|---|---|---|---|---|---|
| **1** | МИХАЛЁВ Алексей Юрьевич | УФО | Челябинская область г. Челябинск | МС | 14.05.2007 | Мисбахов ВН Панарин АЮ |
| **2** | АМИРОВ Абдулла Шамилевич | ЮФО | Астраханская область г. Астрахань | МС | 08.08.2005 | Бурыка МА |
| **3** | ЯЧМЕНЕВ Валерий Алексеевич | УФО | Тюменская область г. Тюмень | КМС | 24.11.2006 | Мартьянов ВВ |

**весовая категория 73 кг**

| | | | | | | |
|---|---|---|---|---|---|---|
| **1** | АМИРОВ Магомед Шамилевич | ЮФО | Астраханская область г. Астрахань | МС | 10.01.2004 | Бурыка МА |
| **2** | РАДЖАБОВ Гамид Раджабович | СКФО | Ставропольский край с. Курсавка | МС | 03.12.2006 | Лабазанова ЕБ |
| **3** | БАСКАКОВ Константин Алексеевич | СПб | г. Санкт-Петербург | КМС | 06.06.2007 | Атакишиев ИИ |

**весовая категория 80 кг**

| | | | | | | |
|---|---|---|---|---|---|---|
| **1** | МАРТИРОСЯН Эдуард Гарикович | ЮФО | Краснодарский край г. Анапа | МС | 21.11.2000 | Галовский АА Гапунов ЮН |
| **2** | КОННОВ Михаил Евгеньевич | СЗФО | Калининградская область г. Калининград | КМС | 16.06.2008 | Тюпа ПИ |
| **3** | МУСАЕВ Рамазан Сайдахметович | СКФО | Ставропольский край с. Курсавка | МС | 05.01.1999 | Лабазанова ЕБ |

**весовая категория 88 кг**

| | | | | | | |
|---|---|---|---|---|---|---|
| **1** | ЯКУБОВ Мухарем Рашидович | СКФО | Ставропольский край с. Курсавка | МС | 20.11.2002 | Лабазанова ЕБ |
| **2** | РАМАЗАНОВ Таиб Маратович | МОС | г. Москва | КМС | 13.09.2005 | Давыдов ДН |
| **3** | ДЖАРУЛЛАЕВ Абуюсуп Магомедсаидович | СКФО | Ставропольский край с. Курсавка | КМС | 17.09.2004 | Лабазанова ЕБ |

**весовая категория 97 кг**

| | | | | | | |
|---|---|---|---|---|---|---|
| **1** | КУЧЕР Семён Максимович | МОС | г. Москва | КМС | 16.01.2005 | Давыдов ДН |
| **2** | ПОТАШЕВ Илья Александрович | СЗФО | Калининградская область г. Калининград | КМС | 29.09.2005 | Волков АП |
| **3** | ДЖАФАРОВ Руслан Натикович | ДФО | Приморский край с. Михайловка | МС | 30.03.1992 | Рубан АФ |

**весовая категория 97+**

| | | | | | | |
|---|---|---|---|---|---|---|
| **1** | ТАГИРОВ Убайдула Хазбулаевич | СКФО | Ставропольский край с. Курсавка | МС | 24.02.2000 | Лабазанова ЕБ |
| **2** | ПЕТРЕНКО Владимир Александрович | СКФО | Ставропольский край с. Курсавка | МС | 22.10.2003 | Лабазанова ЕБ |
| **3** | ЖУКОВ Дмитрий Николаевич | ЦФО | Калужская область г. Обнинск | МС | 19.01.1996 | Мосесян НР |

**весовая категория - демострация техники 62 кг**

| | | | | | | |
|---|---|---|---|---|---|---|
| **1** | ВИНОГРАДОВ Дмитрий Владимирович | ЦФО | Владимирская область г. Курлово | МС | 09.11.2001 | Котов РА |
| **2** | ЗАЦАРИНИН Никита Витальевич | МОС | г. Москва | КМС | 15.08.2007 | Казымов ДИ |
| **3** | МАНУХИН Илья Романович | ЦФО | Московская область г. Солнечногорск | 1 р. | 01.08.2007 | Манухин РВ |

**весовая категория - демострация техники 73 кг**

| | | | | | | |
|---|---|---|---|---|---|---|
| **1** | МАНУХИН Роман Валерьевич | ЦФО | Московская область г. Солнечногорск | КМС | 04.05.1977 | Манухин ВВ |
| **2** | КОТОВ Роман Александрович | ЦФО | Владимирская область г. Курлово | КМС | 21.06.1978 | Котов РА |
| **3** | ХОЛОДКОВ Николай Васильевич | ЦФО | Тульская область г. Тула | 1 р. | 19.12.2007 | Ахадов ДМ |

**весовая категория - демострация техники 88 кг**

| | | | | | | |
|---|---|---|---|---|---|---|
| **1** | ДАВЫДОВ Денис Николаевич | МОС | г. Москва | МС | 09.08.1990 | Давыдов ДН |
| **2** | СИМОНЕНКО Павел Михайлович | СФО | Кемеровская область - Кузбасс г. Кемерово | 1 р. | 23.06.1981 | Балько ЕВ |
| **3** | ПЕЙЛЬ Никита Александрович | ЦФО | Тульская область г. Тула | 1 р. | 12.05.2008 | Ахадов ДМ |

**весовая категория - демострация техники 88+ кг**

| | | | | | | |
|---|---|---|---|---|---|---|
| **1** | АХАДОВ Джавид Махрамат Оглы | ЦФО | Тульская область г. Тула | КМС | 20.12.1987 | Ахадов ДМ |
| **2** | КЛАДОВ Максим Владимирович | СФО | Кемеровская область - Кузбасс г. Кемерово | КМС | 07.05.1983 | Балько ЕВ |
| **3** | ВЯТКИН Андрей Петрович | ЦФО | Рязанская область г. Рязань | КМС | 11.03.1985 | Фалеев ДА |

Главный судья, ВК _____ К.А. Самонов

Главный секретарь, ВК _____ Е.А. Сизёненко

**Кубок России (финал) среди мужчин и женщин по рукопашному бою**
**(СМ № 2100000020052902 в ЕКП Минспорта на 2026 год)**

**02-06.11.2026** **г. Рязань**

**Список победителей и призёров**

**женщины**

**весовая категория 48 кг**

| | | | | | | |
|---|---|---|---|---|---|---|
| **1** | ЗАБРОДИНА Кристина Владимировна | ЮФО | Ростовская область г. Шахты | КМС | 10.12.2007 | Аветисян МА |
| **2** | СЛУНИЦЫНА Ксения Сергеевна | СПб | г. Санкт-Петербург | КМС | 19.06.2001 | Тризна МП Акопян ГА |
| **3** | ТОЛБАТОВА Юлия Владимировна | МОС | г. Москва | КМС | 03.06.2008 | Казымов ДИ |

**весовая категория 53 кг**

| | | | | | | |
|---|---|---|---|---|---|---|
| **1** | ЖИГАНОВА Виктория Сергеевна | СКФО | Ставропольский край г. Ставрополь | МС | 07.11.2000 | Резюк АА |
| **2** | ИВАЩЕНКОВА Владлена Дмитриевна | ЦФО | Брянская область г. Брянск | МС | 05.02.2004 | Королев АН |
| **3** | АЗИМОВА Ксения Мухамедовна | ЦФО | Тульская область г. Тула | КМС | 23.09.2007 | Дагаев ДС Синицына ИН |

**весовая категория 58 кг**

| | | | | | | |
|---|---|---|---|---|---|---|
| **1** | ОРЛОВА Эллина Евгеньевна | ЮФО | Краснодарский край г. Сочи | КМС | 01.05.2008 | Кашароков АИ |
| **2** | ШАХИДОВА Малика Саидхусейновна | СКФО | Ставропольский край с. Курсавка | ЗМС | 18.11.1993 | Лабазанова ЕБ |
| **3** | КОСЕНКОВА София Олеговна | ЦФО | Брянская область г. Брянск | КМС | 27.05.2006 | Королев АН |

**весовая категория 64 кг**

| | | | | | | |
|---|---|---|---|---|---|---|
| **1** | КИРЕЕВА Елена Александровна | ЮФО | Волгоградская область г. Волгоград | КМС | 03.03.2008 | Горохович АА |
| **2** | КОЧ Севал-Ольга Хилмиевна | ЮФО<br>ЦФО | Краснодарский край г. Анапа<br>Рязанская область г. Рязань | МС | 12.01.2005 | Таловский АА Фалеев ДА<br>Тапунов ЮН |
| **3** | МИЛЕШИНА Валерия Михайловна | МОС | г. Москва | КМС | 11.03.2006 | Казымов ДИ |

**весовая категория 70 кг**

| | | | | | | |
|---|---|---|---|---|---|---|
| **1** | РУМЯНЦЕВА Ксения Алексеевна | ЮФО | Краснодарский край г. Анапа | МС | 08.12.2003 | Таловский АА Ефременко МА |
| **2** | КАДИМОВА Алина Наилевна | ЮФО | Астраханская область г. Красный Яр | КМС | 28.04.2005 | Ажахмедов ЭР |
| **3** | ШЕЛЕСТОВА Ксения Александровна | СПб | г. Санкт-Петербург | КМС | 29.11.2007 | Лободина ИА |

**весовая категория 70+ кг**

| | | | | | | |
|---|---|---|---|---|---|---|
| **1** | ЦИБРИЙ Дарья Романовна | СКФО | Ставропольский край г. Ставрополь | КМС | 28.03.2008 | Овчинников АС |
| **2** | АЙШАЛОВА Патима Магомедовна | СКФО | Ставропольский край с. Курсавка | МС | 06.08.1993 | Лабазанова ЕБ |
| **3** | КАРАЕВА Азиза Сухробовна | ЮФО | Республика Калмыкия г. Элиста | 1 р. | 21.12.2007 | Мархаев МА |

**весовая категория - демонстрация техники 58 кг**

| | | | | | | |
|---|---|---|---|---|---|---|
| **1** | СТРУКОВА Татьяна Сергеевна | ЦФО | Московская область г. Солнечногорск | 1 р. | 18.12.1985 | Манухин РВ |
| **2** | ЕЛЬКИНА Валерия Сергеевна | ЦФО | Рязанская область г. Рязань | 1 р. | 13.01.2007 | Рожкова ВА |
| **3** | ФЕДОРОВА Александра Дмитриевна | ЦФО | Смоленская область г. Рославль | КМС | 05.11.2005 | Сапожников ДВ Зачёсов АО |

**весовая категория - демонстрация техники 58+ кг**

| | | | | | | |
|---|---|---|---|---|---|---|
| **1** | КРЮЧКОВА Анна Владиславовна | СКФО | Ставропольский край с. Курсавка | КМС | 20.05.1993 | Лабазанова ЕБ |
| **2** | ЗОТОВА Вероника Тимофеевна | ЦФО | Московская область г. Солнечногорск | 1 р. | 29.03.2006 | Манухин РВ |
| **3** | ОЧЕРЕДЬКО Виктория Алексеевна | МОС | г. Москва | 1 р. | 23.01.2008 | Казымов ДИ |

Главный судья, ВК _____ К.А. Самонов

Главный секретарь, ВК _____ Е.А. Сиденко

**Кубок России (финал) среди мужчин и женщин по рукопашному бою**
**(СМ № 2100000020052902 в ЕКП Минспорта на 2026 год)**

**02-06.11.2026** **г. Рязань**

**Личные результаты**

**мужчины весовая категория 57 кг 16 чел.**

| №п/п | №п/ж | Место | Фамилия, имя, отчество | Дата рождения | Округ | Субъект РФ | Разряд | Тренер |
|---|---|---|---|---|---|---|---|---|
| 1 | 6 | **1** | ШАПОВАЛОВ Кирилл Антонович | 13.08.2007 | ЮФО | Волгоградская область г. Волгоград | КМС | Горохович АА Унанян АЛ |
| 2 | 7 | **2** | БЕЛОУСОВ Никита Андреевич | 21.11.2000 | СЗФО | Калининградская область г. Калининград | МС | Волков АП |
| 3 | 10 | **3** | ЗЕЛЕНСКИЙ Никита Юрьевич | 11.06.2006 | ЮФО | Краснодарский край г. Анапа | МС | Дердерьян ОВ |
| 4 | 1 | **4** | ОГАНЕСЯН Альберт Григорьевич | 28.08.2007 | ЮФО | Астраханская область г. Астрахань | 1 р. | Кунуспаев НС |
| 5 | 15 | **5-6** | КОРШУНОВ Никита Романович | 20.08.2008 | ЦФО | Московская область г. Егорьевск | КМС | Куликов КЕ |
| 6 | 16 | **5-6** | МАНУКЯН Эрнест Артакович | 13.11.2007 | ЮФО | Краснодарский край г. Краснодар | КМС | Плахтий АС |
| 7 | 3 | **7-8** | ЖИХАРЕВ Савелий Вячеславович | 28.05.2003 | СФО | Республика Хакасия г. Абакан | КМС | Кокояков ДВ |
| 8 | 14 | **7-8** | ВОЛКОВ Давид Андреевич | 17.04.2007 | СЗФО | Калининградская область г. Калининград | КМС | Волков АП |
| 9 | 13 | **9-10** | МАНУКЯН Эрик Артакович | 13.11.2007 | ЮФО | Краснодарский край г. Краснодар | КМС | Плахтий АС |
| 10 | 4 | **9-10** | ЕВСЕЕНКО Артем Юрьевич | 22.08.2006 | ЮФО | Республика Калмыкия г. Элиста | КМС | Мархаев МА |
| 11 | 9 | **11-14** | САЛАМОВ Ризван Рамзанович | 02.09.2005 | ЦФО | Владимирская область г. Владимир | КМС | Кутырев ДС |
| 12 | 11 | **11-14** | МОРОЗОВ Дмитрий Венидиктович | 13.01.2006 | ЮФО | Краснодарский край г. Краснодар | КМС | Чечелян КШ |
| 13 | 2 | **11-14** | ГАФУРОВ Сорбон Сайдалиевич | 28.05.2005 | ЦФО | Рязанская область г. Рязань | 1 р. | Литвинов ВВ |
| 14 | 8 | **11-14** | ВИНОГРАДОВ Дмитрий Владимирович | 09.11.2001 | ЦФО | Владимирская область г. Курлово | МС | Котов РА |
| 15 | 5 | **б/м** | ВЕРДИЕВ Эльгин Бахман Оглы | 11.06.2008 | | г. Москва | КМС | Казымов ДИ |
| 16 | 12 | **б/м** | МАЙНАГАШЕВ Арис Линардович | 31.10.2004 | | г. Москва | МС | Казымов ДИ |

Главный судья, ВК _____ К.А. Самонов

Главный секретарь, ВК _____ Е.А. Сизёненко

ОБЩЕСТВЕННАЯ ОРГАНИЗАЦИЯ
РЯЗАНСКАЯ ОБЛАСТНАЯ ФЕДЕРАЦИЯ РУКОПАШНОГО БОЯ
ОГРН 1056200002803

**Кубок России (финал) среди мужчин и женщин по рукопашному бою**
**(СМ № 2100000020052902 в ЕКП Минспорта на 2026 год)**

**02-06.11.2026** **г. Рязань**

## Протокол хода соревнований

**мужчины** **весовая категория 57 кг** **16 чел.**

**А**

| | | | |
|---|---|---|---|
| 1 | ОГАНЕСЯН Альберт | 1 р. | ЮФО Астраханская область |
| 9 | САЛАМОВ Ризван | КМС | ЦФО Владимирская область |
| 5 | ВЕРДИЕВ Эльгин | КМС | г. Москва |
| 13 | МАНУКЯН Эрик | КМС | ЮФО Краснодарский край |
| 3 | ЖИХАРЕВ Савелий | КМС | СФО Республика Хакасия |
| 11 | МОРОЗОВ Дмитрий | КМС | ЮФО Краснодарский край |
| 7 | БЕЛОУСОВ Никита | МС | СЗФО Калининградская область |
| 15 | КОРШУНОВ Никита | КМС | ЦФО Московская область |

**Б**

| | | | |
|---|---|---|---|
| 2 | ГАФУРОВ Сорбон | 1 р. | ЦФО Рязанская область |
| 10 | ЗЕЛЕНСКИЙ Никита | МС | ЮФО Краснодарский край |
| 6 | ШАПОВАЛОВ Кирилл | КМС | ЮФО Волгоградская область |
| 14 | ВОЛКОВ Давид | КМС | СЗФО Калининградская область |
| 4 | ЕВСЕЕНКО Артем | КМС | ЮФО Республика Калмыкия |
| 12 | МАЙНАГАШЕВ Арис | МС | г. Москва |
| 8 | ВИНОГРАДОВ Дмитрий | МС | ЦФО Владимирская область |
| 16 | МАНУКЯН Эрнест | КМС | ЮФО Краснодарский край |

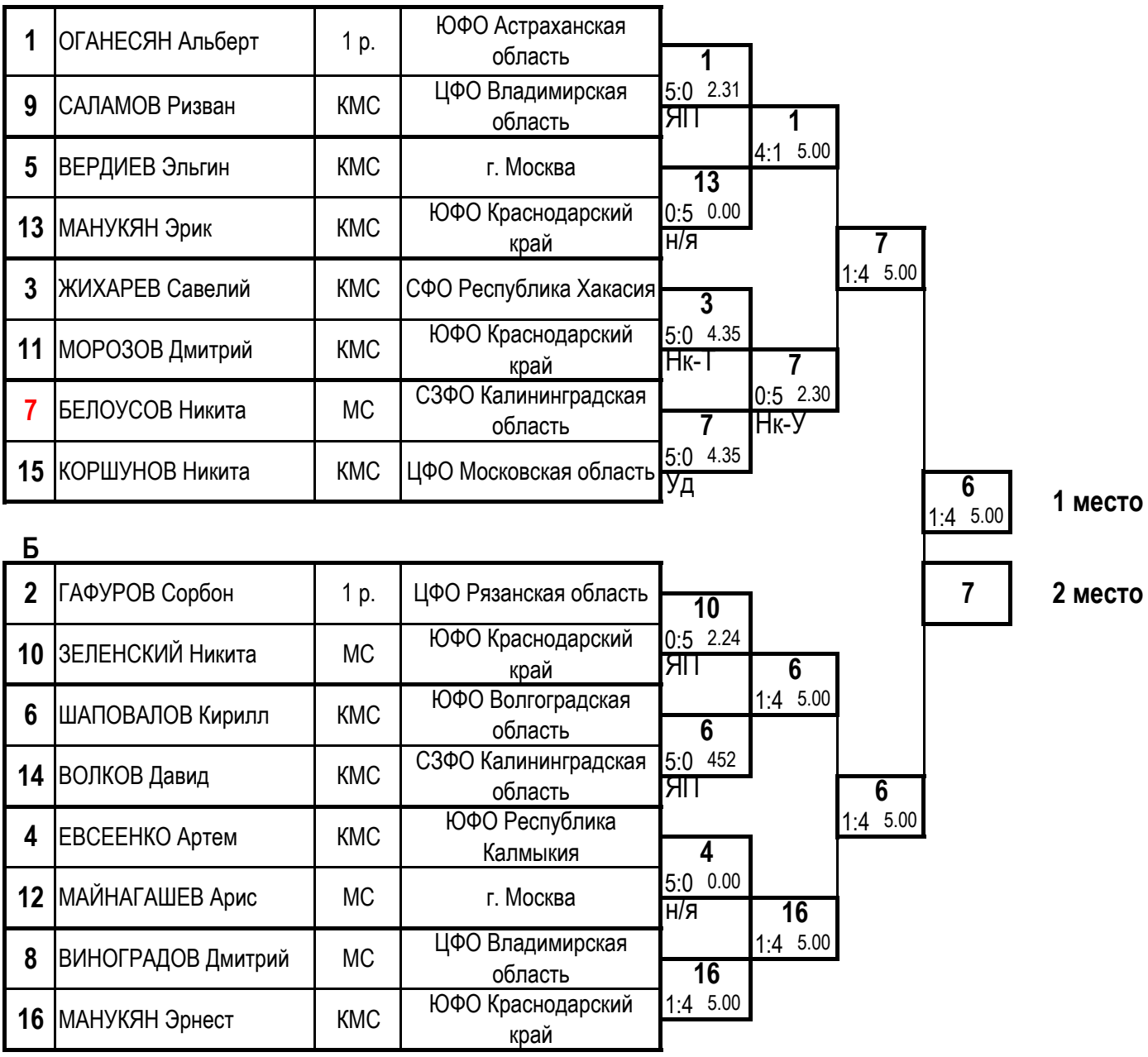


**Ут А**

| | | | | | | |
|---|---|---|---|---|---|---|
| 15 | СНВ | | | | | |
| | 15 | | | | | |
| 3 | 0:5 0.00 | 1 | | | | |
| | 1 | 1:4 5.00 | | | | |
| | | | 10 | | | |
| | | | 1:4 5.00 | | | |
| | | | | 10 | | |
| | | | | 5:0 3.40 | | |
| | | | | ЯП | | |

**Ут Б**

| | | | | | | |
|---|---|---|---|---|---|---|
| | ЯП | | | | | |
| | 10 | | | | | |
| 14 | 0:5 2.36 | 10 | | | | |
| | 16 | 10 | | | | |

**3 место**

Главный судья, ВК _____ К.А. Самонов

Главный секретарь, ВК _____ Е.А. Сизёненко

ОБЩЕСТВЕННАЯ ОРГАНИЗАЦИЯ РЯЗАНСКАЯ ОБЛАСТНАЯ ФЕДЕРАЦИЯ РУКОПАШНОГО БОЯ ОГРН 1056200002803

**Кубок России (финал) среди мужчин и женщин по рукопашному бою**
**(СМ № 2100000020052902 в ЕКП Минспорта на 2026 год)**

**02-06.11.2026** **г. Рязань**

## Протокол хода соревнований

**мужчины** **весовая категория 62 кг** **8 чел.**

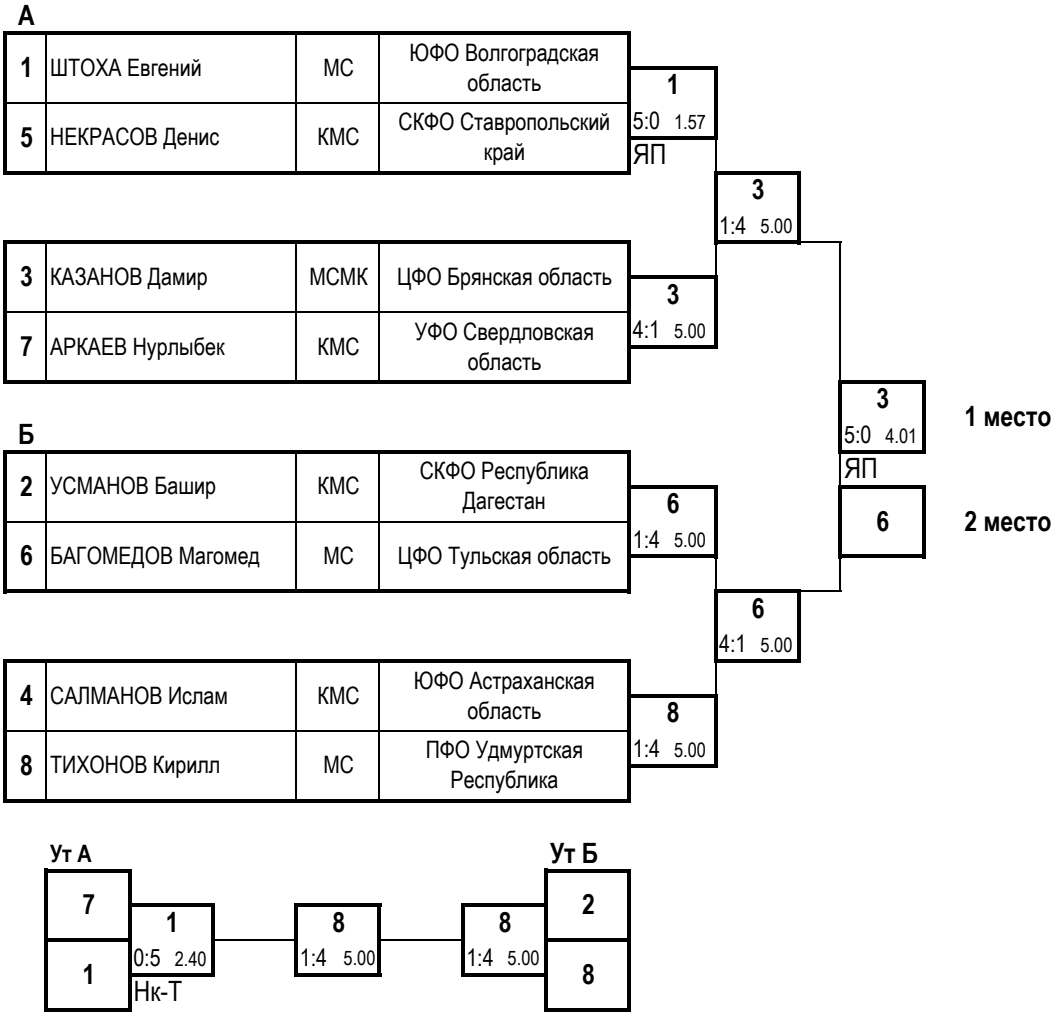





**3 место**

## Личные результаты

| №п/п | № п/ж | Место | Фамилия, имя, отчество | Дата рождения | Округ | Субъект РФ | Разряд | Тренер |
|---|---|---|---|---|---|---|---|---|
| 1 | 3 | **1** | КАЗАНОВ Дамир Юрьевич | 23.01.2000 | ЦФО | Брянская область г. Брянск | МСМК | Королев АН Дибиров ДГ |
| 2 | 6 | **2** | БАГОМЕДОВ Магомед Рабазанович | 28.06.2003 | ЦФО | Тульская область г. Тула | МС | Дагаев ДС Вартеванян АМ |
| 3 | 8 | **3** | ТИХОНОВ Кирилл Вячеславович | 29.02.2004 | ПФО | Удмуртская Республика г. Ижевск | МС | Чибирев СВ |
| 4 | 1 | **4** | ШТОХА Евгений Вадимович | 15.01.2007 | ЮФО | Волгоградская область г. Волгоград | МС | Унанян АЛ |
| 5 | 7 | **5-6** | АРКАЕВ Нурлыбек Мнайдарович | 14.10.2002 | УФО | Свердловская область г. Екатеринбург | КМС | Пролубников ОН |
| 6 | 2 | **5-6** | УСМАНОВ Башир Рустамович | 01.03.2007 | СКФО | Республика Дагестан г. Махачкала | КМС | Абдуллаев АА |
| 7 | 5 | **7-8** | НЕКРАСОВ Денис Сергеевич | 16.01.2007 | СКФО | Ставропольский край г. Ставрополь | КМС | Алиев РМ |
| 8 | 4 | **7-8** | САЛМАНОВ Ислам Максимович | 04.05.2005 | ЮФО | Астраханская область г. Астрахань | КМС | Бурыка МА |

Главный судья, ВК _____ К.А. Самонов

Главный секретарь, ВК _____ Е.А. Сизёненко

**Кубок России (финал) среди мужчин и женщин по рукопашному бою**
**(СМ № 2100000020052902 в ЕКП Минспорта на 2026 год)**

**02-06.11.2026** **г. Рязань**

**Личные результаты**

**мужчины весовая категория 67 кг 19 чел.**

| №п/п | №п/ж | Место | Фамилия, имя, отчество | Дата рождения | Округ | Субъект РФ | Разряд | Тренер |
|---|---|---|---|---|---|---|---|---|
| 1 | 16 | **1** | МИХАЛЁВ Алексей Юрьевич | 14.05.2007 | УФО | Челябинская область г. Челябинск | МС | Мисбахов ВН Панарин АЮ |
| 2 | 15 | **2** | АМИРОВ Абдулла Шамилевич | 08.08.2005 | ЮФО | Астраханская область г. Астрахань | МС | Бурыка МА |
| 3 | 9 | **3** | ЯЧМЕНЕВ Валерий Алексеевич | 24.11.2006 | УФО | Тюменская область г. Тюмень | КМС | Мартьянов ВВ |
| 4 | 4 | **4** | НИКУЛИН Сергей Сергеевич | 09.11.2002 | ЮФО | Волгоградская область г. Волгоград | МС | Унанян АЛ Горохович АА |
| 5 | 7 | **5-6** | АДАЕВ Рамзан Умарович | 13.11.2006 | ЦФО | Рязанская область г. Рязань | КМС | Рожкова ВА |
| 6 | 14 | **5-6** | ГЕРЕЕВ Султан Мусаевич | 15.07.2007 | СКФО | Ставропольский край г. Ставрополь | КМС | Якубов ИЯ |
| 7 | 19 | **7-8** | САБИТОВ Антон Артёмович | 29.08.2004 | СФО | Иркутская область г. Братск | МС | Ковалев АМ |
| 8 | 8 | **7-8** | ПЕТРОВ Илья Александрович | 28.06.2007 | ЮФО | Краснодарский край г. Краснодар | КМС | Стрига ОН |
| 9 | 13 | **9-10** | АВДЕЕВ Вадим Михайлович | 18.09.2008 | ЦФО | Рязанская область г. Рязань | 1 р. | Бутов АИ |
| 10 | 2 | **9-10** | БАЖИНСКИЙ Артем Владимирович | 09.09.2008 | ЮФО | Астраханская область г. Астрахань | КМС | Бурыка МА |
| 11 | 1 | **11-16** | САЛАМОВ Ахмед Рамзанович | 24.08.2004 | ЦФО | Владимирская область г. Владимир | МС | Катин НА |
| 12 | 5 | **11-16** | АДИЛЬГЕРЕЕВ Магомед Ахмедхабибович | 18.12.2003 | СКФО | Республика Дагестан г. Махачкала | КМС | Алиев ЗК |
| 13 | 11 | **11-16** | АБДУРАХМАНОВ Марат Аделевич | 18.12.2007 | СКФО | Ставропольский край г. Ставрополь | КМС | Коломин ВС |
| 14 | 10 | **11-16** | ВАНИН Антон Викторович | 23.01.2000 | ЦФО | Рязанская область г. Рязань | 1 р. | Бутов АИ |
| 15 | 6 | **11-16** | ПЕТРЕНКО Тихон Дмитриевич | 07.04.2008 | ЦФО | Московская область г. Егорьевск | КМС | Куликов КЕ |
| 16 | 12 | **11-16** | БАДМАЕВ Алдар Владимирович | 20.11.2004 | ЦФО | Владимирская область г. Владимир | КМС | Кутырев ДС |
| 17 | 17 | **17-19** | СТРЕПЕТОВ Андрей Сергеевич | 18.03.2006 | ЮФО | Волгоградская область г. Волжский | КМС | Гришин ДВ |
| 18 | 3 | **17-19** | КОРНЕВКИН Кирилл Сергеевич | 08.05.2008 | ЮФО | Краснодарский край г. Сочи | КМС | Кашароков АИ |
| 19 | 18 | **17-19** | ГАПИСОВ Амир Маратович | 12.07.2007 | СКФО | Республика Дагестан г. Махачкала | КМС | Алиев ЗК |

Главный судья, ВК _____ К.А. Самонов

Главный секретарь, ВК _____ Е.А. Сизёненко

**Кубок России (финал) среди мужчин и женщин по рукопашному бою**
**(СМ № 2100000020052902 в ЕКП Минспорта на 2026 год)**

**02-06.11.2026** **г. Рязань**

**Протокол хода соревнований**

**мужчины** **весовая категория 67 кг** **19 чел.**

**А**

| | | | |
|---|---|---|---|
| 1 | САЛАМОВ Ахмед | МС | ЦФО Владимирская область |
| 17 | СТРЕПЕТОВ Андрей | КМС | ЮФО Волгоградская область |
| 9 | ЯЧМЕНЕВ Валерий | КМС | УФО Тюменская область |
| 25 | | | |
| 5 | АДИЛЬГЕРЕЕВ Магомед | КМС | СКФО Республика Дагестан |
| 21 | | | |
| 13 | АВДЕЕВ Вадим | 1 р. | ЦФО Рязанская область |
| 29 | | | |
| 3 | КОРНЕВКИН Кирилл | КМС | ЮФО Краснодарский край |
| 19 | САБИТОВ Антон | МС | СФО Иркутская область |
| 11 | АБДУРАХМАНОВ Марат | КМС | СКФО Ставропольский край |
| 27 | | | |
| 7 | АДАЕВ Рамзан | КМС | ЦФО Рязанская область |
| 23 | | | |
| 15 | АМИРОВ Абдулла | МС | ЮФО Астраханская область |
| 31 | | | |

**Б**

| | | | |
|---|---|---|---|
| 2 | БАЖИНСКИЙ Артем | КМС | ЮФО Астраханская область |
| 18 | ГАПИСОВ Амир | КМС | СКФО Республика Дагестан |
| 10 | ВАНИН Антон | 1 р. | ЦФО Рязанская область |
| 26 | | | |
| 6 | ПЕТРЕНКО Тихон | КМС | ЦФО Московская область |
| 22 | | | |
| 14 | ГЕРЕЕВ Султан | КМС | СКФО Ставропольский край |
| 30 | | | |
| 4 | НИКУЛИН Сергей | МС | ЮФО Волгоградская область |
| 20 | | | |
| 12 | БАДМАЕВ Алдар | КМС | ЦФО Владимирская область |
| 28 | | | |
| 8 | ПЕТРОВ Илья | КМС | ЮФО Краснодарский край |
| 24 | | | |
| 16 | МИХАЛЁВ Алексей | МС | УФО Челябинская область |
| 32 | | | |

1 — 4:1 5.00
9 — 1:4 5.00
9 — 5:0 3.12 ЯП
5
13 — 1:4 5.00
13
15 — 1:4 5.00
19 — 1:4 5.00
19 — 5:0 4.00 ЯП
11
15 — 2:3 5.00
7
15 — 0:5 4.33 ЯП
15

**1 место**

16 — 1:4 5.00

15

**2 место**

16 — 0:5 3.15 ЯП
14 — 2:3 5.00
2 — 4:1 5.00
2 — 5:0 1.30 ЯП
10
14 — 0:5 2.25 Нк-1
14
16 — 1:4 5.00
4 — 5:0 3.20 ЯП
12
16 — 0:5 4.49 ЯП
16

**Ут А**

7
7 — СНВ
19
7 — 5:0 0.00
9 — 0:5 0.00 СНВ
9

**3 место**

9 — 4:1 5.00

**Ут Б**

ОПБ
8
4 — 5:0 0.00
8
4 — 5:0 0.00 СНВ
14

Главный судья, ВК _____ К.А. Самонов

Главный секретарь, ВК _____ Е.А. Сизёненко

**Кубок России (финал) среди мужчин и женщин по рукопашному бою**
**(СМ № 2100000020052902 в ЕКП Минспорта на 2026 год)**

**02-06.11.2026** **г. Рязань**

**Личные результаты**

**мужчины весовая категория 73 кг 15 чел.**

| №п/п | №п/ж | Место | Фамилия, имя, отчество | Дата рождения | Округ | Субъект РФ | Разряд | Тренер |
|---|---|---|---|---|---|---|---|---|
| 1 | 8 | **1** | АМИРОВ Магомед Шамилевич | 10.01.2004 | ЮФО | Астраханская область г. Астрахань | МС | Бурыка МА |
| 2 | 7 | **2** | РАДЖАБОВ Гамид Раджабович | 03.12.2006 | СКФО | Ставропольский край с. Курсавка | МС | Лабазанова ЕБ |
| 3 | 9 | **3** | БАСКАКОВ Константин Алексеевич | 06.06.2007 | | г. Санкт-Петербург | КМС | Атакишиев ИИ |
| 4 | 4 | **4** | ОБУХОВСКИЙ Никита Васильевич | 02.06.2003 | ЮФО | Краснодарский край г. Анапа | МС | Таловский АА Ефременко МА |
| 5 | 3 | **5-6** | ШИБАРОВ Аслан Валерьевич | 08.02.2005 | | г. Москва | КМС | Давыдов ДН |
| 6 | 10 | **5-6** | ГУРМАНАЕВ Мансур Саламуевич | 29.01.2004 | ЮФО | Краснодарский край г. Анапа | МСМК | Таловский АА Исрапилов ЭЮ |
| 7 | 15 | **7** | КАМСВАЕВ Ренат Сансыбаевич | 26.05.1995 | ПФО | Саратовская область г. Саратов | КМС | Камсваев РС |
| 8 | 5 | **8-9** | КАРАБАЧЕВ Сергей Артёмович | 26.06.2008 | ЮФО | Волгоградская область г. Волгоград | КМС | Унанян АЛ |
| 9 | 6 | **8-9** | СУЛЕЙБАНОВ Абдулгамид Сулейманов | 15.04.2003 | ЦФО | Владимирская область г. Владимир | МС | Кутырев ДС |
| 10 | 1 | **10-15** | ГЕРИЕВ Абдул-Керим Хусеинович | 16.02.2006 | ЮФО | Краснодарский край г. Краснодар | МС | Стрига ОН |
| 11 | 13 | **10-15** | БУРАСОВ Михаил Васильевич | 12.12.2006 | ЦФО | Московская область г. Дмитров | МС | Бурасов ВМ |
| 12 | 11 | **10-15** | ЕВКУРОВ Абдула Рамазанович | 12.01.2007 | ЮФО | Краснодарский край г. Краснодар | КМС | Стрига ОН |
| 13 | 2 | **10-15** | СУНГУРОВ Джалал Мурадович | 10.03.2007 | | г. Санкт-Петербург | КМС | Лободина ИА |
| 14 | 12 | **10-15** | ГАЙРАТОВ Хазратулло Тохирович | 23.03.1999 | ЦФО | Рязанская область г. Рязань | 1 р. | Литвинов ВВ |
| 15 | 14 | **б/м** | СЕМЕНОВ Роман Викторович | 11.12.2007 | | г. Москва | КМС | Ефременко МА |

Главный судья, ВК _____ К.А. Самонов

Главный секретарь, ВК _____ Е.А. Сизёненко



**Кубок России (финал) среди мужчин и женщин по рукопашному бою**
**(СМ № 2100000020052902 в ЕКП Минспорта на 2026 год)**

**02-06.11.2026** **г. Рязань**

## Протокол хода соревнований

**мужчины** **весовая категория 73 кг** **15 чел.**

**А**

| | | | |
|---|---|---|---|
| 1 | ГЕРИЕВ Абдул-Керим | МС | ЮФО Краснодарский край |
| 9 | БАСКАКОВ Константин | КМС | г. Санкт-Петербург |
| 5 | КАРАБАЧЕВ Сергей | КМС | ЮФО Волгоградская область |
| 13 | БУРАСОВ Михаил | МС | ЦФО Московская область |
| 3 | ШИБАРОВ Аслан | КМС | г. Москва |
| 11 | ЕВКУРОВ Абдула | КМС | ЮФО Краснодарский край |
| 7 | РАДЖАБОВ Гамид | МС | СКФО Ставропольский край |
| 15 | КАМСВАЕВ Ренат | КМС | ПФО Саратовская область |

**Б**

| | | | |
|---|---|---|---|
| 2 | СУНГУРОВ Джалал | КМС | г. Санкт-Петербург |
| 10 | ГУРМАНАЕВ Мансур | МСМК | ЮФО Краснодарский край |
| 6 | СУЛЕЙБАНОВ Абдулгамид | МС | ЦФО Владимирская область |
| 14 | СЕМЕНОВ Роман | КМС | г. Москва |
| 4 | ОБУХОВСКИЙ Никита | МС | ЮФО Краснодарский край |
| 12 | ГАЙРАТОВ Хазратулло | 1 р. | ЦФО Рязанская область |
| 8 | АМИРОВ Магомед | МС | ЮФО Астраханская область |
| 16 | | | |

9 1:4 5.00
9 5:0 2.13 Нк-Т
5 4:1 5.00
7 1:4 5.00
3 4:1 5.00
7 0:5 2.14 БП
7 5:0 217 ОПБ
8 1:4 5.00 **1 место**
7 **2 место**
10 0:5 3.35 ЯП
10 5:0 2.13 ЯП
6 5:0 0.00 н/я
8 1:4 5.00
4 5:0 2.10 ЯП
8 1:4 5.00
8

**Ут А**

15 ОПБ
3 5:0 0.00
3
9
9 0:5 3.40 Нк-Т
9 5:0 4.20 ОПБ
4 5:0 0.00 СНВ
4
10
**Ут Б**
4

**3 место**

Главный судья, ВК _____ К.А. Самонов

Главный секретарь, ВК _____ Е.А. Сизёненко

ОБЩЕСТВЕННАЯ ОРГАНИЗАЦИЯ РЯЗАНСКАЯ ОБЛАСТНАЯ ФЕДЕРАЦИЯ РУКОПАШНОГО БОЯ ОГРН 1056200002803

**Кубок России (финал) среди мужчин и женщин по рукопашному бою**
**(СМ № 2100000020052902 в ЕКП Минспорта на 2026 год)**

**02-06.11.2026** **г. Рязань**

**Личные результаты**

**мужчины весовая категория 80 кг 14 чел.**

| №п/п | №п/ж | Место | Фамилия, имя, отчество | Дата рождения | Округ | Субъект РФ | Разряд | Тренер |
|---|---|---|---|---|---|---|---|---|
| 1 | 7 | **1** | МАРТИРОСЯН Эдуард Гарикович | 21.11.2000 | ЮФО | Краснодарский край г. Анапа | МС | Таловский АА Тапунов ЮН |
| 2 | 14 | **2** | КОННОВ Михаил Евгеньевич | 16.06.2008 | СЗФО | Калининградская область г. Калининград | КМС | Тюпа ПИ |
| 3 | 8 | **3** | МУСАЕВ Рамазан Сайдахметович | 05.01.1999 | СКФО | Ставропольский край с. Курсавка | МС | Лабазанова ЕБ |
| 4 | 5 | **4** | РАГИМОВ Саид Заурович | 23.08.2007 | СКФО | Республика Дагестан г. Махачкала | МС | Алиев ЗК |
| 5 | 11 | **5-6** | ОСИПЯН Тигран Романович | 09.06.2008 | СЗФО | Ленинградская область г. Гатчина | КМС | Абрамов ДЮ |
| 6 | 10 | **5-6** | ГЕЛЯСТАНОВ Алибек Маратович | 06.09.2006 | ЮФО | Краснодарский край г. Краснодар | КМС | Стрига ОН Тапунов ЮН |
| 7 | 6 | **7** | ВАРИВОДА Эльдар Александрович | 01.12.2001 | ЮФО | Краснодарский край г. Анапа | МС | Таловский АА Ефременко МА |
| 8 | 1 | **8-9** | ПОЛИПОНОВ Никита Сергеевич | 04.06.2007 | ЮФО | Волгоградская область г. Волгоград | 1 р. | Горохович АА |
| 9 | 4 | **8-9** | НЕНАХОВ Егор Михайлович | 02.02.2005 | ЮФО | Краснодарский край г. Армавир | КМС | Базаров ТБ |
| 10 | 9 | **10-13** | ДЗЕЙТОВ Хамид Харунович | 02.06.2004 | ЦФО | Рязанская область г. Рязань | КМС | Фалеев ДА |
| 11 | 13 | **10-13** | АБРЕКОВ Рамиль Таймуразович | 17.07.2005 | ЮФО | Краснодарский край г. Краснодар | КМС | Стрига ОН Тапунов ЮН |
| 12 | 3 | **10-13** | ГИРБАСОВ Андрей Юрьевич | 25.08.2002 | ПФО | Удмуртская Республика г. Ижевск | КМС | Чибирев СВ |
| 13 | 12 | **10-13** | МАЛЬЦЕВ Матвей Артемович | 28.01.2005 | ЦФО | Владимирская область г. Владимир | КМС | Кутырев ДС |
| 14 | 2 | **б/м** | ГАДЖИЕВ Мурат Заман Оглы | 25.02.2006 | | г. Москва | МС | Казымов ДИ Ефременко МА |

Главный судья, ВК _____ К.А. Самонов

Главный секретарь, ВК _____ Е.А. Сизёненко

ОБЩЕСТВЕННАЯ ОРГАНИЗАЦИЯ РЯЗАНСКАЯ ОБЛАСТНАЯ ФЕДЕРАЦИЯ РУКОПАШНОГО БОЯ ОГРН 1056200002803

**Кубок России (финал) среди мужчин и женщин по рукопашному бою**
**(СМ № 2100000020052902 в ЕКП Минспорта на 2026 год)**

**02-06.11.2026** **г. Рязань**

## Протокол хода соревнований

**мужчины** **весовая категория 80 кг** **14 чел.**

**А**

| | | | |
|---|---|---|---|
| 1 | ПОЛИПОНОВ Никита | 1 р. | ЮФО Волгоградская область |
| 9 | ДЗЕЙТОВ Хамид | КМС | ЦФО Рязанская область |
| 5 | РАГИМОВ Саид | МС | СКФО Республика Дагестан |
| 13 | АБРЕКОВ Рамиль | КМС | ЮФО Краснодарский край |
| 3 | ГИРБАСОВ Андрей | КМС | ПФО Удмуртская Республика |
| 11 | ОСИПЯН Тигран | КМС | СЗФО Ленинградская область |
| 7 | МАРТИРОСЯН Эдуард | МС | ЮФО Краснодарский край |
| 15 | | | |

**Б**

| | | | |
|---|---|---|---|
| 2 | ГАДЖИЕВ Мурат | МС | г. Москва |
| 10 | ГЕЛЯСТАНОВ Алибек | КМС | ЮФО Краснодарский край |
| 6 | ВАРИВОДА Эльдар | МС | ЮФО Краснодарский край |
| 14 | КОННОВ Михаил | КМС | СЗФО Калининградская область |
| 4 | НЕНАХОВ Егор | КМС | ЮФО Краснодарский край |
| 12 | МАЛЬЦЕВ Матвей | КМС | ЦФО Владимирская область |
| 8 | МУСАЕВ Рамазан | МС | СКФО Ставропольский край |
| 16 | | | |

1 — 5:0 2.42 — Нк
5 — 0:5 3.20 — ЯП
5 — 4:1 5.00
7 — 0:5 3.50 — ОПБ
11 — 0:5 1.25 — ЯП
7 — 0:5 3.20 — ЯП
7
7 — 4:1 5.00 — **1 место**

10 — 5:0 0.00 — н/я
14 — 1:4 5.00
14 — 1:4 5.00
14 — 4:1 5.00 — **2 место**
4 — 4:1 5.00
8 — 1:4 5.00
8

**Ут А**

11
11 — 5 — 0:5 4.20 — ЯП
5

8 — 1:4 5.00

**Ут Б**

8 — 0:5 2.48 — ОПБ
10 — 4:1 5.00
8
6
10

**3 место**

Главный судья, ВК _____ К.А. Самонов

Главный секретарь, ВК _____ Е.А. Сизёненко

**Кубок России (финал) среди мужчин и женщин по рукопашному бою**
**(СМ № 2100000020052902 в ЕКП Минспорта на 2026 год)**

**02-06.11.2026** **г. Рязань**

**Личные результаты**

**мужчины весовая категория 88 кг 15 чел.**

| №п/п | №п/ж | Место | Фамилия, имя, отчество | Дата рождения | Округ | Субъект РФ | Разряд | Тренер |
|---|---|---|---|---|---|---|---|---|
| 1 | 8 | **1** | ЯКУБОВ Мухарем Рашидович | 20.11.2002 | СКФО | Ставропольский край с. Курсавка | МС | Лабазанова ЕБ |
| 2 | 5 | **2** | РАМАЗАНОВ Таиб Маратович | 13.09.2005 | | г. Москва | КМС | Давыдов ДН |
| 3 | 7 | **3** | ДЖАРУЛЛАЕВ Абуюсуп Магомедсаидович | 17.09.2004 | СКФО | Ставропольский край с. Курсавка | КМС | Лабазанова ЕБ |
| 4 | 10 | **4** | ЧЕРКАССКИЙ Виктор Юрьевич | 01.01.2004 | СКФО | Ставропольский край с. Курсавка | МС | Лабазанова ЕБ |
| 5 | 1 | **5-6** | ШЕЛЯКОВ Егор Евгеньевич | 28.07.2007 | ЦФО | Рязанская область г. Рязань | 1 р. | Рожкова ВА |
| 6 | 4 | **5-6** | УМЫШОВ Яхъя Шааманович | 22.03.2005 | ЦФО | Рязанская область г. Рязань | КМС | Рожкова ВА |
| 7 | 13 | **7** | АБДУЛЛАЕВ Абдулла Артурович | 09.04.2005 | СКФО | Республика Дагестан г. Махачкала | КМС | Абдуллаев АА |
| 8 | 3 | **8-9** | ЯЦЫНА Георгий Максимович | 11.05.2005 | СЗФО | Калининградская область г. Калининград | КМС | Волков АП |
| 9 | 6 | **8-9** | СМИРНОВ Ярослав Евгеньевич | 13.09.2007 | ЦФО | Московская область г. Химки | МС | Кирс ЕЮ |
| 10 | 9 | **10-15** | САЧАВО Никита Сергеевич | 23.01.2007 | СФО | Иркутская область г. Братск | КМС | Ковалев АМ |
| 11 | 11 | **10-15** | МАХАЧЕВ Хабибула Исаевич | 24.06.2004 | ЦФО | Рязанская область г. Рязань | КМС | Рожкова ВА |
| 12 | 15 | **10-15** | ШАРИПОВ Рустам Наилевич | 30.10.1999 | УФО | Челябинская область г. Челябинск | МС | Мисбахов ВН Панарин АЮ |
| 13 | 2 | **10-15** | ДУБРОВИН Иван Евгеньевич | 02.12.1999 | УФО | Челябинская область г. Челябинск | КМС | Мисбахов ВН Панарин АЮ |
| 14 | 14 | **10-15** | АХМАДОВ Билал Хаважевич | 25.10.2005 | ЮФО | Краснодарский край г. Краснодар | КМС | Стрига ОН Тапунов ЮН |
| 15 | 12 | **10-15** | МОРГУНОВ Иван Сергеевич | 22.11.2007 | | г. Москва | 1 р. | Ефременко МА |

Главный судья, ВК _____ К.А. Самонов

Главный секретарь, ВК _____ Е.А. Сизёненко

ОБЩЕСТВЕННАЯ ОРГАНИЗАЦИЯ РЯЗАНСКАЯ ОБЛАСТНАЯ ФЕДЕРАЦИЯ РУКОПАШНОГО БОЯ ОГРН 1056200002803

**Кубок России (финал) среди мужчин и женщин по рукопашному бою**
**(СМ № 2100000020052902 в ЕКП Минспорта на 2026 год)**

**02-06.11.2026** **г. Рязань**

## Протокол хода соревнований

**мужчины** **весовая категория 88 кг** **15 чел.**

**А**

| | | | |
|---|---|---|---|
| 1 | ШЕЛЯКОВ Егор | 1 р. | ЦФО Рязанская область |
| 9 | САЧАВО Никита | КМС | СФО Иркутская область |
| 5 | РАМАЗАНОВ Таиб | КМС | г. Москва |
| 13 | АБДУЛЛАЕВ Абдулла | КМС | СКФО Республика Дагестан |
| 3 | ЯЦЫНА Георгий | КМС | СЗФО Калининградская область |
| 11 | МАХАЧЕВ Хабибула | КМС | ЦФО Рязанская область |
| 7 | ДЖАРУЛЛАЕВ Абуюсуп | КМС | СКФО Ставропольский край |
| 15 | ШАРИПОВ Рустам | МС | УФО Челябинская область |

**Б**

| | | | |
|---|---|---|---|
| 2 | ДУБРОВИН Иван | КМС | УФО Челябинская область |
| 10 | ЧЕРКАССКИЙ Виктор | МС | СКФО Ставропольский край |
| 6 | СМИРНОВ Ярослав | МС | ЦФО Московская область |
| 14 | АХМАДОВ Билал | КМС | ЮФО Краснодарский край |
| 4 | УМЫШОВ Яхъя | КМС | ЦФО Рязанская область |
| 12 | МОРГУНОВ Иван | 1 р. | г. Москва |
| 8 | ЯКУБОВ Мухарем | МС | СКФО Ставропольский край |
| 16 | | | |

1 4:1 5.00
5 1:4 5.00
5 4:1 5.00
5 4:1 5.00
3 5:0 4.08 ОПБ
7 1:4 5.00
7 4:1 5.00
8 0:5 1.16 Уд
5
10 1:4 5.00
10 4:1 5э00
6 4:1 5.00
8 5:0 0.00 ОПБ
4 5:0 1.50 ЯП
8 0:5 2.00 БП
8

**1 место**

**2 место**

**Ут А**

13
1
1 1:4 5.00
7
7 0:5 3.08 ЯП
7 5:0 0.05 ОПБ
10 0:5 2.45 ЯП
4
10

**Ут Б**

4

**3 место**

Главный судья, ВК _____ К.А. Самонов

Главный секретарь, ВК _____ Е.А. Сизёненко

**Кубок России (финал) среди мужчин и женщин по рукопашному бою**
**(СМ № 2100000020052902 в ЕКП Минспорта на 2026 год)**

**02-06.11.2026** **г. Рязань**

**Протокол хода соревнований**

**мужчины весовая категория 97 кг 8 чел.**

**А**

| | | | |
|---|---|---|---|
| 1 | СТУКАЛО Михаил | КМС | ЮФО Краснодарский край |
| 5 | БУЛГАКОВ Никита | КМС | г. Москва |

5 — 0:5 4.12 НПБ

| | | | |
|---|---|---|---|
| 3 | ДЖАФАРОВ Руслан | МС | ДФО Приморский край |
| 7 | ПОТАШЕВ Илья | КМС | СЗФО Калининградская область |

7 — 1:4 5.00

7 — 0:5 1.47 ТНк

**Б**

| | | | |
|---|---|---|---|
| 2 | ДЖИГУЕВ Ризван | КМС | ЦФО Рязанская область |
| 6 | ЛАБАЗАНОВ Адам | МС | СКФО Ставропольский край |

2 — 5:0 0.56 НПБ

| | | | |
|---|---|---|---|
| 4 | САЙДЯШЕВ Иван | КМС | УФО Челябинская область |
| 8 | КУЧЕР Семён | КМС | г. Москва |

8 — 1:4 5.00

8 — 1:4 5.00

8 — 1:4 5.00 — **1 место**

7 — **2 место**

**Ут А**

3 — 3 — 5:0 0.00 СНВ

3 — 5:0 2.30 ЯП

**Ут Б**

4 — 4:1 5.00 — 4

5 — 2

**3 место**

**Личные результаты**

| №п/п | № п/ж | Место | Фамилия, имя, отчество | Дата рождения | Округ | Субъект РФ | Разряд | Тренер |
|---|---|---|---|---|---|---|---|---|
| 1 | 8 | **1** | КУЧЕР Семён Максимович | 16.01.2005 | | г. Москва | КМС | Давыдов ДН |
| 2 | 7 | **2** | ПОТАШЕВ Илья Александрович | 29.09.2005 | СЗФО | Калининградская область г. Калининград | КМС | Волков АП |
| 3 | 3 | **3** | ДЖАФАРОВ Руслан Натикович | 30.03.1992 | ДФО | Приморский край с. Михайловка | МС | Рубан АФ |
| 4 | 4 | **4** | САЙДЯШЕВ Иван Олегович | 28.02.2005 | УФО | Челябинская область г. Челябинск | КМС | Мисбахов ВН Панарин АЮ |
| 5 | 5 | **5-6** | БУЛГАКОВ Никита Александрович | 21.11.1998 | | г. Москва | КМС | Казымов ДИ |
| 6 | 2 | **5-6** | ДЖИГУЕВ Ризван Зияудинович | 30.12.2005 | ЦФО | Рязанская область г. Рязань | КМС | Фалеев ДА |
| 7 | 1 | **7-8** | СТУКАЛО Михаил Михайлович | 27.05.2002 | ЮФО | Краснодарский край г. Краснодар | КМС | Стрига ОН Тапунов ЮН |
| 8 | 6 | **7-8** | ЛАБАЗАНОВ Адам Лабазанович | 04.06.2004 | СКФО | Ставропольский край с. Курсавка | МС | Лабазанова ЕБ |

Главный судья, ВК _____ К. Самонов

Главный секретарь, ВК _____ Е.А. Сизёненко

ОБЩЕСТВЕННАЯ ОРГАНИЗАЦИЯ РЯЗАНСКАЯ ОБЛАСТНАЯ ФЕДЕРАЦИЯ РУКОПАШНОГО БОЯ ОГРН 1056200002803

**Кубок России (финал) среди мужчин и женщин по рукопашному бою**
**(СМ № 2100000020052902 в ЕКП Минспорта на 2026 год)**

**02-06.11.2026** **г. Рязань**

## Протокол хода соревнований

**мужчины** **весовая категория 97+ кг** **6 чел.**

**А**

| | | | |
|---|---|---|---|
| 1 | ЖУКОВ Дмитрий | МС | ЦФО Калужская область |
| 5 | КОСТЮЧЕНКО Егор | КМС | ЮФО Краснодарский край |

**Б**

| | | | |
|---|---|---|---|
| 2 | БАГИЛОВ Сайгид | МС | СКФО Республика Дагестан |
| 6 | ЛЕБЕДЕВ Кирилл | КМС | ЮФО Краснодарский край |

| | | | |
|---|---|---|---|
| 3 | ПЕТРЕНКО Владимир | МС | СКФО Ставропольский край |
| 7 | | | |

| | | | |
|---|---|---|---|
| 4 | ТАГИРОВ Убайдула | МС | СКФО Ставропольский край |
| 8 | | | |

1 — 5:0 1.20 ЯП

6 — 1:4 5.00

3 — 1:4 5.00

4 — 0:5 1.41 Уд

4 — 4:1 5.00 — **1 место**

3 — **2 место**

**Ут А**

1 — 1

1 — 5:0 1.53 ЯП

**Ут Б**

6 — 6

**3 место**

## Личные результаты

| №п/п | № п/ж | Место | Фамилия, имя, отчество | Дата рождения | Округ | Субъект РФ | Разряд | Тренер |
|---|---|---|---|---|---|---|---|---|
| 1 | 4 | **1** | ТАГИРОВ Убайдула Хазбулаевич | 24.02.2000 | СКФО | Ставропольский край с. Курсавка | МС | Лабазанова ЕБ |
| 2 | 3 | **2** | ПЕТРЕНКО Владимир Александрович | 22.10.2003 | СКФО | Ставропольский край с. Курсавка | МС | Лабазанова ЕБ |
| 3 | 1 | **3** | ЖУКОВ Дмитрий Николаевич | 19.01.1996 | ЦФО | Калужская область г. Обнинск | МС | Мосесян НР |
| 4 | 6 | **4** | ЛЕБЕДЕВ Кирилл Владимирович | 06.05.2007 | ЮФО | Краснодарский край г. Анапа | КМС | Таловский АА Тапунов ЮН |
| 5 | 5 | **5-6** | КОСТЮЧЕНКО Егор Константинович | 07.06.2005 | ЮФО | Краснодарский край г. Краснодар | КМС | Холкин ДС Тапунов ЮН |
| 6 | 2 | **5-6** | БАГИЛОВ Сайгид Магомедович | 17.04.2004 | СКФО | Республика Дагестан г. Махачкала | МС | Абдуллаев АА Зубайриев ДГ |

Главный судья, ВК _____ К.А. Самонов

Главный секретарь, ВК _____ Е.А. Сизёненко

**Кубок России (финал) среди мужчин и женщин по рукопашному бою**
**(СМ № 2100000020052902 в ЕКП Минспорта на 2026 год)**

**02-06.11.2026** **г. Рязань**

**Протокол личных результатов**

**мужчины**
**демонстрация техники - весовая категория 62 кг**

**количество участников** **7 чел.**

| МЕСТО | №п/ж ФЭ | Фамилия, имя , отчество | Дата рождения | Округ | Субъект РФ | Разряд | Тренер | Предварительный этап (баллы) | Финальный этап (баллы) | | |
|---|---|---|---|---|---|---|---|---|---|---|---|
| | | | | | | | | | Полуфинал | 3 место | ФИНАЛ |
| 1 | 1 | ВИНОГРАДОВ Дмитрий Владимирович | 09.11.2001 | ЦФО | Владимирская область г. Курлово | МС | Котов РА | 136,5 | 140,5 | | 135,5 |
| 2 | 4 | ЗАЦАРИНИН Никита Витальевич | 15.08.2007 | МОС | г. Москва | КМС | Казымов ДИ | 130,0 | 135,0 | | 132,0 |
| 3 | 3 | МАНУХИН Илья Романович | 01.08.2007 | ЦФО | Московская область г. Солнечногорск | 1 р. | Манухин РВ | 131,0 | 131,5 | 137,5 | |
| 4 | 2 | ФОНИН Роман Сергеевич | 18.12.2007 | ЦФО | Тульская область г. Тула | 1 р. | Ахадов ДМ | 120,5 | 123,5 | 127,0 | |
| 5 | | ФЕДОРОВ Егор Дмитриевич | 30.01.2008 | ЦФО | Смоленская область г. Рославль | КМС | Сапожников ДВ | 103,5 | | | |
| 6 | | ИБРАГИМОВ Магомед Ибрагимович | 28.10.2008 | СКФО | Республика Дагестан г. Махачкала | КМС | Алиев ЗК | 71,0 | | | |
| 7 | | МАГОМЕДОВ Ислам Магомедганапиев | 18.03.2008 | СКФО | Республика Дагестан г. Махачкала | КМС | Алиев ЗК | 67,0 | | | |

Главный судья, ВК _____ К.А. Самонов

Главный секретарь, ВК _____ Е.А. Сизёненко

ОБЩЕСТВЕННАЯ ОРГАНИЗАЦИЯ РЯЗАНСКАЯ ОБЛАСТНАЯ ФЕДЕРАЦИЯ РУКОПАШНОГО БОЯ ОГРН 1056200002803

**Кубок России (финал) среди мужчин и женщин по рукопашному бою**
**(СМ № 2100000020052902 в ЕКП Минспорта на 2026 год)**

**02-06.11.2026** **г. Рязань**

**Протокол личных результатов**

**мужчины**
**демонстрация техники - весовая категория 73 кг**

**количество участников** **12 чел.**

| МЕСТО | №п/ж ФЭ | Фамилия, имя , отчество | Дата рождения | Округ | Субъект РФ | Разряд | Тренер | Предварительный этап (баллы) | Финальный этап (баллы) | | |
|---|---|---|---|---|---|---|---|---|---|---|---|
| | | | | | | | | | Полуфинал | 3 место | ФИНАЛ |
| 1 | 1 | МАНУХИН Роман Валерьевич | 04.05.1977 | ЦФО | Московская область г. Солнечногорск | КМС | Манухин ВВ | 139,0 | 137,5 | | 145,0 |
| 2 | 4 | КОТОВ Роман Александрович | 21.06.1978 | ЦФО | Владимирская область г. Курлово | КМС | Котов РА | 137,0 | 139,5 | | 141,5 |
| 3 | 3 | ХОЛОДКОВ Николай Васильевич | 19.12.2007 | ЦФО | Тульская область г. Тула | 1 р. | Ахадов ДМ | 138,0 | 135,5 | 135,0 | |
| 4 | 2 | МИНАШКИН Александр Владимирович | 01.01.2002 | ЦФО | Рязанская область г. Рязань | 1 р. | Рожкова ВА | 127,5 | 122,0 | 122,0 | |
| 5 | | КАЗЫМОВ Хаял Ильхам Оглы | 10.03.2005 | | г. Москва | КМС | Ефременко МА<br>Казымов ДИ | 127,0 | | | |
| 6 | | КОЖУХАРЬ Александр Вячеславович | 28.08.1981 | ЦФО | Московская область г. Солнечногорск | 1 р. | Манухин РВ | 126,0 | | | |
| 7 | | АВДЕЕВ Вадим Михайлович | 18.09.2008 | ЦФО | Рязанская область г. Рязань | 1 р. | Бутов АИ | 120,0 | | | |
| 8 | | АДАЕВ Рамзан Умарович | 13.11.2006 | ЦФО | Рязанская область г. Рязань | КМС | Рожкова ВА | 116,5 | | | |
| 9 | | ГАЙРАТОВ Хазратулло Тохирович | 23.03.1999 | ЦФО | Рязанская область г. Рязань | 1 р. | Литвинов ВВ | 114,5 | | | |
| 10 | | АБДУРАХМАНОВ Марат Аделевич | 18.12.2007 | СКФО | Ставропольский край г. Ставрополь | КМС | Коломин ВС | 110,5 | | | |
| 11 | | ГАПИСОВ Амир Маратович | 12.07.2007 | СКФО | Республика Дагестан г. Махачкала | КМС | Алиев ЗК | 98,5 | | | |
| 12 | | ГАИРБЕКОВ Ильяс Малачиевич | 02.03.2008 | СКФО | Республика Дагестан г. Махачкала | КМС | Алиев ЗК | 69,0 | | | |

Главный судья, ВК _____ К.А. Самонов

Главный секретарь, ВК _____ Е.А. Сизёненко

ОБЩЕСТВЕННАЯ ОРГАНИЗАЦИЯ
РЯЗАНСКАЯ ОБЛАСТНАЯ ФЕДЕРАЦИЯ РУКОПАШНОГО БОЯ
ОГРН 1056200002803

**Кубок России (финал) среди мужчин и женщин по рукопашному бою**
**(СМ № 2100000020052902 в ЕКП Минспорта на 2026 год)**

**02-06.11.2026** **г. Рязань**

**Протокол личных результатов**

**мужчины**

**демонстрация техники - весовая категория 88 кг**

**количество участников** **13 чел.**

| МЕСТО | №п/ж ФЭ | Фамилия, имя , отчество | Дата рождения | Округ | Субъект РФ | Разряд | Тренер | Предварительный этап (баллы) | Финальный этап (баллы) | | |
|---|---|---|---|---|---|---|---|---|---|---|---|
| | | | | | | | | | Полуфинал | 3 место | ФИНАЛ |
| 1 | 1 | ДАВЫДОВ Денис Николаевич | 09.08.1990 | | г. Москва | МС | Давыдов ДН | 140,5 | 137,5 | | 143,00 |
| 2 | 4 | СИМОНЕНКО Павел Михайлович | 23.06.1981 | СФО | Кемеровская область - Кузбасс г. Кемерово | 1 р. | Балько ЕВ | 135,0 | 142,5 | | 141,5 |
| 3 | 2 | ПЕЙЛЬ Никита Александрович | 12.05.2008 | ЦФО | Тульская область г. Тула | 1 р. | Ахадов ДМ | 133,0 | 135,5 | 138,0 | |
| 4 | 3 | КАЗЫМОВ Джалал Ильхам Оглы | 18.12.1995 | | г. Москва | МС | Казымов ДИ | 139,0 | 138,0 | 138,0 | |
| 5 | | КЛИМКИН Егор Русланович | 23.07.2007 | ЦФО | Тульская область г. Тула | КМС | Ахадов ДМ | 132,0 | | | |
| 6 | | ГРИГОРЬЕВ Сергей Валентинович | 03.02.2004 | ЦФО | Рязанская область г. Рязань | КМС | Рожкова ВА | 130,0 | | | |
| 7 | | СИТНИКОВ Артем Евгеньевич | 04.04.2004 | ЦФО | Рязанская область г. Рязань | КМС | Рожкова ВА | 130,0 | | | |
| 8 | | АЛИЕВ Зураб Кирамуттинович | 26.05.1987 | СКФО | Республика Дагестан г. Махачкала | МС | Абдуллаев АА | 129,5 | | | |
| 9 | | КУЗНЕЦОВ Александр Владимирович | 09.07.1979 | ЦФО | Московская область г. Солнечногорск | 1 р. | Манухин РВ | 123,5 | | | |
| 10 | | СЕВОСТЬЯНОВ Игорь Анатольевич | 02.12.1971 | ЦФО | Рязанская область г. Рязань | КМС | Фалеев ДА | 120,0 | | | |
| 11 | | САПОЖНИКОВ Дмитрий Вадимович | 14.01.1996 | ЦФО | Смоленская область г. Рославль | МС | Федорова АД Гайбулаев РГ | 119,0 | | | |
| 12 | | СПОСОБОВ Павел Владимирович | 06.02.1975 | ЦФО | Рязанская область г. Рязань | КМС | Фалеев ДА | 119,0 | | | |
| 13 | | ОСМАНОВ Али Русланович | 09.07.2008 | СКФО | Республика Дагестан г. Махачкала | 1 р. | Алиев ЗК | 72,0 | | | |

Главный судья, ВК _____ К.А. Самонов

Главный секретарь, ВК _____ Е.А. Сизёненко

ОБЩЕСТВЕННАЯ ОРГАНИЗАЦИЯ РЯЗАНСКАЯ ОБЛАСТНАЯ ФЕДЕРАЦИЯ РУКОПАШНОГО БОЯ ОГРН 1056200002803

**Кубок России (финал) среди мужчин и женщин по рукопашному бою**
**(СМ № 2100000020052902 в ЕКП Минспорта на 2026 год)**

**02-06.11.2026** **г. Рязань**

**Протокол личных результатов**

**мужчины**

**демонстрация техники - весовая категория 88+ кг**

**количество участников** **12 чел.**

| МЕСТО | №п/ж ФЭ | Фамилия, имя , отчество | Дата рождения | Округ | Субъект РФ | Разряд | Тренер | Предварительный этап (баллы) | Финальный этап (баллы) | | |
|---|---|---|---|---|---|---|---|---|---|---|---|
| | | | | | | | | | Полуфинал | 3 место | ФИНАЛ |
| 1 | 1 | АХАДОВ Джавид Махрамат Оглы | 20.12.1987 | ЦФО | Тульская область г. Тула | КМС | Ахадов ДМ | 142,0 | 139,0 | | 143,0 |
| 2 | 3 | КЛАДОВ Максим Владимирович | 07.05.1983 | СФО | Кемеровская область - Кузбасс г. Кемерово | КМС | Балько ЕВ | 135,0 | 142,0 | | 140,5 |
| 3 | 4 | ВЯТКИН Андрей Петрович | 11.03.1985 | ЦФО | Рязанская область г. Рязань | КМС | Фалеев ДА | 131,5 | 135,0 | 136,5 | |
| 4 | 2 | ГОЛОДРЫГА Александр Дмитриевич | 14.09.2001 | ЦФО | Тульская область г. Тула | КМС | Ахадов ДМ | 131,0 | 133,0 | 136,0 | |
| 5 | | ОВЧИННИКОВ Александр Сергеевич | 24.07.1991 | СКФО | Ставропольский край г. Ставрополь | МС | Овчинников АС | 126,5 | | | |
| 6 | | МАРТЬЯНОВ Виталий Витальевич | 31.07.1984 | УФО | Тюменская область г. Тюмень | КМС | Мартьянов ВВ | 116,0 | | | |
| 7 | | ГЕВОРГЯН Бахши Нерсесович | 19.10.1986 | СКФО | Ставропольский край г. Ставрополь | МС | Геворгян БН | 108,0 | | | |
| 8 | | БАГИЛОВ Сайгид Магомедович | 17.04.2004 | СКФО | Республика Дагестан г. Махачкала | МС | Абдуллаев АА<br>Зубайриев ДГ | 106,5 | | | |
| 9 | | СТУКАЛО Михаил Михайлович | 27.05.2002 | ЮФО | Краснодарский край г. Краснодар | КМС | Стрига ОН<br>Тапунов ЮН | 106,0 | | | |
| 10 | | ЛАБАЗАНОВ Адам Лабазанович | 04.06.2002 | СКФО | Ставропольский край с. Курсавка | МС | Лабазанова ЕБ | 104,5 | | | |
| 11 | | ЛЕБЕДЕВ Кирилл Владимирович | 06.05.2007 | ЮФО | Краснодарский край г. Анапа | КМС | Таловский АА<br>Тапунов ЮН | 103,0 | | | |
| 12 | | ДЖИГУЕВ Ризван Зияудинович | 30.12.2005 | ЦФО | Рязанская область г. Рязань | КМС | Фалеев ДА | 100,5 | | | |

Главный судья, ВК _____ К.А. Самонов

Главный секретарь, ВК _____ Е.А. Сизёненко

ОБЩЕСТВЕННАЯ ОРГАНИЗАЦИЯ РЯЗАНСКАЯ ОБЛАСТНАЯ ФЕДЕРАЦИЯ РУКОПАШНОГО БОЯ ОГРН 1056200002803

**Кубок России (финал) среди мужчин и женщин по рукопашному бою**
**(СМ № 2100000020052902 в ЕКП Минспорта на 2026 год)**

**02-06.11.2026** **г. Рязань**

**Личные результаты**

**женщины весовая категория 48 кг 9 чел.**

| №п/п | №п/ж | Место | Фамилия, имя, отчество | Дата рождения | Округ | Субъект РФ | Разряд | Тренер |
|---|---|---|---|---|---|---|---|---|
| 1 | 2 | **1** | ЗАБРОДИНА Кристина Владимировна | 10.12.2007 | ЮФО | Ростовская область г. Шахты | КМС | Аветисян МА |
| 2 | 1 | **2** | СЛУНИЦЫНА Ксения Сергеевна | 19.06.2001 | | г. Санкт-Петербург | КМС | Акопян ГА |
| 3 | 3 | **3** | ТОЛБАТОВА Юлия Владимировна | 03.06.2008 | | г. Москва | КМС | Казымов ДИ |
| 4 | 6 | **4** | РЫЖОВА Полина Сергеевна | 03.08.2007 | | г. Москва | КМС | Ефременко МА |
| 5 | 9 | **5-6** | ФЕДОРОВА Александра Дмитриевна | 05.11.2005 | ЦФО | Смоленская область г. Рославль | КМС | Сапожников ДВ Зачёсов АО |
| 6 | 8 | **5-6** | ХАЧАТУРЯН Карина Анаровна | 23.09.2003 | ЮФО | Краснодарский край г. Анапа | МС | Таловский АА Ефременко МА |
| 7 | 5 | **7** | САФУКОВА Мария Николаевна | 26.07.2004 | СКФО | Ставропольский край с. Курсавка | МС | Лабазанова ЕБ |
| 8 | 7 | **8-9** | ГАВРИЛОВА Варвара Сергеевна | 05.02.2007 | ЮФО | Волгоградская область г. Волгоград | КМС | Горохович АА |
| 9 | 4 | **8-9** | ШИПИЛКИНА Ксения Николаевна | 21.12.2006 | МОС | г. Москва | 1 р. | Казымов ДИ |

Главный судья, ВК _____ К.А. Самонов

Главный секретарь, ВК _____ Е.А. Сизёненко

ОБЩЕСТВЕННАЯ ОРГАНИЗАЦИЯ
РЯЗАНСКАЯ ОБЛАСТНАЯ ФЕДЕРАЦИЯ РУКОПАШНОГО БОЯ
ОГРН 1056200002803

**Кубок России (финал) среди мужчин и женщин по рукопашному бою**
**(СМ № 2100000020052902 в ЕКП Минспорта на 2026 год)**

**02-06.11.2026** **г. Рязань**

## Протокол хода соревнований

**женщины** **весовая категория 48 кг** **9 чел.**

**А**

| | | | |
|---|---|---|---|
| 1 | СЛУНИЦЫНА Ксения | КМС | СПб г. Санкт-Петербург |
| 9 | ФЕДОРОВА Александра | КМС | ЦФО Смоленская область |
| 5 | САФУКОВА Мария | МС | СКФО Ставропольский край |
| 13 | | | |
| 3 | ТОЛБАТОВА Юлия | КМС | г. Москва |
| 11 | | | |
| 7 | ГАВРИЛОВА Варвара | КМС | ЮФО Волгоградская область |
| 15 | | | |

**Б**

| | | | |
|---|---|---|---|
| 2 | ЗАБРОДИНА Кристина | КМС | ЮФО Ростовская область |
| 10 | | | |
| 6 | РЫЖОВА Полина | КМС | г. Москва |
| 14 | | | |
| 4 | ШИПИЛКИНА Ксения | 1 р. | г. Москва |
| 12 | | | |
| 8 | ХАЧАТУРЯН Карина | МС | ЮФО Краснодарский край |
| 16 | | | |

1 — 5:0 2.40 — ЯП
5 — ОПБ
1 — 5:0 4.28
1 — 5:0 1.12 — ЯП
3
3 — 5:0 4.40
7 — ЯП
2 — 0:5 1.53 — ЯП — **1 место**
1 — **2 место**
2
2 — 5:0 1.01
6 — ЯП
2 — 5:0 3.56 — Нк-Т
4
8 — 1:4 5.00
8

**Ут А**

9 — ОПБ
9 — 5:0 1.48
5
3 — 1:4 5.00
3
3 — 5:0 4.15 — ЯП

**Ут Б**

6
6 — 5:0 0.00 — НВ
6
8

**3 место**

Главный судья, ВК _____ К.А. Самонов

Главный секретарь, ВК _____ Е.А. Сизёненко

**Кубок России (финал) среди мужчин и женщин по рукопашному бою**
**(СМ № 2100000020052902 в ЕКП Минспорта на 2026 год)**

**02-06.11.2026** **г. Рязань**

## Протокол хода соревнований

**женщины весовая категория 53 кг 6 чел.**

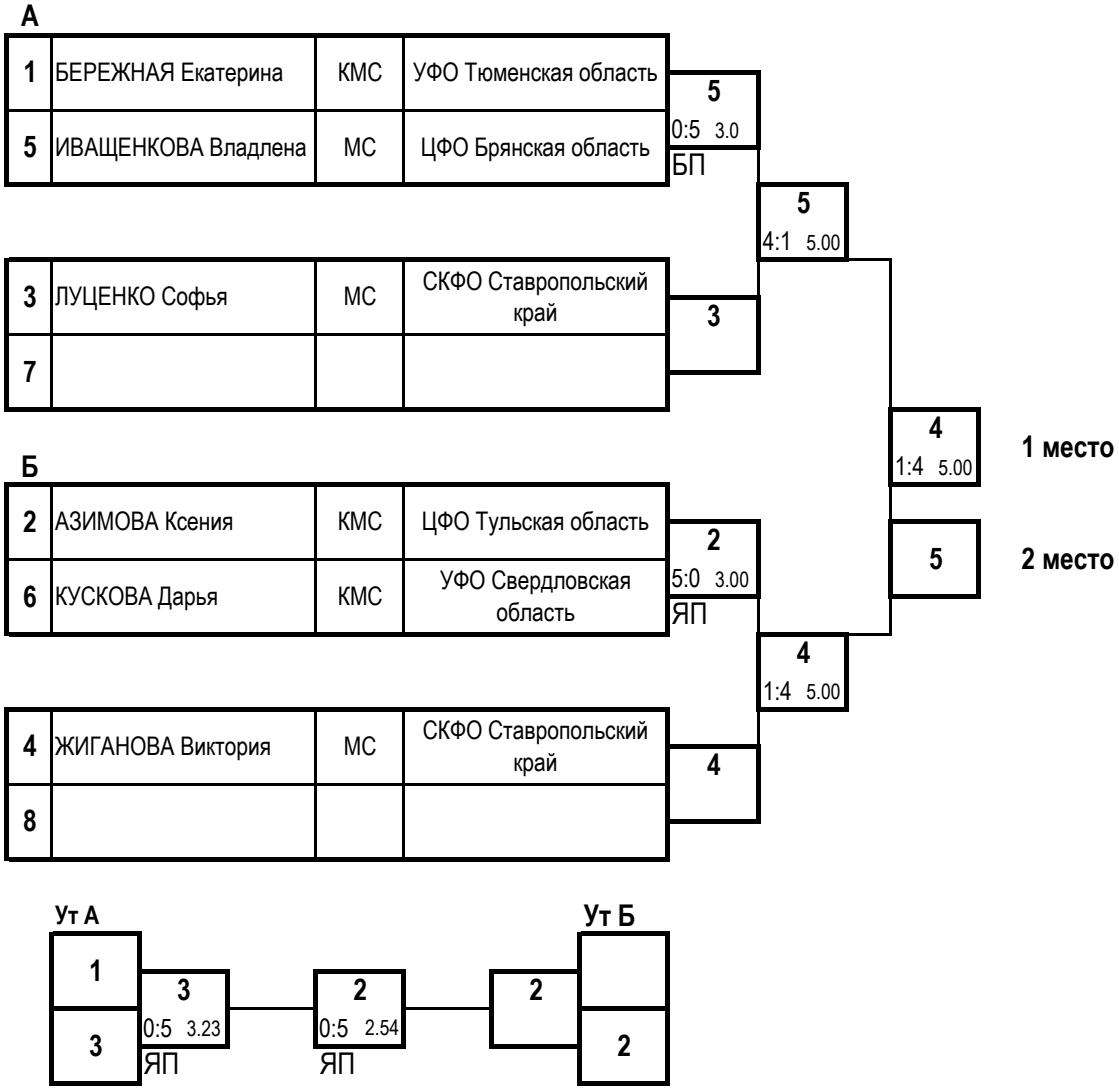





**3 место**

## Личные результаты

| №п/п | № п/ж | Место | Фамилия, имя, отчество | Дата рождения | Округ | Субъект РФ | Разряд | Тренер |
|---|---|---|---|---|---|---|---|---|
| 1 | 4 | **1** | ЖИГАНОВА Виктория Сергеевна | 07.11.2000 | СКФО | Ставропольский край г. Ставрополь | МС | Резюк АА |
| 2 | 5 | **2** | ИВАЩЕНКОВА Владлена Дмитриевна | 05.02.2004 | ЦФО | Брянская область г. Брянск | МС | Королев АН |
| 3 | 2 | **3** | АЗИМОВА Ксения Мухамедовна | 23.09.2007 | ЦФО | Тульская область г. Тула | КМС | Дагаев ДС Синицына ИН |
| 4 | 3 | **4** | ЛУЦЕНКО Софья Александровна | 12.01.2006 | СКФО | Ставропольский край г. Ставрополь | МС | Резюк АА |
| 5 | 1 | **5** | БЕРЕЖНАЯ Екатерина Евгеньевна | 22.05.2008 | УФО | Тюменская область г. Тюмень | КМС | Мартьянов ВВ |
| 6 | 6 | **6** | КУСКОВА Дарья Николаевна | 11.01.2007 | УФО | Свердловская область г. Екатеринбург | КМС | Пролубников ОН |

Главный судья, ВК _____ К.А. Самонов

Главный секретарь, ВК _____ Е.А. Сизёненко

**Кубок России (финал) среди мужчин и женщин по рукопашному бою**
**(СМ № 2100000020052902 в ЕКП Минспорта на 2026 год)**

**02-06.11.2026** **г. Рязань**

## Протокол хода соревнований

**женщины весовая категория 58 кг 6 чел.**

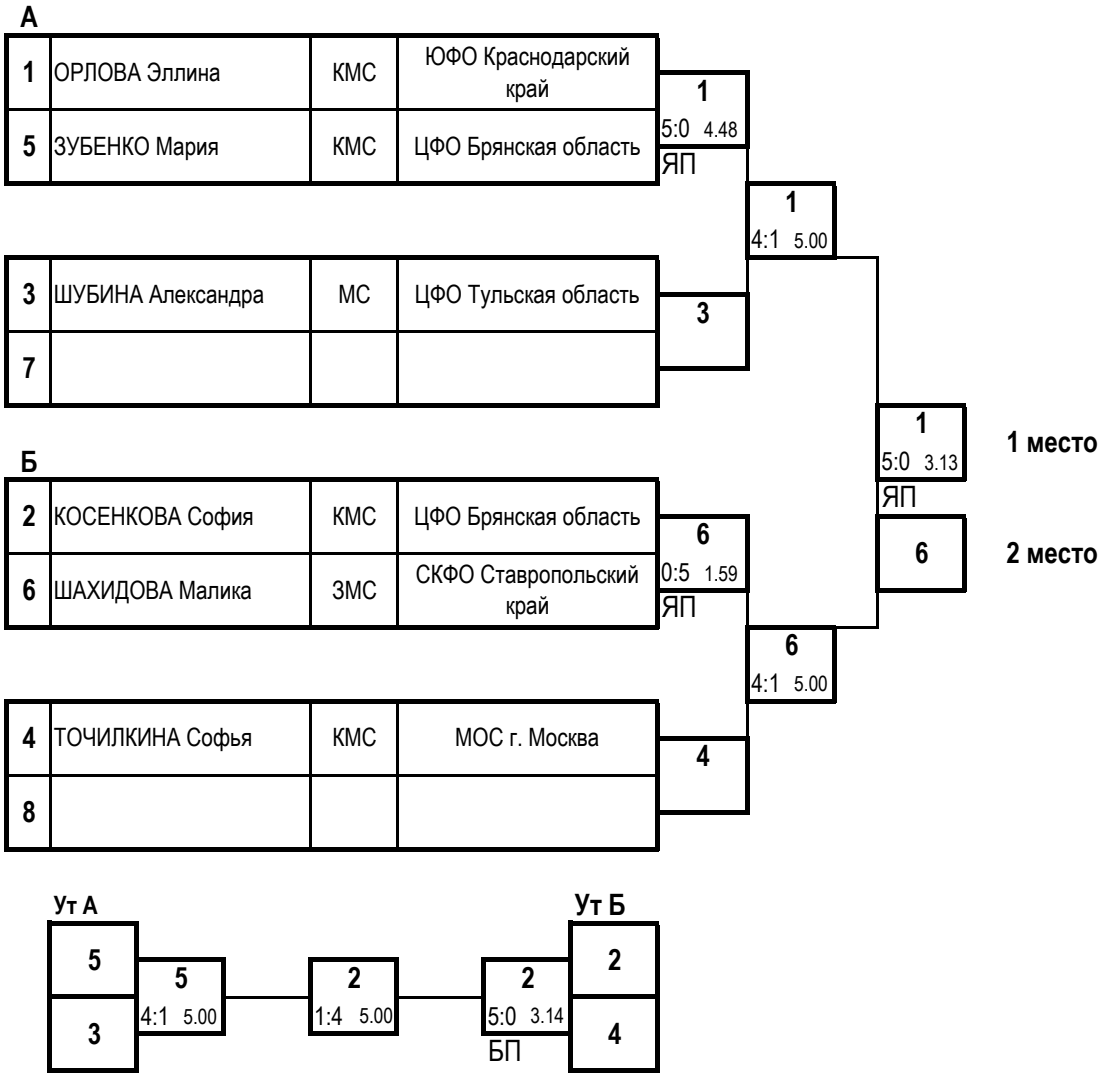





## Личные результаты

| №п/п | № п/ж | Место | Фамилия, имя, отчество | Дата рождения | Округ | Субъект РФ | Разряд | Тренер |
|---|---|---|---|---|---|---|---|---|
| 1 | 1 | **1** | ОРЛОВА Эллина Евгеньевна | 01.05.2008 | ЮФО | Краснодарский край г. Сочи | КМС | Кашароков АИ |
| 2 | 6 | **2** | ШАХИДОВА Малика Саидхусейновна | 18.11.1993 | СКФО | Ставропольский край с. Курсавка | ЗМС | Лабазанова ЕБ |
| 3 | 2 | **3** | КОСЕНКОВА София Олеговна | 27.05.2006 | ЦФО | Брянская область г. Брянск | КМС | Королев АН |
| 4 | 5 | **4** | ЗУБЕНКО Мария Евгеньевна | 28.06.2007 | ЦФО | Брянская область г. Брянск | КМС | Королев АН |
| 5 | 3 | **5-6** | ШУБИНА Александра Юрьевна | 02.09.2003 | ЦФО | Тульская область г. Тула | МС | Дагаев ДС Синицына ИН |
| 6 | 4 | **5-6** | ТОЧИЛКИНА Софья Алексеевна | 26.05.2006 | | г. Москва | КМС | Ефременко МА |

Главный судья, ВК _____ К.А. Самонов

Главный секретарь, ВК _____ Е.А. Сизёненко

**Кубок России (финал) среди мужчин и женщин по рукопашному бою**
**(СМ № 2100000020052902 в ЕКП Минспорта на 2026 год)**

**02-06.11.2026** **г. Рязань**

**Личные результаты**

**женщины весовая категория 64 кг 10 чел.**

| №п/п | №п/ж | Место | Фамилия, имя, отчество | Дата рождения | Округ | Субъект РФ | Разряд | Тренер |
|---|---|---|---|---|---|---|---|---|
| 1 | 7 | **1** | КИРЕЕВА Елена Александровна | 03.03.2008 | ЮФО | Волгоградская область г. Волгоград | КМС | Горохович АА |
| 2 | 8 | **2** | КОЧ Севал-Ольга Хилмиевна | 12.01.2005 | ЮФО<br>ЦФО | Краснодарский край г. Анапа<br>Рязанская область г. Рязань | МС | Таловский АА Фалеев ДА<br>Тапунов ЮН |
| 3 | 6 | **3** | МИЛЕШИНА Валерия Михайловна | 11.03.2006 | | г. Москва | КМС | Казымов ДИ |
| 4 | 1 | **4** | ОЧЕРЕДЬКО Виктория Алексеевна | 23.01.2008 | | г. Москва | 1 р. | Казымов ДИ |
| 5 | 3 | **5-6** | ЧИСТЯКОВА Диана Владимировна | 01.08.2007 | | г. Москва | КМС | Ефременко МА |
| 6 | 4 | **5-6** | КАСУМОВА Зульфия Гейбетовна | 23.07.1998 | | г. Санкт-Петербург | 1 р. | Лободина ИА |
| 7 | 5 | **7-8** | САРКИСЯН Алина Сергеевна | 03.06.2006 | СКФО | Ставропольский край г. Ставрополь | КМС | Коломин ВС |
| 8 | 2 | **7-8** | ШКУРИНСКАЯ Юлия Анатольевна | 07.02.2008 | СКФО | Ставропольский край г. Ставрополь | 1 р. | Резюк АА |
| 9 | 9 | **9-10** | ДЕНИСОВА Ольга Андреевна | 26.07.2006 | ЦФО | Рязанская область г. Рязань | 1 р. | Васин АЛ |
| 10 | 10 | **9-10** | КОТИК Агата Владимировна | 27.08.2005 | | Донецкая Народная Республика г. Донецк | КМС | Сивоконенко СЮ |

Главный судья, ВК _____ К.А. Самонов

Главный секретарь, ВК _____ Е.А. Сизёненко

ОБЩЕСТВЕННАЯ ОРГАНИЗАЦИЯ РЯЗАНСКАЯ ОБЛАСТНАЯ ФЕДЕРАЦИЯ РУКОПАШНОГО БОЯ ОГРН 1056200002803

**Кубок России (финал) среди мужчин и женщин по рукопашному бою**
**(СМ № 2100000020052902 в ЕКП Минспорта на 2026 год)**

**02-06.11.2026** **г. Рязань**

## Протокол хода соревнований

**женщины** **весовая категория 64 кг** **10 чел.**

**А**

| | | | |
|---|---|---|---|
| 1 | ОЧЕРЕДЬКО Виктория | 1 р. | г. Москва |
| 9 | ДЕНИСОВА Ольга | 1 р. | ЦФО Рязанская область |
| 5 | САРКИСЯН Алина | КМС | СКФО Ставропольский край |
| 13 | | | |
| 3 | ЧИСТЯКОВА Диана | КМС | г. Москва |
| 11 | | | |
| 7 | КИРЕЕВА Елена | КМС | ЮФО Волгоградская область |
| 15 | | | |

**Б**

| | | | |
|---|---|---|---|
| 2 | ШКУРИНСКАЯ Юлия | 1 р. | СКФО Ставропольский край |
| 10 | КОТИК Агата | КМС | Донецкая Народная Республика |
| 6 | МИЛЕШИНА Валерия | КМС | г. Москва |
| 14 | | | |
| 4 | КАСУМОВА Зульфия | 1 р. | г. Санкт-Петербург |
| 12 | | | |
| 8 | КОЧ Севал-Ольга | МС | ЮФО Краснодарский край<br>ЦФО Рязанская область |
| 16 | | | |

1 — 4:1 5.00
1 — 4:1 5.00
7 — 0:5 2.40 БП
7 — 1:4 5.00
7 — 5:0 3.44 НПБ — **1 место**
2 — 3:2 5.00
6 — 0:5 2.16 ЯП
8 — 1:4 5.00
8 — 0:5 3.09 ЯП — **2 место**

**Ут А**

3 — 1 — 1:4 5.00

**Ут Б**

6 — 1:4 5.00
6 — 0:5 0.40 БП
4 — 6

**3 место**

Главный судья, ВК _____ К.А. Самонов

Главный секретарь, ВК _____ Е.А. Сизёненко

**Кубок России (финал) среди мужчин и женщин по рукопашному бою**
**(СМ № 2100000020052902 в ЕКП Минспорта на 2026 год)**

**02-06.11.2026** **г. Рязань**

**Протокол хода соревнований**

**женщины** **весовая категория 70 кг** **6 чел.**

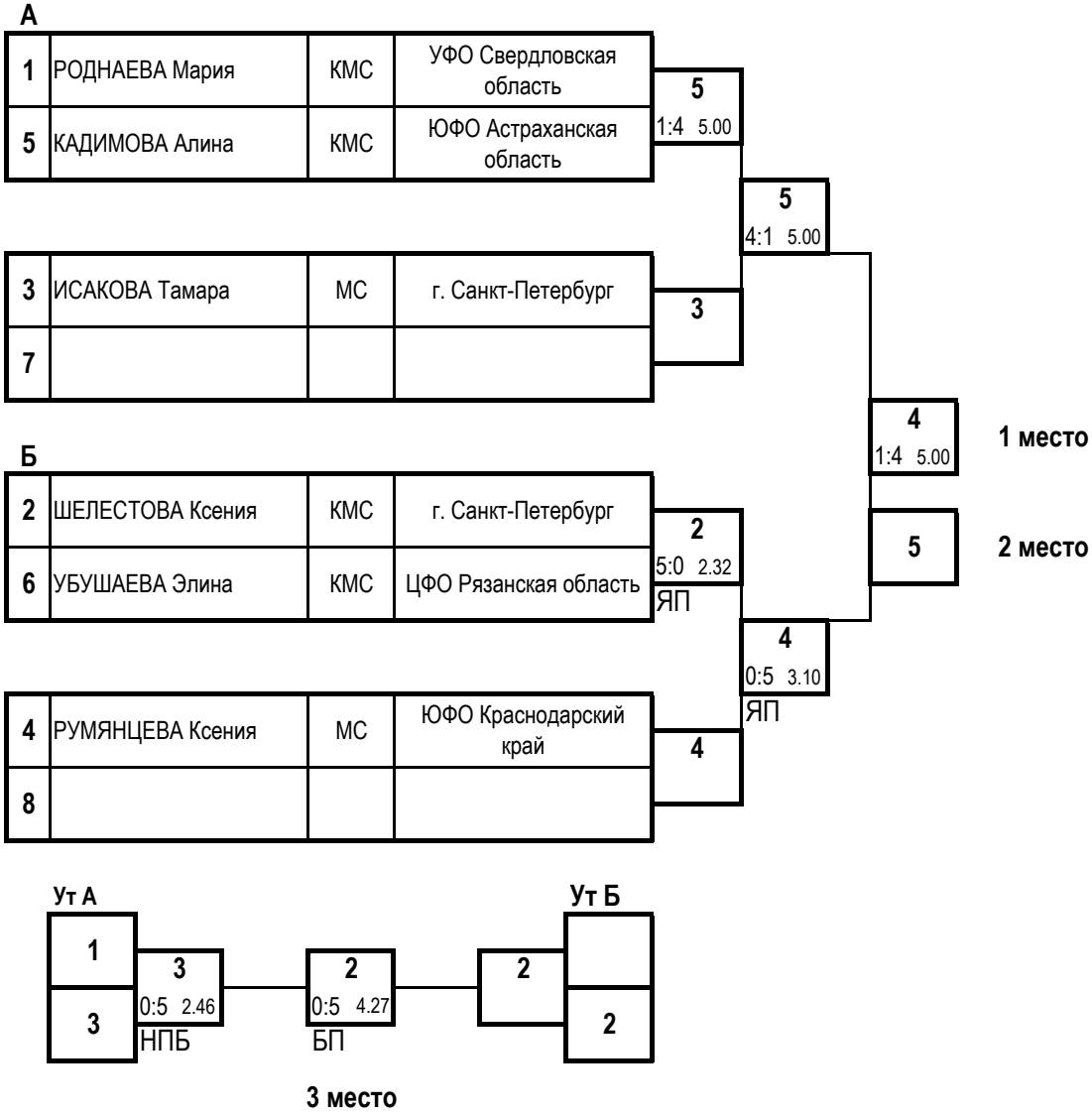





**3 место**

**Личные результаты**

| №п/п | № п/ж | Место | Фамилия, имя, отчество | Дата рождения | Округ | Субъект РФ | Разряд | Тренер |
|---|---|---|---|---|---|---|---|---|
| 1 | 4 | **1** | РУМЯНЦЕВА Ксения Алексеевна | 08.12.2003 | ЮФО | Краснодарский край г. Анапа | МС | Таловский АА Ефременко МА |
| 2 | 5 | **2** | КАДИМОВА Алина Наилевна | 28.04.2005 | ЮФО | Астраханская область г. Красный Яр | КМС | Ажахмедов ЭР |
| 3 | 2 | **3** | ШЕЛЕСТОВА Ксения Александровна | 29.11.2007 | | г. Санкт-Петербург | КМС | Лободина ИА |
| 4 | 3 | **4** | ИСАКОВА Тамара Олеговна | 13.09.2002 | | г. Санкт-Петербург | МС | Лебедев АВ |
| 5 | 1 | **5** | РОДНАЕВА Мария Игоревна | 09.09.2005 | УФО | Свердловская область г. Красноуфимск | КМС | Черников АВ |
| 6 | 6 | **6** | УБУШАЕВА Элина Игоревна | 02.08.2005 | ЦФО | Рязанская область г. Рязань | КМС | Рожкова ВА |

Главный судья, ВК _____ К.А. Самсонов

Главный секретарь, ВК _____ Е.А. Сизёненко

**Кубок России (финал) среди мужчин и женщин по рукопашному бою**
**(СМ № 2100000020052902 в ЕКП Минспорта на 2026 год)**

**02-06.11.2026** **г. Рязань**

## Протокол хода соревнований

**женщины** **весовая категория 70+ кг** **6 чел.**

**А**

| | | | |
|---|---|---|---|
| 1 | ЛОЖКИНА Лидия | 1 р. | г. Санкт-Петербург |
| 5 | ЦИБРИЙ Дарья | КМС | СКФО Ставропольский край |

| | | | |
|---|---|---|---|
| 3 | КАРАЕВА Ксения | КМС | УФО Свердловская область |
| 7 | | | |

**Б**

| | | | |
|---|---|---|---|
| 2 | ПОЗДЕЕВА Анна | КМС | УФО Свердловская область |
| 6 | КАРАЕВА Азиза | 1 р. | ЮФО Республика Калмыкия |

| | | | |
|---|---|---|---|
| 4 | АЙШАЛОВА Патима | МС | СКФО Ставропольский край |
| 8 | | | |

5 — 0:5 4.20 — ЯП

3

5 — 5:0 3.47 — ЯП

6 — 1:4 5.00

4 — 1:4 5.00

4

5 — 4:1 5.00 — **1 место**

4 — **2 место**

**Ут А**

1 — 3 — 1 — 4:1 5.00 — 6 — 1:4 5.00

**Ут Б**

6 — 6

**3 место**

## Личные результаты

| №п/п | № п/ж | Место | Фамилия, имя, отчество | Дата рождения | Округ | Субъект РФ | Разряд | Тренер |
|---|---|---|---|---|---|---|---|---|
| 1 | 5 | **1** | ЦИБРИЙ Дарья Романовна | 28.03.2008 | СКФО | Ставропольский край г. Ставрополь | КМС | Овчинников АС |
| 2 | 4 | **2** | АЙШАЛОВА Патима Магомедовна | 06.08.1993 | СКФО | Ставропольский край с. Курсавка | МС | Лабазанова ЕБ |
| 3 | 6 | **3** | КАРАЕВА Азиза Сухробовна | 21.12.2007 | ЮФО | Республика Калмыкия г. Элиста | 1 р. | Мархаев МА |
| 4 | 1 | **4** | ЛОЖКИНА Лидия Ивановна | 09.02.2000 | | г. Санкт-Петербург | 1 р. | Лободина ИА |
| 5 | 3 | **5** | КАРАЕВА Ксения Руфиновна | 12.07.2006 | УФО | Свердловская область г. Екатеринбург | КМС | Пролубников ОН |
| 6 | 2 | **6** | ПОЗДЕЕВА Анна Николаевна | 15.11.2005 | УФО | Свердловская область г. Екатеринбург | КМС | Пролубников ОН |

Главный судья, ВК _____ К.А. Самонов

Главный секретарь, ВК _____ Е.А. Сизёненко

**Кубок России (финал) среди мужчин и женщин по рукопашному бою**

**(СМ № 2100000020052902 в ЕКП Минспорта на 2026 год)**

**02-06.11.2026** **г. Рязань**

**Протокол личных результатов**

**женщины**

**демонстрация техники - весовая категория 58 кг**

**количество участников** **5 чел.**

| МЕСТО | №п/ж ФЭ | Фамилия, имя , отчество | Дата рождения | Округ | Субъект РФ | Разряд | Тренер | Предварительный этап (баллы) | Финальный этап (баллы) | | |
|---|---|---|---|---|---|---|---|---|---|---|---|
| | | | | | | | | | Полуфинал | **3 место** | **ФИНАЛ** |
| **1** | 1 | СТРУКОВА Татьяна Сергеевна | 18.12.1985 | ЦФО | Московская область г. Солнечногорск | 1 р. | Манухин РВ | 131,5 | 131,0 | | 141,00 |
| **2** | 4 | ЕЛЬКИНА Валерия Сергеевна | 13.01.2007 | ЦФО | Рязанская область г. Рязань | 1 р. | Рожкова ВА | 126,5 | 131,5 | | 138,0 |
| **3** | 2 | ФЕДОРОВА Александра Дмитриевна | 05.11.2005 | ЦФО | Смоленская область г. Рославль | КМС | Сапожников ДВ Зачёсов АО | 125,5 | 121,5 | 133,0 | |
| **4** | 3 | КЛИМУШКИНА Виктория Валерьевна | 05.08.1985 | ЦФО | Брянская область г. Брянск | 1 р. | Жингалов АК | 128,5 | 124,5 | 126,0 | |
| **5** | | САФУКОВА Мария Николаевна | 26.07.2004 | СКФО | Ставропольский край с. Курсавка | МС | Лабазанова ЕБ | 124,5 | | | |

Главный судья, ВК _____ К.А. Самонов

Главный секретарь, ВК _____ Е.А. Сизёненко

ОБЩЕСТВЕННАЯ ОРГАНИЗАЦИЯ РЯЗАНСКАЯ ОБЛАСТНАЯ ФЕДЕРАЦИЯ РУКОПАШНОГО БОЯ ОГРН 1056200002803

**Кубок России (финал) среди мужчин и женщин по рукопашному бою**

**(СМ № 2100000020052902 в ЕКП Минспорта на 2026 год)**

**02-06.11.2026** **г. Рязань**

**Протокол личных результатов**

**женщины**

**демонстрация техники - весовая категория 58+ кг**

**количество участников** **5 чел.**

| МЕСТО | №п/ж ФЭ | Фамилия, имя , отчество | Дата рождения | Округ | Субъект РФ | Разряд | Тренер | Предварительный этап (баллы) | Финальный этап (баллы) | | |
|---|---|---|---|---|---|---|---|---|---|---|---|
| | | | | | | | | | Полуфинал | **3 место** | **ФИНАЛ** |
| **1** | 1 | КРЮЧКОВА Анна Владиславовна | 20.05.1993 | СКФО | Ставропольский край с. Курсавка | КМС | Лабазанова ЕБ | 141,5 | 134,5 | | 138,50 |
| **2** | 3 | ЗОТОВА Вероника Тимофеевна | 29.03.2006 | ЦФО | Московская область г. Солнечногорск | =Взвеши | Манухин РВ | 122,0 | 134,0 | | 133,0 |
| **3** | 2 | ОЧЕРЕДЬКО Виктория Алексеевна | 23.01.2008 | | г. Москва | 1 р. | Казымов ДИ | 117,5 | 114,0 | 130,5 | |
| **4** | 4 | БАРАНОВА Татьяна Александровна | 05.11.1989 | ЦФО | Смоленская область г. Рославль | 1 р. | Сапожников ДВ | 121,5 | 131,0 | 128,5 | |
| **5** | | ШИРОКИХ Варвара Андреевна | 11.12.2005 | ЦФО | Рязанская область г. Рязань | КМС | Рожкова ВА | 114,0 | | | |
| **6** | | ШКУРИНСКАЯ Юлия Анатольевна | 07.02.2008 | СКФО | Ставропольский край г. Ставрополь | 1 р. | Резюк АА | 101,5 | | | |

Главный судья, ВК _____ К.А. Самонов

Главный секретарь, ВК _____ Е.А. Сизёненко

**Кубок России (финал) среди мужчин и женщин по рукопашному бою**
**(СМ № 2100000020052902 в ЕКП Минспорта на 2026 год)**

**02-06.11.2026** **г. Рязань**

**Медальный зачет**

| Место | Субъект | ИТОГО | Золото | Серебро | Бронза |
|---|---|---|---|---|---|
| 1 | Ставропольский край | 11 | 5 | 4 | 2 |
| 2 | Краснодарский край | 5 | 3 | 1 | 1 |
| 3 | г. Москва | 7 | 2 | 2 | 3 |
| 4 | Московская область | 4 | 2 | 1 | 1 |
| 5 | Волгоградская область | 2 | 2 | 0 | 0 |
| 6 | Астраханская область | 3 | 1 | 2 | 0 |
| 7 | Тульская область | 5 | 1 | 1 | 3 |
| 8 | Брянская область | 3 | 1 | 1 | 1 |
| 9 | Владимирская область | 2 | 1 | 1 | 0 |
| 10 | Ростовская область | 1 | 1 | 0 | 0 |
| 11 | Челябинская область | 1 | 1 | 0 | 0 |
| 12 | Калининградская область | 3 | 0 | 3 | 0 |
| 13 | Рязанская область | 3 | 0 | 2 | 1 |
| 14 | Кемеровская область - Кузбасс | 2 | 0 | 2 | 0 |
| 15 | г. Санкт-Петербург | 3 | 0 | 1 | 2 |
| 16-21 | Калужская область | 1 | 0 | 0 | 1 |
| 16-21 | Приморский край | 1 | 0 | 0 | 1 |
| 16-21 | Республика Калмыкия | 1 | 0 | 0 | 1 |
| 16-21 | Смоленская область | 1 | 0 | 0 | 1 |
| 16-21 | Тюменская область | 1 | 0 | 0 | 1 |
| 16-21 | Удмуртская Республика | 1 | 0 | 0 | 1 |
| - | Донецкая Народная Республика | 0 | 0 | 0 | 0 |
| - | Иркутская область | 0 | 0 | 0 | 0 |
| - | Ленинградская область | 0 | 0 | 0 | 0 |
| - | Республика Дагестан | 0 | 0 | 0 | 0 |
| - | Республика Хакасия | 0 | 0 | 0 | 0 |
| - | Саратовская область | 0 | 0 | 0 | 0 |
| - | Свердловская область | 0 | 0 | 0 | 0 |

Главный судья, ВК _____ К.А. Самонов

Главный секретарь, ВК _____ Е.А. Сизёненко

**Кубок России (финал) среди мужчин и женщин по рукопашному бою**
**(СМ № 2100000020052902 в ЕКП Минспорта на 2026 год)**

**02-06.11.2026** **г. Рязань**

**Список спортсменов, снятых по медицинским показаниям или нокаутированных**

| № п/п | Фамилия Имя | Отчество | Команда | Дата рождения | Весовая категория | Вид нокаута |
|---|---|---|---|---|---|---|
| 04.11.2026 | | | | | | |
| 1 | ХАЧАТУРЯН Карина | Анаровна | ЮФО Краснодарский край | 23.09.2003 | 48 | Нк-Т |
| 2 | МОРОЗОВ Дмитрий | Венидиктович | ЮФО Краснодарский край | 13.01.2006 | 57 | Нк-Т |
| 3 | ЖИХАРЕВ Савелий | Вячеславович | СФО Республика Хакасия | 28.05.2003 | 57 | Нк-У |
| 4 | АРКАЕВ Нурлыбек | Мнайдарович | УФО Свердловская область | 14.10.2002 | 62 | Нк-Т |
| 5 | ПЕТРЕНКО Тихон | Дмитриевич | ЦФО Московская область | 07.04.2008 | 67 | Нк-Т |
| 6 | КАРАБАЧЕВ Сергей | Артёмович | ЮФО Волгоградская область | 26.06.2008 | 73 | Нк-Т |
| 7 | ДЗЕЙТОВ Хамид | Харунович | ЦФО Рязанская область | 02.06.2004 | 97 | Нк |
| 05.11.2026 | | | | | | |
| 6 | ХАЧАТУРЯН Карина | Анаровна | г. Москва | 23.09.2003 | 48 | Нк-Т |
| 7 | ШИБАРОВ Аслан | Валерьевич | МОС г. Москва | 08.02.2005 | 73 | Нк-Т |

Главный судья, ВК _____ К.А. Самонов

Главный секретарь, ВК _____ Е.А. Сизёненко

**Кубок России (финал) среди мужчин и женщин по рукопашному бою**

**(СМ № 2100000020052902 в ЕКП Минспорта на 2026 год)**

**02-06.11.2026** **г. Рязань**

**Количество субъектов РФ, принимавших участие во всероссийских соревнованиях:** **28**

**Рейтинг спортсменов по итогам соревнований**

| № п/п | Фамилия, Имя Отчество | ФО | Субъект РФ | Тренер | Дата рождения | Возрастная группа | Результат (место) | Баллы |
|---|---|---|---|---|---|---|---|---|
| 1 | ДЖАФАРОВ Руслан Натикович | ДФО | Приморский край | Рубан АФ | 30.03.1992 | 18+ | 3 | 20 |
| 2 | КАМСВАЕВ Ренат Сансыбаевич | ПФО | Саратовская область | Камсваев РС | 26.05.1995 | 18+ | 7 | 10 |
| 3 | ТИХОНОВ Кирилл Вячеславович | ПФО | Удмуртская Республика | Чибирев СВ | 29.02.2004 | 18+ | 3 | 20 |
| 4 | БЕЛОУСОВ Никита Андреевич | СЗФО | Калининградская область | Волков АП | 21.11.2000 | 18+ | 2 | 25 |
| 5 | ВОЛКОВ Давид Андреевич | СЗФО | Калининградская область | Волков АП | 17.04.2007 | 18+ | 7-8 | 10 |
| 6 | КОННОВ Михаил Евгеньевич | СЗФО | Калининградская область | Тюпа ПИ | 16.06.2008 | 18+ | 2 | 25 |
| 7 | ПОТАШЕВ Илья Александрович | СЗФО | Калининградская область | Волков АП | 29.09.2005 | 18+ | 2 | 25 |
| 8 | ОСИПЯН Тигран Романович | СЗФО | Ленинградская область | Абрамов ДЮ | 09.06.2008 | 18+ | 5-6 | 10 |
| 9 | АБДУЛЛАЕВ Абдулла Артурович | СКФО | Республика Дагестан | Абдуллаев АА | 09.04.2005 | 18+ | 7 | 10 |
| 10 | АЛИЕВ Зураб Кирамуттинович | СКФО | Республика Дагестан | Абдуллаев АА | 26.05.1987 | 18+ | 8 | 10 |
| 11 | БАГИЛОВ Сайгид Магомедович | СКФО | Республика Дагестан | Абдуллаев АА Зубайриев ДГ | 17.04.2004 | 18+ | 5-6 | 10 |
| 12 | ИБРАГИМОВ Магомед Ибрагимович | СКФО | Республика Дагестан | Алиев ЗК | 28.10.2008 | 18+ | 6 | 10 |
| 13 | МАГОМЕДОВ Ислам Магомедганапиевич | СКФО | Республика Дагестан | Алиев ЗК | 18.03.2008 | 18+ | 7 | 10 |
| 14 | РАГИМОВ Саид Заурович | СКФО | Республика Дагестан | Алиев ЗК | 23.08.2007 | 18+ | 4 | 20 |
| 15 | УСМАНОВ Башир Рустамович | СКФО | Республика Дагестан | Абдуллаев АА | 01.03.2007 | 18+ | 5-6 | 10 |
| 16 | АЙШАЛОВА Патима Магомедовна | СКФО | Ставропольский край | Лабазанова ЕБ | 06.08.1993 | 18+ | 2 | 25 |
| 17 | ГЕВОРГЯН Бахши Нерсесович | СКФО | Ставропольский край | Геворгян БН | 19.10.1986 | 18+ | 7 | 10 |
| 18 | ГЕРЕЕВ Султан Мусаевич | СКФО | Ставропольский край | Якубов ИЯ | 15.07.2007 | 18+ | 5-6 | 10 |
| 19 | ДЖАРУЛЛАЕВ Абуюсуп Магомедсаидович | СКФО | Ставропольский край | Лабазанова ЕБ | 17.09.2004 | 18+ | 3 | 20 |
| 20 | ЖИГАНОВА Виктория Сергеевна | СКФО | Ставропольский край | Резюк АА | 07.11.2000 | 18+ | 1 | 30 |
| 21 | КРЮЧКОВА Анна Владиславовна | СКФО | Ставропольский край | Лабазанова ЕБ | 20.05.1993 | 18+ | 1 | 30 |
| 22 | ЛАБАЗАНОВ Адам Лабазанович | СКФО | Ставропольский край | Лабазанова ЕБ | 04.06.2002 | 18+ | 7-8 | 10 |
| 23 | ЛУЦЕНКО Софья Александровна | СКФО | Ставропольский край | Резюк АА | 12.01.2006 | 18+ | 4 | 20 |
| 24 | МУСАЕВ Рамазан Сайдахметович | СКФО | Ставропольский край | Лабазанова ЕБ | 05.01.1999 | 18+ | 3 | 20 |
| 25 | НЕКРАСОВ Денис Сергеевич | СКФО | Ставропольский край | Алиев РМ | 16.01.2007 | 18+ | 7-8 | 10 |
| 26 | ОВЧИННИКОВ Александр Сергеевич | СКФО | Ставропольский край | Овчинников АС | 24.07.1991 | 18+ | 5 | 10 |
| 27 | ПЕТРЕНКО Владимир Александрович | СКФО | Ставропольский край | Лабазанова ЕБ | 22.10.2003 | 18+ | 2 | 25 |
| 28 | РАДЖАБОВ Гамид Раджабович | СКФО | Ставропольский край | Лабазанова ЕБ | 03.12.2006 | 18+ | 2 | 25 |
| 29 | САРКИСЯН Алина Сергеевна | СКФО | Ставропольский край | Коломин ВС | 03.06.2006 | 18+ | 7-8 | 10 |
| 30 | САФУКОВА Мария Николаевна | СКФО | Ставропольский край | Лабазанова ЕБ | 26.07.2004 | 18+ | 5 | 10 |
| 31 | ТАГИРОВ Убайдула Хазбулаевич | СКФО | Ставропольский край | Лабазанова ЕБ | 24.02.2000 | 18+ | 1 | 30 |
| 32 | ЦИБРИЙ Дарья Романовна | СКФО | Ставропольский край | Овчинников АС | 28.03.2008 | 18+ | 1 | 30 |
| 33 | ЧЕРКАССКИЙ Виктор Юрьевич | СКФО | Ставропольский край | Лабазанова ЕБ | 01.01.2004 | 18+ | 4 | 20 |
| 34 | ШАХИДОВА Малика Саидхусейновна | СКФО | Ставропольский край | Лабазанова ЕБ | 18.11.1993 | 18+ | 2 | 25 |
| 35 | ШКУРИНСКАЯ Юлия Анатольевна | СКФО | Ставропольский край | Резюк АА | 07.02.2008 | 18+ | 6 | 10 |
| 36 | ЯКУБОВ Мухарем Рашидович | СКФО | Ставропольский край | Лабазанова ЕБ | 20.11.2002 | 18+ | 1 | 30 |
| 37 | САБИТОВ Антон Артёмович | СФО | Иркутская область | Ковалев АМ | 29.08.2004 | 18+ | 7-8 | 10 |
| 38 | КЛАДОВ Максим Владимирович | СФО | Кемеровская область - Кузбасс | Балько ЕВ | 07.05.1983 | 18+ | 2 | 25 |
| 39 | СИМОНЕНКО Павел Михайлович | СФО | Кемеровская область - Кузбасс | Балько ЕВ | 23.06.1981 | 18+ | 2 | 25 |
| 40 | ЖИХАРЕВ Савелий Вячеславович | СФО | Республика Хакасия | Кокояков ДВ | 28.05.2003 | 18+ | 7-8 | 10 |
| 41 | АРКАЕВ Нурлыбек Мнайдарович | УФО | Свердловская область | Пролубников ОН | 14.10.2002 | 18+ | 5-6 | 10 |
| 42 | КАРАЕВА Ксения Руфиновна | УФО | Свердловская область | Пролубников ОН | 12.07.2006 | 18+ | 5 | 10 |
| 43 | КУСКОВА Дарья Николаевна | УФО | Свердловская область | Пролубников ОН | 11.01.2007 | 18+ | 6 | 10 |
| 44 | ПОЗДЕЕВА Анна Николаевна | УФО | Свердловская область | Пролубников ОН | 15.11.2005 | 18+ | 6 | 10 |
| 45 | РОДНАЕВА Мария Игоревна | УФО | Свердловская область | Черников АВ | 09.09.2005 | 18+ | 5 | 10 |
| 46 | БЕРЕЖНАЯ Екатерина Евгеньевна | УФО | Тюменская область | Мартьянов ВВ | 22.05.2008 | 18+ | 5 | 10 |
| 47 | МАРТЬЯНОВ Виталий Витальевич | УФО | Тюменская область | Мартьянов ВВ | 31.07.1984 | 18+ | 6 | 10 |
| 48 | ЯЧМЕНЕВ Валерий Алексеевич | УФО | Тюменская область | Мартьянов ВВ | 24.11.2006 | 18+ | 3 | 20 |
| 49 | МИХАЛЁВ Алексей Юрьевич | УФО | Челябинская область | Мисбахов ВН Панарин АЮ | 14.05.2007 | 18+ | 1 | 30 |
| 50 | САЙДЯШЕВ Иван Олегович | УФО | Челябинская область | Мисбахов ВН Панарин АЮ | 28.02.2005 | 18+ | 4 | 20 |
| 51 | ЗУБЕНКО Мария Евгеньевна | ЦФО | Брянская область | Королев АН | 28.06.2007 | 18+ | 4 | 20 |
| 52 | ИВАЩЕНКОВА Владлена Дмитриевна | ЦФО | Брянская область | Королев АН | 05.02.2004 | 18+ | 2 | 25 |
| 53 | КАЗАНОВ Дамир Юрьевич | ЦФО | Брянская область | Королев АН Дибиров ДГ | 23.01.2000 | 18+ | 1 | 30 |
| 54 | КЛИМУШКИНА Виктория Валерьевна | ЦФО | Брянская область | Жингалов АК | 05.08.1985 | 18+ | 4 | 20 |

| | | | | | | | | |
|---|---|---|---|---|---|---|---|---|
| 55 | КОСЕНКОВА София Олеговна | ЦФО | Брянская область | Королев АН | 27.05.2006 | 18+ | 3 | 20 |
| 56 | ВИНОГРАДОВ Дмитрий Владимирович | ЦФО | Владимирская область | Котов РА | 09.11.2001 | 18+ | 1 | 30 |
| 57 | КОТОВ Роман Александрович | ЦФО | Владимирская область | Котов РА | 21.06.1978 | 18+ | 2 | 25 |
| 58 | ЖУКОВ Дмитрий Николаевич | ЦФО | Калужская область | Мосесян НР | 19.01.1996 | 18+ | 3 | 20 |
| 59 | ЗОТОВА Вероника Тимофеевна | ЦФО | Московская область | Манухин РВ | 29.03.2006 | 18+ | 2 | 25 |
| 60 | КОЖУХАРЬ Александр Вячеславович | ЦФО | Московская область | Манухин РВ | 28.08.1981 | 18+ | 6 | 10 |
| 61 | КОРШУНОВ Никита Романович | ЦФО | Московская область | Куликов КЕ | 20.08.2008 | 18+ | 5-6 | 10 |
| 62 | МАНУХИН Илья Романович | ЦФО | Московская область | Манухин РВ | 01.08.2007 | 18+ | 3 | 20 |
| 63 | МАНУХИН Роман Валерьевич | ЦФО | Московская область | Манухин ВВ | 04.05.1977 | 18+ | 1 | 30 |
| 64 | СТРУКОВА Татьяна Сергеевна | ЦФО | Московская область | Манухин РВ | 18.12.1985 | 18+ | 1 | 30 |
| 65 | АВДЕЕВ Вадим Михайлович | ЦФО | Рязанская область | Бутов АИ | 18.09.2008 | 18+ | 7 | 10 |
| 66 | АДАЕВ Рамзан Умарович | ЦФО | Рязанская область | Рожкова ВА | 13.11.2006 | 18+ | 5-6 | 10 |
| 67 | ВЯТКИН Андрей Петрович | ЦФО | Рязанская область | Фалеев ДА | 11.03.1985 | 18+ | 3 | 20 |
| 68 | ГРИГОРЬЕВ Сергей Валентинович | ЦФО | Рязанская область | Рожкова ВА | 03.02.2004 | 18+ | 6 | 10 |
| 69 | ДЖИГУЕВ Ризван Зияудинович | ЦФО | Рязанская область | Фалеев ДА | 30.12.2005 | 18+ | 5-6 | 10 |
| 70 | ЕЛЬКИНА Валерия Сергеевна | ЦФО | Рязанская область | Рожкова ВА | 13.01.2007 | 18+ | 2 | 25 |
| 71 | МИНАШКИН Александр Владимирович | ЦФО | Рязанская область | Рожкова ВА | 01.01.2002 | 18+ | 4 | 20 |
| 72 | СИТНИКОВ Артем Евгеньевич | ЦФО | Рязанская область | Рожкова ВА | 04.04.2004 | 18+ | 7 | 10 |
| 73 | УБУШАЕВА Элина Игоревна | ЦФО | Рязанская область | Рожкова ВА | 09.08.2005 | 18+ | 6 | 10 |
| 74 | УМЫШОВ Яхъя Шааманович | ЦФО | Рязанская область | Рожкова ВА | 22.03.2005 | 18+ | 5-6 | 10 |
| 75 | ШЕЛЯКОВ Егор Евгеньевич | ЦФО | Рязанская область | Рожкова ВА | 28.07.2007 | 18+ | 5-6 | 10 |
| 76 | ШИРОКИХ Варвара Андреевна | ЦФО | Рязанская область | Рожкова ВА | 11.12.2005 | 18+ | 5 | 10 |
| 77 | БАРАНОВА Татьяна Александровна | ЦФО | Смоленская область | Сапожников ДВ | 05.11.1989 | 18+ | 4 | 20 |
| 78 | ФЕДОРОВ Егор Дмитриевич | ЦФО | Смоленская область | Сапожников ДВ | 30.01.2008 | 18+ | 5 | 10 |
| 79 | ФЕДОРОВА Александра Дмитриевна | ЦФО | Смоленская область | Сапожников ДВ Зачёсов АО | 05.11.2005 | 18+ | 3 | 20 |
| 80 | АЗИМОВА Ксения Мухамедовна | ЦФО | Тульская область | Дагаев ДС Синицына ИН | 23.09.2007 | 18+ | 3 | 20 |
| 81 | АХАДОВ Джавид Махрамат Оглы | ЦФО | Тульская область | Ахадов ДМ | 20.12.1987 | 18+ | 1 | 30 |
| 82 | БАГОМЕДОВ Магомед Рабазанович | ЦФО | Тульская область | Дагаев ДС Вартеванян АМ | 28.06.2003 | 18+ | 2 | 25 |
| 83 | ГОЛОДРЫГА Александр Дмитриевич | ЦФО | Тульская область | Ахадов ДМ | 14.09.2001 | 18+ | 4 | 20 |
| 84 | КЛИМКИН Егор Русланович | ЦФО | Тульская область | Ахадов ДМ | 23.07.2007 | 18+ | 5 | 10 |
| 85 | ПЕЙЛЬ Никита Александрович | ЦФО | Тульская область | Ахадов ДМ | 12.05.2008 | 18+ | 3 | 20 |
| 86 | ФОНИН Роман Сергеевич | ЦФО | Тульская область | Ахадов ДМ | 18.12.2007 | 18+ | 4 | 20 |
| 87 | ХОЛОДКОВ Николай Васильевич | ЦФО | Тульская область | Ахадов ДМ | 19.12.2007 | 18+ | 3 | 20 |
| 88 | ШУБИНА Александра Юрьевна | ЦФО | Тульская область | Дагаев ДС Синицына ИН | 02.09.2003 | 18+ | 5-6 | 10 |
| 89 | АМИРОВ Абдулла Шамилевич | ЮФО | Астраханская область | Бурыка МА | 08.08.2005 | 18+ | 2 | 25 |
| 90 | АМИРОВ Магомед Шамилевич | ЮФО | Астраханская область | Бурыка МА | 10.01.2004 | 18+ | 1 | 30 |
| 91 | КАДИМОВА Алина Наилевна | ЮФО | Астраханская область | Ажахмедов ЭР | 28.04.2005 | 18+ | 2 | 25 |
| 92 | ОГАНЕСЯН Альберт Григорьевич | ЮФО | Астраханская область | Кунуспаев НС | 28.08.2007 | 18+ | 4 | 20 |
| 93 | САЛМАНОВ Ислам Максимович | ЮФО | Астраханская область | Бурыка МА | 04.05.2005 | 18+ | 7-8 | 10 |
| 94 | КИРЕЕВА Елена Александровна | ЮФО | Волгоградская область | Горохович АА | 03.03.2008 | 18+ | 1 | 30 |
| 95 | НИКУЛИН Сергей Сергеевич | ЮФО | Волгоградская область | Унанян АЛ Горохович АА | 09.11.2002 | 18+ | 4 | 20 |
| 96 | ШАПОВАЛОВ Кирилл Антонович | ЮФО | Волгоградская область | Горохович АА Унанян АЛ | 13.08.2007 | 18+ | 1 | 30 |
| 97 | ШТОХА Евгений Вадимович | ЮФО | Волгоградская область | Унанян АЛ | 15.01.2007 | 18+ | 4 | 20 |
| 98 | ВАРИВОДА Эльдар Александрович | ЮФО | Краснодарский край | Таловский АА Ефременко МА | 01.12.2001 | 18+ | 7 | 10 |
| 99 | ГЕЛЯСТАНОВ Алибек Маратович | ЮФО | Краснодарский край | Стрига ОН Тапунов ЮН | 06.09.2006 | 18+ | 5-6 | 10 |
| 100 | ГУРМАНАЕВ Мансур Саламуевич | ЮФО | Краснодарский край | Таловский АА Исрапилов ЭЮ | 29.01.2004 | 18+ | 5-6 | 10 |
| 101 | ЗЕЛЕНСКИЙ Никита Юрьевич | ЮФО | Краснодарский край | Дердерьян ОВ | 11.06.2006 | 18+ | 3 | 20 |
| 102 | КОСТЮЧЕНКО Егор Константинович | ЮФО | Краснодарский край | Холкин ДС Тапунов ЮН | 07.06.2005 | 18+ | 5-6 | 10 |
| 103 | КОЧ Севал-Ольга Хилмиевна | ЮФО | Краснодарский край | Таловский АА Фалеев ДА Тапунов ЮН | 12.01.2005 | 18+ | 2 | 25 |
| 104 | ЛЕБЕДЕВ Кирилл Владимирович | ЮФО | Краснодарский край | Таловский АА Тапунов ЮН | 06.05.2007 | 18+ | 4 | 20 |
| 105 | МАНУКЯН Эрнест Артакович | ЮФО | Краснодарский край | Плахтий АС | 13.11.2007 | 18+ | 5-6 | 10 |
| 106 | МАРТИРОСЯН Эдуард Гарикович | ЮФО | Краснодарский край | Таловский АА Тапунов ЮН | 21.11.2000 | 18+ | 1 | 30 |
| 107 | ОБУХОВСКИЙ Никита Васильевич | ЮФО | Краснодарский край | Таловский АА Ефременко МА | 02.06.2003 | 18+ | 4 | 20 |
| 108 | ОРЛОВА Эллина Евгеньевна | ЮФО | Краснодарский край | Кашароков АИ | 01.05.2008 | 18+ | 1 | 30 |
| 109 | ПЕТРОВ Илья Александрович | ЮФО | Краснодарский край | Стрига ОН | 28.06.2007 | 18+ | 7-8 | 10 |
| 110 | РУМЯНЦЕВА Ксения Алексеевна | ЮФО | Краснодарский край | Таловский АА Ефременко МА | 08.12.2003 | 18+ | 1 | 30 |
| 111 | СТУКАЛО Михаил Михайлович | ЮФО | Краснодарский край | Стрига ОН Тапунов ЮН | 27.05.2002 | 18+ | 7-8 | 10 |
| 112 | ХАЧАТУРЯН Карина Анаровна | ЮФО | Краснодарский край | Таловский АА Ефременко МА | 23.09.2003 | 18+ | 5-6 | 10 |
| 113 | КАРАЕВА Азиза Сухробовна | ЮФО | Республика Калмыкия | Мархаев МА | 21.12.2007 | 18+ | 3 | 20 |
| 114 | ЗАБРОДИНА Кристина Владимировна | ЮФО | Ростовская область | Аветисян МА | 10.12.2007 | 18+ | 1 | 30 |
| 115 | БУЛГАКОВ Никита Александрович | | г. Москва | Казымов ДИ | 21.11.1998 | 18+ | 5-6 | 10 |
| 116 | ДАВЫДОВ Денис Николаевич | | г. Москва | Давыдов ДН | 09.08.1990 | 18+ | 1 | 30 |
| 117 | ЗАЦАРИНИН Никита Витальевич | | г. Москва | Казымов ДИ | 15.08.2007 | 18+ | 2 | 25 |

| | | | | | | | | |
|---|---|---|---|---|---|---|---|---|
| 118 | КАЗЫМОВ Джалал Ильхам Оглы | | г. Москва | Казымов ДИ | 18.12.1995 | 18+ | 4 | 20 |
| 119 | КАЗЫМОВ Хаял Ильхам Оглы | | г. Москва | Ефременко МА Казымов ДИ | 10.03.2005 | 18+ | 5 | 10 |
| 120 | КУЧЕР Семён Максимович | | г. Москва | Давыдов ДН | 16.01.2005 | 18+ | 1 | 30 |
| 121 | МИЛЕШИНА Валерия Михайловна | | г. Москва | Казымов ДИ | 11.03.2006 | 18+ | 3 | 20 |
| 122 | ОЧЕРЕДЬКО Виктория Алексеевна | | г. Москва | Казымов ДИ | 23.01.2008 | 18+ | 3 | 20 |
| 123 | РАМАЗАНОВ Таиб Маратович | | г. Москва | Давыдов ДН | 13.09.2005 | 18+ | 2 | 25 |
| 124 | РЫЖОВА Полина Сергеевна | | г. Москва | Ефременко МА | 03.08.2007 | 18+ | 4 | 20 |
| 125 | ТОЛБАТОВА Юлия Владимировна | | г. Москва | Казымов ДИ | 03.06.2008 | 18+ | 3 | 20 |
| 126 | ТОЧИЛКИНА Софья Алексеевна | | г. Москва | Ефременко МА | 26.05.2006 | 18+ | 5-6 | 10 |
| 127 | ЧИСТЯКОВА Диана Владимировна | | г. Москва | Ефременко МА | 01.08.2007 | 18+ | 5-6 | 10 |
| 128 | ШИБАРОВ Аслан Валерьевич | | г. Москва | Давыдов ДН | 08.02.2005 | 18+ | 5-6 | 10 |
| 129 | БАСКАКОВ Константин Алексеевич | | г. Санкт-Петербург | Атакишиев ИИ | 06.06.2007 | 18+ | 3 | 20 |
| 130 | ИСАКОВА Тамара Олеговна | | г. Санкт-Петербург | Лебедев АВ | 13.09.2002 | 18+ | 4 | 20 |
| 131 | КАСУМОВА Зульфия Гейбетовна | | г. Санкт-Петербург | Лободина ИА | 23.07.1998 | 18+ | 5-6 | 10 |
| 132 | ЛОЖКИНА Лидия Ивановна | | г. Санкт-Петербург | Лободина ИА | 09.02.2000 | 18+ | 4 | 20 |
| 133 | СЛУНИЦЫНА Ксения Сергеевна | | г. Санкт-Петербург | Акопян ГА | 19.06.2001 | 18+ | 2 | 25 |
| 134 | ШЕЛЕСТОВА Ксения Александровна | | г. Санкт-Петербург | Лободина ИА | 29.11.2007 | 18+ | 3 | 20 |

Главный судья, ВК _____ К.А. Самонов

Главный секретарь, ВК _____ Е.А. Сизёненко

