МИНИСТЕРСТВО ВНУТРЕННИХ ДЕЛ РОССИЙСКОЙ ФЕДЕРАЦИИ

МИНИСТЕРСТВО СПОРТА РОССИЙСКОЙ ФЕДЕРАЦИИ

ГЛАВНОЕ УПРАВЛЕНИЕ ПО РАБОТЕ С ЛИЧНЫМ СОСТАВОМ
МИНИСТЕРСТВА ВНУТРЕННИХ ДЕЛ РОССИЙСКОЙ ФЕДЕРАЦИИ

ОБЩЕРОССИЙСКАЯ ФИЗКУЛЬТУРНО-СПОРТИВНАЯ ОБЩЕСТВЕННАЯ
ОРГАНИЗАЦИЯ «ВСЕРОССИЙСКАЯ ФЕДЕРАЦИЯ РУКОПАШНОГО БОЯ»

УМВД РОССИИ ПО ОРЛОВСКОЙ ОБЛАСТИ

ДЕПАРТАМЕНТ ФИЗИЧЕСКОЙ КУЛЬТУРЫ И СПОРТА ОРЛОВСКОЙ ОБЛАСТИ

РЕГИОНАЛЬНАЯ ОБЩЕСТВЕННАЯ ОРГАНИЗАЦИЯ
ФЕДЕРАЦИЯ РУКОПАШНОГО БОЯ ОРЛОВСКОЙ ОБЛАСТИ

ВСЕРОССИЙСКИЕ СОРЕВНОВАНИЯ «НА ПРИЗЫ МВД» СРЕДИ МУЖЧИН ПО РУКОПАШНОМУ БОЮ

(СМ № 2100570021050282 в ЕКП Минспорта на 2026 год)

г. Орел, ТМК «ГРИНН»
12-15 ноября 2026 года

Всероссийские соревнования "На призы МВД России"
среди мужчин по рукопашному бою
(СМ № 2100570021050282 в ЕКП Минспорта на 2026 год)

12-15.11.2026 **г. Орел**

ОТЧЕТ ГЛАВНОГО СУДЬИ
о проведении соревнований

1	Наименование соревнований	Всероссийские соревнования "На призы МВД" среди мужчин по рукопашному бою					
2	Сроки и место проведения	12-15.11. 2026	г.Орел, Кромское шоссе, д.4, ТМК "ГРИНН"				
3	Организация, проводящая соревнования	Министерство внутренних дел Российской Федерации, Министерство спорта Российской Федерации, ОФСОО "Всероссийская федерация рукопашного боя", ГУРЛС Министерства внутренних дел Российской Федерации, УМВД России по Орловской области, Департамент физической культуры и спорта Орловской области, Региональная общественная организация "Федерация рукопашного боя Орловской области"					
4	Система и порядок проведения соревнований	Соревнования проводились с разбиением на подгруппы, с выбыванием и утешительными поединками от полуфиналистов, третьих мест два. Регламент соревнований:					
		12 ноября	Приезд, размещение команд, комиссия по допуску, взвешивание и жеребьевка в весовых категориях 62 кг, 73 кг, 88 кг, 97 кг, совещание представителей и судей				
		13 ноября	Торжественное открытие соревнований, поединки в весовых категориях 62 кг, 73 кг, 88 кг, 97 кг, взвешиваниеи жеребьевка спортсменов в весовых категориях 57 кг, 67 кг, 80 кг, 97+ кг, совещание представителей				
		14 ноября	Поединки в весовых категориях жеребьевка спортсменов в весовых категориях 57 кг, 67 кг, 80 кг, 97+ кг, торжественное закрытие соревнований, награждение победителей и призеров				
		15 ноября	Заседание ГСК, утверждение итогов соревнований, выдача итоговых протоколов, отъезд участников соревнований				
5	Характеристика и оценка места проведения соревнований, оборудования и инвентаря	Соревнования проводились в спортивном зале 56х40 метров, на двух коврах размером 12х12 м, с соблюдением зоны безопасности и применением электронного табло. Вентиляция, канализация, освещение, раздевалки, туалетные, умывальные и душевые комнаты в спортивном комплексе находились в рабочем состоянии. В кафе комплекса был достаточный ассортимент продуктов питания, включая горячий чай и кофе.					
6	Пропаганда соревнований	Результаты соревнований освещались в региональных СМИ, велась онлайн-трансляция поединков					
	Количество зрителей	2500 человек					
7	Участники соревнований	Всего	110				
		МСМК	1				
		МС	14				
		КМС	19				
		1 р.	76				
		Субъектов РФ	24				
8	Спортивная оценка соревнований	Были проведены 156 боев. Соревнования проведены на хорошем спортивном уровне.					
9	Нарушения дисциплины	Нарушений дисциплины не зафиксировано					
10	Медицинское обслуживание	Медицинское обслуживание проводилось бригадами врачей у ковров, у входа в спортивный комплекс дежурила бригада скорой помощи.					
11	Общие выводы и предложения по итогам соревнований	Соревнования проведены на хорошем организационном уровне.					
12	Оценка работы судейской коллегии	Судейская коллегия справилась с возложенными на нее обязанностями в полном объеме.					
13	Состав судейской коллегии	Всего	ВК	1К	2К	3К	ЮС
		23	6	7	7	3	-

Главный судья, ВК Е.И. Ивашутин

Всероссийские соревнования "На призы МВД России"
среди мужчин по рукопашному бою
(СМ № 2100570021050282 в ЕКП Минспорта на 2026 год)

12-15.11.2026 **г. Орел**

СПИСОК КОМАНД

1		город Москва
2		город Санкт-Петербург
3		Донецкая Народная Республика
	Приволжский федеральный округ	
4		Нижегородская область
5		Оренбургская область
6		Республика Башкортостан
	Северо-западный федеральный округ	
7		Вологодская область
8		Ленинградская область
	Северо-кавказский федеральный округ	
9		Кабардино-Балкарская Республика
10		Республика Дагестан
11		Республика Северная Осетия - Алания
12		Чеченская Республика
	Сибирский федеральный округ	
13		Красноярский край
	Центральный федеральный округ	
14		Белгородская область
15		Брянская область
16		Воронежская область
17		Ивановская область
18		Липецкая область
19		Московская область

20  Орловская область

21  Тульская область

Южный федеральный округ

22  Астраханская область

23  Волгоградская область

24  Краснодарский край

Главный судья, ВК Е.И. Ивашутин

Главный секретарь, ВК А.Ю. Плаутина

Всероссийские соревнования "На призы МВД России"
среди мужчин по рукопашному бою
(СМ № 2100570021050282 в ЕКП Минспорта на 2026 год)

12-15.11.2026 **г. Орел**

СПИСОК ПРЕДСТАВИТЕЛЕЙ

1	Астраханская область	Попов Андрей Николаевич
2	Белгородсккая область	Афонин Роман Евгеньевич
3	Брянская область	Гусейнов Гасанали Шахсен оглы
4	Волгоградская область	Исаев Ризван Абдуллаевич
5	Вологодская область	Степанчук Кирилл Юрьевич
6	Воронежская область	Верещагин Артем Сергеевич
7	г. Москва	Каркаев Омар Мурадинович
8	г.Санкт-Петербург	Гамидуллаев Роман Играмеддинович
9	Донецкая Народная Республика	Тимонин Назар Игоревич
10	Ивановская область	Сироткин Даниил Иванович
11	Кабардино-Балкарская Республика	Оришев Азамат Анзорович
12	Краснодарский край	Стрига Олег Николаевич
13	Красноярский край	Микитич Максим Иванович
14	Ленинградская область	Хохлин Артем Александрович
15	Липецкая область	Моргачев Константин Витальевич
16	Московская область	Назранов Ислам Асланбиевич
17	Нижегородская область	Волков Александр Николаевич
18	Оренбургская область	Крылов Евгений Юрьевич
19	Орловская область	Губанов Эдуард Владимирович
20	Республика Башкортостан	Киреев Ильдар Марсельевич
21	Республика Дагестан	Магомедалиев Магомед Омарович
22	Республика Северная Осетия-Алания	Бедоев Батраз Аликович
23	Тульская область	Вартеванян Артур Мартиросович
24	Чеченская Республика	Каримов Руслан Бексултанович

Главный судья, ВК Е.И. Ивашутин

Главный секретарь, ВК А.Ю. Плаутина

Всероссийские соревнования "На призы МВД России"
среди мужчин по рукопашному бою
(СМ № 2100570021050282 в ЕКП Минспорта на 2026 год)

12-15.11.2026 **г. Орел**

СПИСОК СУДЕЙСКОЙ КОЛЛЕГИИ

1	Ивашутин Евгений Игоревич	МОС	г. Москва	ВК	Главный судья	
2	Плаутина Анна Юрьевна	ЦФО	Орловская область, г. Орел	ВК	Главный секретарь	5
3	Тодрик Вадим Николаевич	ЦФО	Орловская область, г. Орел	ВК	Зам. главного судьи	5
4	Бойцов Денис Николаевич	ЦФО	Орловская область, г. Орел	ВК	Руководитель ковра	5
5	Носов Станислав Андреевич	СФО	Красноярский край, г.Красноярск	ВК	Руководитель ковра	4
6	Тапунов Юрий Николаевич	ЮФО	Краснодарский край, г.Краснодар	ВК	Руководитель ковра	5
7	Сергеев Юрий Александрович	МОС	г. Москва	1К	Руководитель ковра	5
8	Качмазов Алан Заурович	ЦФО	Липецкая область, г.Липецк	1К	Рефери	5
9	Кусмарцев Денис Сергеевич	ЦФО	Орловская область, г. Орел	1К	Рефери	5
10	Норматов Бахтиер Холматович	ЦФО	г. Москва	1К	Рефери	5
11	Птушкин Александр Викторович	МОС	г. Москва	1К	Рефери	5
12	Шахваледов Марат Нарматович	СПб	г. Санкт-Петербург	1К	Рефери	5
13	Хыбыртов Рустам Борисович	СПб	г. Санкт-Петербург	1К	Боковой судья	5
14	Брычков Андрей Алексеевич	ЦФО	Орловская область, г. Орел	2К	Боковой судья	5
15	Вертинский Кирилл Дмитриевич	ПФО	Республика Башкортостан, г.Уфа	2К	Боковой судья	5
16	Носов Даниил Андреевич	ЦФО	Орловская область, г. Орел	2К	Боковой судья	5
17	Кусмарцева Юлия Юрьевна	ЦФО	Орловская область, г. Орел	2К	Технический секретарь	5
18	Москалева Виолетта Алексеевна	ЦФО	Орловская область, г. Орел	2К	Технический секретарь	5
19	Руднева Мария Валерьевна	ЦФО	Орловская область, г. Орел	2К	Технический секретарь	4
20	Тощакова Софья Алексеевна	ЦФО	Орловская область, г. Орел	2К	Технический секретарь	5
21	Акимов Дмитрий Евгеньевич	ЦФО	Орловская область, г. Орел	3К	Судья-оператор табло	5
22	Каплин Степан Николаевич	ЦФО	Орловская область, г. Орел	3К	Судья-оператор табло	5
23	Семенов Николай Андреевич	ЦФО	Орловская область, г. Орел	3К	Судья-оператор табло	5

Главный судья, ВК Е.И. Ивашутин


СПОРТИВНЫЙ
СУДЬЯ
ВСЕРОССИЙСКОЙ
КАТЕГОРИИ
МИНИСТЕРСТВО СПОРТА
РОССИЙСКОЙ ФЕДЕРАЦИИ
УДОСТОВЕРЕНИЕ
ССВК № 049789
Ивашутин
Евгений
Игоревич
ЯВЛЯЕТСЯ
СПОРТИВНЫМ СУДЬЕЙ
ВСЕРОССИЙСКОЙ КАТЕГОРИИ
по рукопашному бою
приказ № 12 НГ - 08 - февраля 2017 г.
Министр


СПОРТИВНЫЙ
СУДЬЯ
ВСЕРОССИЙСКОЙ
КАТЕГОРИИ
УДОСТОВЕРЕНИЕ
ССВК № 045445
Тодрик
Вадим
Николаевич
СПОРТИВНЫМ СУДЬЕЙ
ВСЕРОССИЙСКОЙ КАТЕГОРИИ
рукопашному бою


СПОРТИВНЫЙ
СУДЬЯ
ВСЕРОССИЙСКОЙ
КАТЕГОРИИ
МИНИСТЕРСТВО СПОРТА
РОССИЙСКОЙ ФЕДЕРАЦИИ
УДОСТОВЕРЕНИЕ
ССВК № 045444
Чугусова
Анна
Юрьевна
ЯВЛЯЕТСЯ
СПОРТИВНЫМ СУДЬЕЙ
ВСЕРОССИЙСКОЙ КАТЕГОРИИ
по рукопашному бою
приказ № 7 НГ - 03 - февраля 2014 г.
Министр
В.Л. Мутко

СВИДЕТЕЛЬСТВО
О ЗАКЛЮЧЕНИИ БРАКА

Плаутин
фамилия
Роман Михайлович
имя, отчество
гражданин России
гражданство

национальность (вносится, если указана в записи акта о заключении брака)

«**03**» **сентября** **1987** г.
дата рождения

г.Орел
место рождения

и **Чугусова**
фамилия
Анна Юрьевна
имя, отчество
гражданка России
гражданство

национальность (вносится, если указана в записи акта о заключении брака)

«**15**» **ноября** **1983** г.
дата рождения

г.Орел
место рождения

заключили брак **28.08.2014**
число, месяц, год (цифрами и прописью)

двадцать восьмого августа
две тысячи четырнадцатого года

о чем **2014** года **августа** месяца **28** числа

составлена запись акта о заключении брака № **731**

После заключения брака присвоены фамилии:

мужу **Плаутин**

жене **Плаутина**

Место государственной регистрации **Территориальный отдел ЗАГС Орловского района Управления ЗАГС Орловской области**
наименование органа записи актов гражданского состояния

Дата выдачи «**28**» **августа** **2014** г.

М.П.

Руководитель органа записи актов гражданского состояния **Мещерина Н.Н.**

I-ТД № 641481

Гознак, МПФ, Москва, 2012, «В».

ОБЩЕРОССИЙСКАЯ ФИЗКУЛЬТУРНО–СПОРТИВНАЯ ОБЩЕСТВЕННАЯ ОРГАНИЗАЦИЯ

ВСЕРОССИЙСКАЯ ФЕДЕРАЦИЯ РУКОПАШНОГО БОЯ

Приказ №1 - ССВК
от 19.02.2025 года

г. Брянск

«О подтверждении квалификационной категории спортивных судей»

В соответствии с Положением о спортивных судьях, утвержденным приказом Минспорта России от 28 февраля 2017 г. № 134 (зарегистрирован Минюстом России 31 мая 2017 г., регистрационный № 46917), с изменениями, внесенными приказами Минспорта России от 13 февраля 2018 г. № 123, (зарегистрирован Минюстом России 14 марта 2018 г., регистрационный № 50353), от 26 октября 2018 г. № 914 (зарегистрирован Минюстом России 19 ноября 2018 г., регистрационный № 52710), от 11 ноября 2019 г. № 928 (зарегистрирован Минюстом России от 16 декабря 2019 г., регистрационный № 56820), от 15 июля 2020г. № 535 (зарегистрирован Минюстом России от 21 августа 2020г., регистрационный № 59377) (вступил в силу 1 сентября 2020 г.), от 30 марта 2021 г. № 188 (зарегистрирован Минюстом России от 30 апреля 2021 г., регистрационный № 63317), от 13 декабря 2021 г. № 960 (зарегистрирован Минюстом России от 25 января 2022 г., регистрационный № 66996) (вступил в силу 1 января 2023 г.), от 19 декабря 2022г. № 1257 (зарегистрирован Минюстом России от 28 марта 2023 г., регистрационный № 72762), от 24 января 2024г. № 35 (зарегистрирован Минюстом России от 30 января 2024г., регистрационный № 77045) и Квалификационными требованиями к спортивным судьям по виду спорта «рукопашный бой», утвержденными приказом Минспорта России от 17 ноября 2021 г. № 900, на основании предоставленных документов и решения аттестационной комиссии (протокол №1 от 19.02.2025 г.)

ПРИКАЗЫВАЮ:

1. Подтвердить квалификационную категорию «Спортивный судья всероссийской категории» на период с 20 февраля 2025 года по 19 февраля 2029 года:

Иванов Дмитрий Эдуардович	Брянская область
Ивашутин Евгений Игоревич	г.Москва
Кушнерик Геннадий Геннадиевич	Костромская область
Лободина Ирина Александровна	г.Санкт-Петербург
Мизеровская Мария Викторовна	г.Москва
Нагорная Мария Олеговна	Астраханская область
Овчинников Алексей Юрьевич	Владимирская область
Понкратов Алексей Викторович	г.Москва
Шишмаков Александр Владимирович	Астраханская область

2. Контроль за исполнением приказа возложить на председателя судейского комитета Сизёненко Н.Н.

Президент ОФСОО «ВФРБ» Д.Э. Иванов

Исполнитель:
Иванова Александра Дмитриевна
89803188777

ОБЩЕРОССИЙСКАЯ ФИЗКУЛЬТУРНО–СПОРТИВНАЯ ОБЩЕСТВЕННАЯ ОРГАНИЗАЦИЯ

ВСЕРОССИЙСКАЯ ФЕДЕРАЦИЯ РУКОПАШНОГО БОЯ

Россия, 105005, г. Москва, ул. Радио, д. 7, стр. 1 тел: 8(495) 410-00-42; 8(985) 410-00-42 Сайт: www.rffrb.ru E-mail: rffrb@yandex.ru

Приказ № 2-сс от 01.04.2026 года г. Москва

В соответствии с Положением о спортивных судьях, утвержденным приказом Минспорта России от 28 февраля 2017 г. № 134 (зарегистрирован Минюстом России 31 мая 2017 г., регистрационный № 46917), с изменениями, внесенными приказами Минспорта России от 13 февраля 2018 г. № 123, (зарегистрирован Минюстом России 14 марта 2018 г., регистрационный № 50353), от 26 октября 2018 г. № 914 (зарегистрирован Минюстом России 19 ноября 2018 г., регистрационный № 52710), от 11 ноября 2019 г. № 928 (зарегистрирован Минюстом России от 16 декабря 2019 г., регистрационный № 56820), от 15 июля 2020 г. № 535 (зарегистрирован Минюстом России от 21 августа 2020 г., регистрационный № 59377) (вступил в силу 1 сентября 2020 г.), от 30 марта 2021 г. № 188 (зарегистрирован Минюстом России от 30 апреля 2021 г., регистрационный № 63317), от 13 декабря 2021 г. № 960 (зарегистрирован Минюстом России от 25 января 2022 г., регистрационный № 66996) (вступил в силу 1 января 2023 г.), от 19 декабря 2022 г. № 1257 (зарегистрирован Минюстом России от 28 марта 2023 г., регистрационный № 72762), от 24 января 2024 г. № 35 (зарегистрирован Минюстом России от 30 января 2024 г., регистрационный № 77045) и Квалификационными требованиями к спортивным судьям по виду спорта «рукопашный бой», утвержденными приказом Минспорта России от 17 ноября 2021г. № 900, на основании предоставленных документов и решения аттестационной комиссии (протокол № 2 от 01.04.2026г.)

ПРИКАЗЫВАЮ:

1. Подтвердить квалификационную категорию «Спортивный судья всероссийской категории» с 01 апреля 2026 года по 31 марта 2030 года:

Козлов Александр Александрович	г.Москва
Насибуллин Розалин Шавкатович	Челябинская область, г.Челябинск
Омельченко Евгений Валериевич	Ленинградская область, г.Выборг
Павлов Дмитрий Владимирович	Челябинская область, г.Челябинск
Тодрик Вадим Николаевич	Орловская область, г.Орёл

2. Контроль за исполнением приказа возложить на председателя судейского комитета Сизёненко Н.Н.

Президент ОФСОО «ВФРБ» Д.Э. Иванов

ОБЩЕРОССИЙСКАЯ ФИЗКУЛЬТУРНО–СПОРТИВНАЯ ОБЩЕСТВЕННАЯ ОРГАНИЗАЦИЯ

ВСЕРОССИЙСКАЯ ФЕДЕРАЦИЯ РУКОПАШНОГО БОЯ

Россия, 105005, г. Москва, ул. Радио, д. 7, стр. 1 тел: 8(495) 410-00-42; 8(985) 410-00-42 Сайт: www.rffrb.ru E-mail: rffrb@yandex.ru

Приказ № 1-сс от 11.03.2026 года

г. Москва

В соответствии с Положением о спортивных судьях, утвержденным приказом Минспорта России от 28 февраля 2017 г. № 134 (зарегистрирован Минюстом России 31 мая 2017 г., регистрационный № 46917), с изменениями, внесенными приказами Минспорта России от 13 февраля 2018 г. № 123, (зарегистрирован Минюстом России 14 марта 2018 г., регистрационный № 50353), от 26 октября 2018 г. № 914 (зарегистрирован Минюстом России 19 ноября 2018 г., регистрационный № 52710), от 11 ноября 2019 г. № 928 (зарегистрирован Минюстом России от 16 декабря 2019 г., регистрационный № 56820), от 15 июля 2020 г. № 535 (зарегистрирован Минюстом России от 21 августа 2020 г., регистрационный № 59377) (вступил в силу 1 сентября 2020 г.), от 30 марта 2021 г. № 188 (зарегистрирован Минюстом России от 30 апреля 2021 г., регистрационный № 63317), от 13 декабря 2021 г. № 960 (зарегистрирован Минюстом России от 25 января 2022 г., регистрационный № 66996) (вступил в силу 1 января 2023 г.), от 19 декабря 2022 г. № 1257 (зарегистрирован Минюстом России от 28 марта 2023 г., регистрационный № 72762), от 24 января 2024 г. № 35 (зарегистрирован Минюстом России от 30 января 2024 г., регистрационный № 77045) и Квалификационными требованиями к спортивным судьям по виду спорта «рукопашный бой», утвержденными приказом Минспорта России от 17 ноября 2021г. № 900, на основании предоставленных документов и решения аттестационной комиссии (протокол № 1 от 11.03.2026г.)

ПРИКАЗЫВАЮ:

1. Подтвердить квалификационную категорию «Спортивный судья всероссийской категории» с 11 марта 2026 года по 11 марта 2030 года:

Кондрашин Максим Валерианович	Самарскай область, г.Самара
Новиков Игорь Анатольевич	Краснодарский край, г.Краснодар
Плаутина Анна Юрьевна	Орловская область, г.Орёл
Правдин Дмитрий Владимирович	Самарская область, г.Самара
Тапунов Юрий Николаевич	Краснодарский край, г.Краснодар

2. Контроль за исполнением приказа возложить на председателя судейского комитета Сизёненко Н.Н.

Президент ОФСОО «ВФРБ» Д.Э. Иванов

Всероссийские соревнования "На призы МВД России"
среди мужчин по рукопашному бою
(СМ № 2100570021050282 в ЕКП Минспорта на 2026 год)

12-15.11.2026 **г. Орел**

мужчины

СОСТАВ УЧАСТНИКОВ ПО ВЕСАМ

№ п/п	Субъект РФ	Кол-во уч-ов	мужчины							
			57	62	67	73	80	88	97	97+
1	Астраханская область	3				1		1		1
2	Белгородская область	7	1	1	1	1	1	1	1	
3	Брянская область	2			1			1		
4	Волгоградская область	11	1		3	1	2	1	2	1
5	Вологодская область	1				1				
6	Воронежская область	5		1				1	1	2
7	г. Москва	14	1	2	2	1	2	1	2	3
8	г. Санкт-Петербург	5			1	1	1		2	
9	Донецкая Народная Республика	1	1							
10	Ивановская область	1			1					
11	Кабардино-Балкарская Республика	2		1			1			
12	Краснодарский край	6	1		1	1	1	1	1	
13	Красноярский край	5		2	1	2				
14	Ленинградская область	1					1			
15	Липецкая область	7	1	2		1	2			1
16	Московская область	2		1				1		
17	Нижегородская область	3			1	1	1			
18	Оренбургская область	7		1	2	1	1	1		1
19	Орловская область	12	2	2	1	1	2	1	2	1
20	Республика Башкортостан	3		1			1	1		
21	Республика Дагестан	3	1			2				
22	Республика Северная Осетия-Алания	1					1			
23	Тульская область	2			1		1			
24	Чеченская Республика	6	2	2		1				1
	Всего:	110	11	16	16	16	18	11	11	11

СОСТАВ УЧАСТНИКОВ ПО РАЗРЯДАМ

№ п/п	Команда	Кол-во уч-ов	мужчины							
			57	62	67	73	80	88	97	97+
1	МСМК	1					1			
2	МС	14		4	3	2	2	1	1	1
3	КМС	19	2	1	3	3	3	2	4	1
4	1 р.	76	9	11	10	11	12	8	6	9
	Всего:	110	11	16	16	16	18	11	11	11

Главный судья, ВК Е.И. Ивашутин

Главный секретарь, ВК А.Ю. Плаутина

Всероссийские соревнования "На призы МВД России"
среди мужчин по рукопашному бою
(СМ № 2100570021050282 в ЕКП Минспорта на 2026 год)

12-15.11.2026 **г. Орел**

СПИСОК ПОБЕДИТЕЛЕЙ И ПРИЗЁРОВ

мужчины

весовая категория 57 кг

1	ГУРЕЕВ Никита Максимович	ЮФО	Краснодарский край	КМС	18.07.2008	Стрига ОН
2	ШЕВЫРЕВ Кирилл Алексеевич	ЦФО	Белгородская область	КМС	18.12.2006	Афонин РЕ
3	ХОФИЗОВ Шамшод Хофизович	ЦФО	Липецкая область	1 р.	12.05.1994	Моргачев КВ
3	НАГОЕВ Муслим Гериханович	ЮФО	Волгоградская область	1 р.	09.08.2007	Исаев РА

весовая категория 62 кг

1	ЧАЙКИН Никита Александрович	МОС	г. Москва	МС	07.03.2004	Ефременко МА
2	СОРОКОПУДОВ Родион Александрович	МОС	г. Москва	МС	03.09.2007	Ефременко МА
3	АДАЕВ Рахим Арбиевич	СКФО	Чеченская Республика	МС	12.10.2005	Каримов РБ
3	АБАСОВ Муса Мовлаевич	СКФО	Чеченская Республика	МС	16.02.2001	Каримов РБ

весовая категория 67 кг

1	ИЛАЛОВ Аслан Русланович	МОС	г. Москва	МС	18.02.2007	Ефременко МА
2	АХМЕТОВ Тембулат Муратович	СПб	г. Санкт-Петербург	КМС	19.05.2005	Хыбыртов РБ Шахваледов МН
3	ПЕТРОВ Илья Александрович	ЮФО	Краснодарский край	КМС	28.06.2007	Стрига ОН
3	КАРДАНОВ Дамир Заурович	ЮФО	Волгоградская область	1 р.	30.09.2006	Исаев РА

весовая категория 73 кг

1	БУЦИЛИН Евгений Евгеньевич	ЦФО	Липецкая область	1 р.	21.12.1995	Моргачев КВ
2	ИКАЕВ Георгий Маратович	СПб	г. Санкт-Петербург	КМС	18.12.2007	Абрамов ДЮ Хыбыртов РБ
3	ЕВКУРОВ Абдула Рамазанович	ЮФО	Краснодарский край	КМС	12.01.2007	Стрига ОН
3	КУЗИН Вадим Викторович	МОС	г. Москва	МС	23.10.1992	Ефременко МА

весовая категория 80 кг

1	БОРЗОВ Игорь Игоревич	МОС	г. Москва	КМС	24.10.2003	Ефременко МА
2	АБРЕКОВ Рамиль Таймуразович	ЮФО	Краснодарский край	КМС	17.07.2005	Стрига ОН
3	АЙТКАЗИЕВ Достан Амирович	ЮФО	Волгоградская область	МС	14.06.1998	Толмасов РА
3	ШИНТЛЕУОВ Темирлан Айратович	ПФО	Республика Башкортостан	1 р.	09.11.2006	Киреев ИМ

весовая категория 88 кг

1	РЕШЕТИЛЕНКО Сергей Григорьевич	ЮФО	Волгоградская область	МС	10.07.2002	Толмасов РА
2	КЯЗЫМОВ Хаял Илгар оглы	ЦФО	Московская область	1 р.	30.08.1996	Назранов ИА
3	ХАЙБУЛАЕВ Сидик Юсупович	ЦФО	Белгородская область	1 р.	09.09.2005	Афонин РЕ
3	АХМАДОВ Билал Хаважевич	ЮФО	Краснодарский край	КМС	25.10.2005	Стрига ОН

весовая категория 97 кг

1	СТУКАЛО Михаил Михайлович	ЮФО	Краснодарский край	КМС	27.05.2002	Стрига ОН
2	ФЕДОСЕЕВ Климент Валерьевич	МОС	г. Москва	КМС	17.11.2007	Ефременко МА
3	САГОВ Мухамед Джабраилович	ЦФО	Орловская область	1 р.	31.07.2005	Губанов ЭВ
3	ПАНАСЕНКО Валерий Владимирович	ЮФО	Волгоградская область	КМС	09.12.1990	Толмасов РА

весовая категория 97+ кг

1	МУЗАЕВ Албек Аламович	СКФО	Чеченская Республика	МС	15.09.2003	Каримов РБ
2	КАРАВАЕВ Александр Игоревич	ЦФО	Липецкая область	1 р.	29.06.2002	Моргачев КВ
3	ГРЕЧИХИН Никита Алексеевич	МОС	г. Москва	КМС	10.07.2006	Ефременко МА
3	ЧЕРТУШКИН Владимир Вячеславович	МОС	г. Москва	1 р.	13.08.2005	Захаров ОА

Главный судья, ВК Е.И. Ивашутин

Главный секретарь, ВК А.Ю. Плаутина

Всероссийские соревнования "На призы МВД России"

среди мужчин по рукопашному бою

(СМ № 2100570021050282 в ЕКП Минспорта на 2026 год)

12-15.11.2026 г. Орел

ПРОТОКОЛ ЛИЧНЫХ РЕЗУЛЬТАТОВ

мужчины весовая категория **57** кг **11** чел.

Место	№ жр	Фамилия, имя, отчество	ФО	Субъект РФ	Разряд (звание)	Дата рождения	Тренер
1	5	ГУРЕЕВ Никита Максимович	ЮФО	Краснодарский край	КМС	18.07.2008	Стрига ОН
2	6	ШЕВЫРЕВ Кирилл Алексеевич	ЦФО	Белгородская область	КМС	18.12.2006	Афонин РЕ
3	11	ХОФИЗОВ Шамшод Хофизович	ЦФО	Липецкая область	1 р.	12.05.1994	Моргачев КВ
3	7	НАГОЕВ Муслим Гериханович	ЮФО	Волгоградская область	1 р.	09.08.2007	Исаев РА
5	8	ТИМОНИН Назар Игоревич		Донецкая Народная Республика	1 р.	04.03.2008	Гамидуллаев РИ
5	4	ВОРОБЬЕВ Евгений Сергеевич	ЦФО	Орловская область	1 р.	18.06.1998	Гаголкин АБ
7-8	1	АХМЕДОВ Исмаил Вагифович	ЦФО	Орловская область	1 р.	22.12.2007	Губанов ЭВ
7-8	2	ГАДЖИЕВ Осман Омарович	СКФО	Республика Дагестан	1 р.	12.04.2008	Исаев РА
9-11	9	СОЗИНОВ Алексей Игоревич	МОС	г. Москва	1 р.	27.10.2002	Захаров ОА
9-11	3	ТАЗБИЕВ Адам Рустамович	СКФО	Чеченская Республика	1 р.	17.01.2007	Киреев ИМ
9-11	10	ЗАГОМАЕВ Абдулрахим Зелемханович	СКФО	Чеченская Республика	1 р.	15.08.2007	Киреев ИМ

Главный судья, ВК Е.И. Ивашутин

Главный секретарь, ВК А.Ю. Плаутина

Всероссийские соревнования "На призы МВД России"
среди мужчин по рукопашному бою
(СМ № 2100570021050282 в ЕКП Минспорта на 2026 год)

12-15.11.2026 г. Орел

ПРОТОКОЛ ХОДА СОРЕВНОВАНИЙ

мужчины весовая категория **57** кг **11** чел.

А

1	АХМЕДОВ Исмаил	1 р. 22.12.2007	ЦФО Орловская область
9	СОЗИНОВ Алексей	1 р. 27.10.2002	МОС г. Москва
5	ГУРЕЕВ Никита	КМС 18.07.2008	ЮФО Краснодарский край
13			
3	ТАЗБИЕВ Адам	1 р. 17.01.2007	СКФО Чеченская Республика
11	ХОФИЗОВ Шамшод	1 р. 12.05.1994	ЦФО Липецкая область
7	НАГОЕВ Муслим	1 р. 09.08.2007	ЮФО Волгоградская область
15			

Б

2	ГАДЖИЕВ Осман	1 р. 12.04.2008	СКФО Республика Дагестан
10	ЗАГОМАЕВ Абдулрахим	1 р. 15.08.2007	СКФО Чеченская Республика
6	ШЕВЫРЕВ Кирилл	КМС 18.12.2006	ЦФО Белгородская область
14			
4	ВОРОБЬЕВ Евгений	1 р. 18.06.1998	ЦФО Орловская область
12			
8	ТИМОНИН Назар	1 р. 04.03.2008	Донецкая Народная Республика
16			

1 — 4:1 — 3,00 — 5
5 — 1:4 — 3,00 — 5
11 — 1:4 — 3,00 — 7
7 — 0:5 — 2,30 — ЯП — 5
5 — 4:1 — 3,00 — 5
5 — 5:0 — 2,50 — ЯП
2 — 5:0 — 1,15 — НПБ — 6
6 — 0:5 — 0,10 — Нк — 6
6 — 5:0 — 0,12 — Нк-Т
4 — 8
8 — 2:3 — 3,00

1 место
ГУРЕЕВ Никита
Краснодарский край

2 место
ШЕВЫРЕВ Кирилл
Белгородская область

3 место
ХОФИЗОВ Шамшод
Липецкая область

3 место
НАГОЕВ Муслим
Волгоградская область

Ут А

1 — 1
11 — 11
11 — 0:5 — 1,30 — Уд — 11
11 — 5:0 — 0,00 — сн.вр. — 8

Ут Б

2 — 2
4 — 4
4 — 0:5 — 0,00 — сн.вр. — 7
7 — 0:5 — 0,21 — ОПБ

Главный судья, ВК Е.И. Ивашутин

Главный секретарь, ВК А.Ю. Плаутина

Всероссийские соревнования "На призы МВД России"

среди мужчин по рукопашному бою

(СМ № 2100570021050282 в ЕКП Минспорта на 2026 год)

12-15.11.2026 г. Орел

ПРОТОКОЛ ЛИЧНЫХ РЕЗУЛЬТАТОВ

мужчины весовая категория **62** кг **16** чел.

Место	№ жр	Фамилия, имя, отчество	ФО	Субъект РФ	Разряд (звание)	Дата рождения	Тренер
1	2	ЧАЙКИН Никита Александрович	МОС	г. Москва	МС	07.03.2004	Ефременко МА
2	1	СОРОКОПУДОВ Родион Александрович	МОС	г. Москва	МС	03.09.2007	Ефременко МА
3	8	АДАЕВ Рахим Арбиевич	СКФО	Чеченская Республика	МС	12.10.2005	Каримов РБ
3	7	АБАСОВ Муса Мовлаевич	СКФО	Чеченская Республика	МС	16.02.2001	Каримов РБ
5	5	КАРДАНОВ Азамат Заурович	СКФО	Кабардино-Балкарская Республика	1 р.	06.05.2008	Исаев РА
5	12	ЯНГИРОВ Айнур Юнирович	ПФО	Республика Башкортостан	1 р.	21.12.2007	Киреев ИМ
7-8	11	МОСКАЛЕНКО Андрей Алексеевич	ЦФО	Воронежская область	1 р.	08.10.1984	Верещагин АС
7-8	10	ВОЛОБУЕВ Владимир Максимович	ЦФО	Белгородская область	1 р.	17.12.2005	Афонин РЕ
9-12	9	БЫСТРОВ Илья Михайлович	ЦФО	Орловская область	1 р.	16.05.2006	Губанов ЭВ
9-12	15	АНДРЕЕВ Виталий Сергеевич	ЦФО	Липецкая область	1 р.	20.10.1982	Моргачев КВ
9-12	14	СТЕФАНОВ Ярослав Юрьевич	ЦФО	Орловская область	1 р.	09.07.2008	Губанов ЭВ
9-12	16	ГОРЯИНОВ Павел Андреевич	ЦФО	Липецкая область	1 р.	13.09.2006	Моргачев КВ
13-16	13	НЕВЕРОВ Илья Сергеевич	ПФО	Оренбургская область	1 р.	30.10.2002	Крылов ЕЮ
13-16	3	ФАДЕЕВ Даниил Васильевич	СФО	Красноярский край	1 р.	25.05.2006	Микитич МИ
13-16	6	НАЗРАНОВ Ислам Асланбиевич	ЦФО	Московская область	1 р.	24.10.1992	Назранов ИА
13-16	4	МОНГУШ Ай-Дамир Айдаанович	СФО	Красноярский край	КМС	20.06.2008	Микитич МИ

Главный судья, ВК Е.И. Ивашутин

Главный секретарь, ВК А.Ю. Плаутина

Всероссийские соревнования "На призы МВД России"
среди мужчин по рукопашному бою
(СМ № 2100570021050282 в ЕКП Минспорта на 2026 год)

12-15.11.2026 г. Орел

ПРОТОКОЛ ХОДА СОРЕВНОВАНИЙ

мужчины весовая категория **62** кг **16** чел.

А

1	СОРОКОПУДОВ Родион	МС 03.09.2007	МОС г. Москва
9	БЫСТРОВ Илья	1 р. 16.05.2006	ЦФО Орловская область
5	КАРДАНОВ Азамат	1 р. 06.05.2008	СКФО Кабардино-Балкарская Республика
13	НЕВЕРОВ Илья	1 р. 30.10.2002	ПФО Оренбургская область
3	ФАДЕЕВ Даниил	1 р. 25.05.2006	СФО Красноярский край
11	МОСКАЛЕНКО Андрей	1 р. 08.10.1984	ЦФО Воронежская область
7	АБАСОВ Муса	МС 16.02.2001	СКФО Чеченская Республика
15	АНДРЕЕВ Виталий	1 р. 20.10.1982	ЦФО Липецкая область

Б

2	ЧАЙКИН Никита	МС 07.03.2004	МОС г. Москва
10	ВОЛОБУЕВ Владимир	1 р. 17.12.2005	ЦФО Белгородская область
6	НАЗРАНОВ Ислам	1 р. 24.10.1992	ЦФО Московская область
14	СТЕФАНОВ Ярослав	1 р. 09.07.2008	ЦФО Орловская область
4	МОНГУШ Ай-Дамир	КМС 20.06.2008	СФО Красноярский край
12	ЯНГИРОВ Айнур	1 р. 21.12.2007	ПФО Республика Башкортостан
8	АДАЕВ Рахим	МС 12.10.2005	СКФО Чеченская Республика
16	ГОРЯИНОВ Павел	1 р. 13.09.2006	ЦФО Липецкая область

1 5:0 ЯП 0,43
5 5:0 ЯП 0,50
1 5:0 ЯП 2,35
11 0:5 Уд 0,41
7 5:0 БП 0,11
7 0:5 БП 0,11
1 4:1 3,00
2 5:0 ЯП 0,51
14 0:5 ЯП 1,13
2 4:1 3,00
12 0:5 НПБ 0,29
8 5:0 БП 0,34
8 0:5 ЯП 2,01
2 3:2 3,00
2 1:4 5,00

1 место
ЧАЙКИН Никита
г. Москва

2 место
СОРОКОПУДОВ Родион
г. Москва

3 место
АДАЕВ Рахим
Чеченская Республика

3 место
АБАСОВ Муса
Чеченская Республика

Ут А

9 / 5 → 5 0:5 сн.вр. 0,00
15 / 11 → 11 1:4 3,00
5 5:0 ЯП 1,30
8 0:5 1,45 ЯП
8

Ут Б

10 / 14 → 10 5:0 Уд 1,30
16 / 12 → 12 0:5 сн.вр. 0,00
12 1:4 3,00
7 0:5 1,37 Уд
7

Главный судья, ВК Е.И. Ивашутин

Главный секретарь, ВК А.Ю. Плаутина

Всероссийские соревнования "На призы МВД России"
среди мужчин по рукопашному бою
(СМ № 2100570021050282 в ЕКП Минспорта на 2026 год)

12-15.11.2026 г. Орел

ПРОТОКОЛ ЛИЧНЫХ РЕЗУЛЬТАТОВ

мужчины весовая категория **67** кг **16** чел.

Место	№ жр	Фамилия, имя, отчество	ФО	Субъект РФ	Разряд (звание)	Дата рождения	Тренер
1	1	ИЛАЛОВ Аслан Русланович	МОС	г. Москва	МС	18.02.2007	Ефременко МА
2	16	АХМЕТОВ Тембулат Муратович	СПб	г. Санкт-Петербург	КМС	19.05.2005	Хыбыртов РБ Шахваледов МН
3	2	ПЕТРОВ Илья Александрович	ЮФО	Краснодарский край	КМС	28.06.2007	Стрига ОН
3	12	КАРДАНОВ Дамир Заурович	ЮФО	Волгоградская область	1 р.	30.09.2006	Исаев РА
5	9	ПЕРШИН Данил Владимирович	ЦФО	Белгородская область	1 р.	22.07.2006	Афонин РЕ
5	7	ТОЛМАЧЕВ Иван Евгеньевич	ЦФО	Орловская область	1 р.	12.01.2004	Гаголкин АБ
7-8	15	ЛАГУТКИН Алексей Сергеевич	ЦФО	Брянская область	1 р.	07.10.2006	Гусейнов ГШО
7-8	14	СИРОТКИН Даниил Иванович	ЦФО	Ивановская область	1 р.	16.05.2003	Захаров ОА
9-12	13	НИКИШКИН Александр Геннадьевич	ЮФО	Волгоградская область	КМС	15.02.2000	Толмасов РА
9-12	11	САГЫНДЫКОВ Дияз Даниярович	ПФО	Оренбургская область	1 р.	26.09.2006	Киреев ИМ
9-12	10	МУРИН Артем Денисович	ПФО	Нижегородская область	1 р.	22.04.2007	Волков АН
9-12	8	АХМАДОВ Дени Сайд-Ахмедович	МОС	г. Москва	1 р.	11.12.2002	Назранов ИА
13-16	5	КУЛЕШ Дмитрий Витальевич	СФО	Красноярский край	1 р.	02.08.2006	Микитич МИ
13-16	3	БАГОМЕДОВ Магомед Рабазанович	ЦФО	Тульская область	МС	28.06.2003	Вартеванян АМ
13-16	6	ЗВОНОВСКИЙ Иван Леонидович	ЮФО	Волгоградская область	МС	16.04.2003	Толмасов РА
13-16	4	ЯНТУРИН Тимур Садырович	ПФО	Оренбургская область	1 р.	31.08.1994	Крылов ЕЮ

Главный судья, ВК Е.И. Ивашутин

Главный секретарь, ВК А.Ю. Плаутина

Всероссийские соревнования "На призы МВД России"
среди мужчин по рукопашному бою
(СМ № 2100570021050282 в ЕКП Минспорта на 2026 год)

12-15.11.2026 г. Орел

ПРОТОКОЛ ХОДА СОРЕВНОВАНИЙ

мужчины весовая категория **67** кг **16** чел.

А

1	ИЛАЛОВ Аслан	МС 18.02.2007	МОС г. Москва
9	ПЕРШИН Данил	1 р. 22.07.2006	ЦФО Белгородская область
5	КУЛЕШ Дмитрий	1 р. 02.08.2006	СФО Красноярский край
13	НИКИШКИН Александр	КМС 15.02.2000	ЮФО Волгоградская область
3	БАГОМЕДОВ Магомед	МС 28.06.2003	ЦФО Тульская область
11	САГЫНДЫКОВ Дияз	1 р. 26.09.2006	ПФО Оренбургская область
7	ТОЛМАЧЕВ Иван	1 р. 12.01.2004	ЦФО Орловская область
15	ЛАГУТКИН Алексей	1 р. 07.10.2006	ЦФО Брянская область

Б

2	ПЕТРОВ Илья	КМС 28.06.2007	ЮФО Краснодарский край
10	МУРИН Артем	1 р. 22.04.2007	ПФО Нижегородская область
6	ЗВОНОВСКИЙ Иван	МС 16.04.2003	ЮФО Волгоградская область
14	СИРОТКИН Даниил	1 р. 16.05.2003	ЦФО Ивановская область
4	ЯНТУРИН Тимур	1 р. 31.08.1994	ПФО Оренбургская область
12	КАРДАНОВ Дамир	1 р. 30.09.2006	ЮФО Волгоградская область
8	АХМАДОВ Дени	1 р. 11.12.2002	МОС г. Москва
16	АХМЕТОВ Тембулат	КМС 19.05.2005	СПб г. Санкт-Петербург

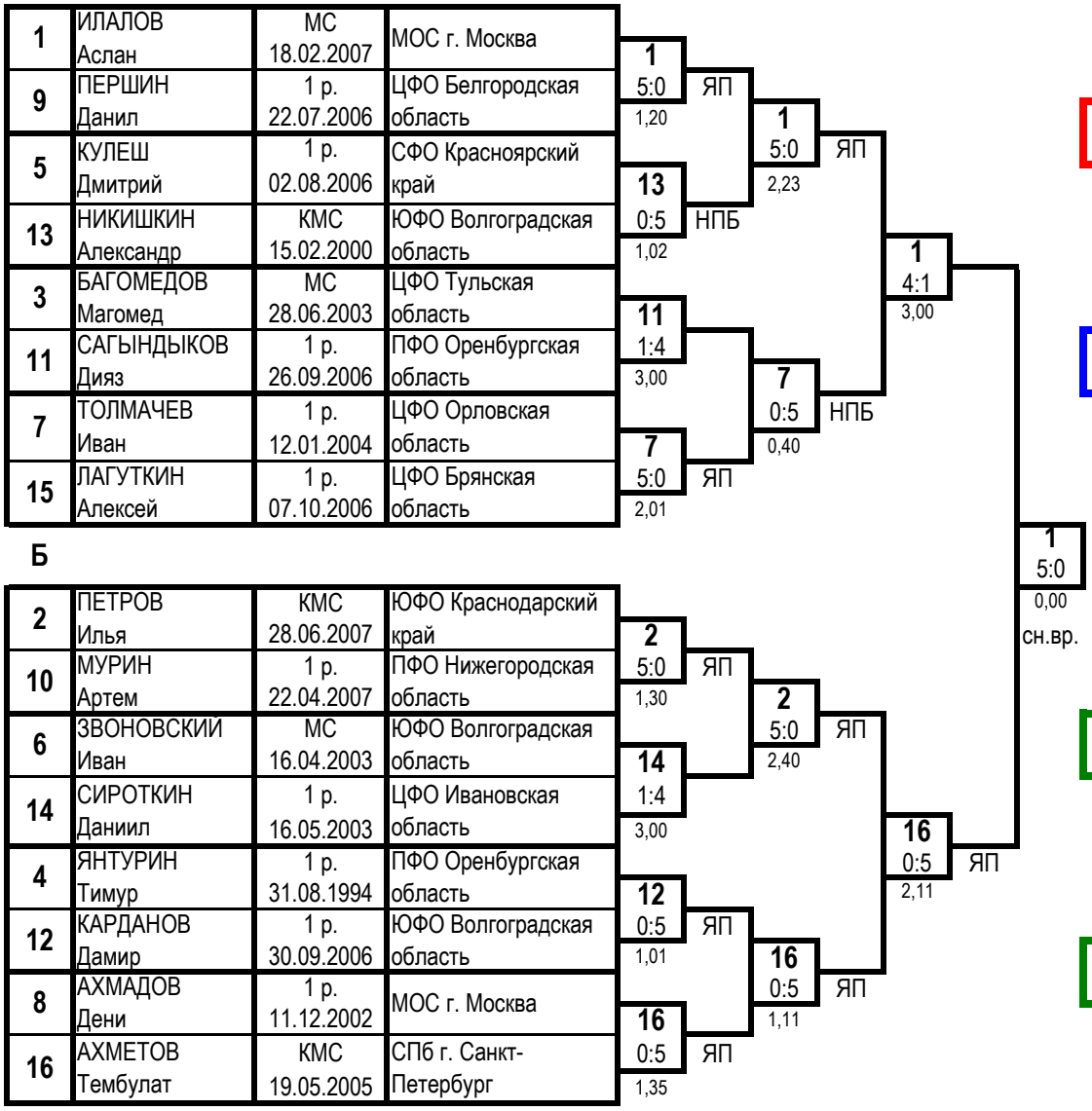

1 место
ИЛАЛОВ Аслан
г. Москва

2 место
АХМЕТОВ Тембулат
г. Санкт-Петербург

3 место
ПЕТРОВ Илья
Краснодарский край

3 место
КАРДАНОВ Дамир
Волгоградская область

Ут А

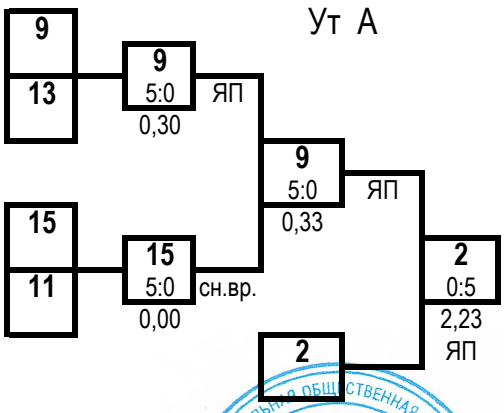

Ут Б

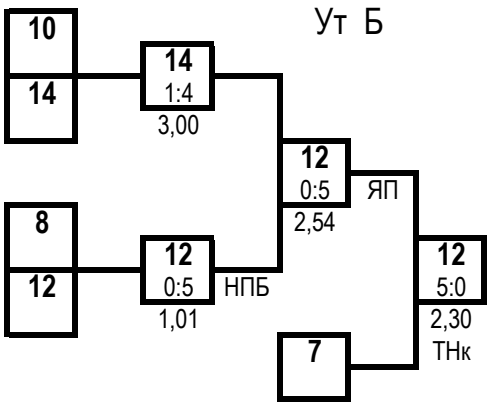

Главный судья, ВК Е.И. Ивашутин

Главный секретарь, ВК А.Ю. Плаутина

Всероссийские соревнования "На призы МВД России"

среди мужчин по рукопашному бою

(СМ № 2100570021050282 в ЕКП Минспорта на 2026 год)

12-15.11.2026 г. Орел

ПРОТОКОЛ ЛИЧНЫХ РЕЗУЛЬТАТОВ

мужчины весовая категория **73** кг **16** чел.

Место	№ жр	Фамилия, имя, отчество	ФО	Субъект РФ	Разряд (звание)	Дата рождения	Тренер
1	16	БУЦИЛИН Евгений Евгеньевич	ЦФО	Липецкая область	1 р.	21.12.1995	Моргачев КВ
2	15	ИКАЕВ Георгий Маратович	СПб	г. Санкт-Петербург	КМС	18.12.2007	Абрамов ДЮ Хыбыртов РБ
3	2	ЕВКУРОВ Абдула Рамазанович	ЮФО	Краснодарский край	КМС	12.01.2007	Стрига ОН
3	1	КУЗИН Вадим Викторович	МОС	г. Москва	МС	23.10.1992	Ефременко МА
5	5	МАГОМЕДАЛИЕВ Магомед Омарович	СКФО	Республика Дагестан	1 р.	22.04.2006	Исаев РА
5	6	АБУБАКАРОВ Шовкад Нурмагамедович	СКФО	Чеченская Республика	МС	19.08.2005	Каримов РБ
7-8	11	ПЕТРУНИН Семен Алексеевич	ЦФО	Орловская область	1 р.	17.02.2007	Губанов ЭВ
7-8	12	ГАДИКАСУМОВ Тажитдин Камалович	СКФО	Республика Дагестан	1 р.	18.10.2006	Киреев ИМ
9-12	9	КИПЧАКБАЕВ Тимур Илдарович	ПФО	Оренбургская область	1 р.	26.04.1995	Крылов ЕЮ
9-12	7	КУДРЯШОВ Виктор Викторович	ПФО	Нижегородская область	1 р.	02.01.1998	Волков АН
9-12	10	СУШКИН Максим Павлович	ЦФО	Белгородская область	1 р.	21.12.2007	Афонин РЕ
9-12	8	СТЕПАНЧУК Кирилл Юрьевич	СЗФО	Вологодская область	1 р.	10.11.2006	Волков АН
13-16	13	АРЫГОВ Эмил Вахид оглы	ЮФО	Астраханская область	1 р.	19.12.1992	Попов АН
13-16	3	ТИМОФЕЕВ Егор Геннадьевич	СФО	Красноярский край	1 р.	29.12.2007	Микитич МИ
13-16	14	БЕЛОГУРОВ Роман Алексеевич	ЮФО	Волгоградская область	КМС	19.06.1991	Толмасов РА
13-16	4	ЦОМАЕВ Игорь Владиславович	СФО	Красноярский край	1 р.	28.07.2007	Микитич МИ

Главный судья, ВК Е.И. Ивашутин

Главный секретарь, ВК А.Ю. Плаутина

Всероссийские соревнования "На призы МВД России"
среди мужчин по рукопашному бою
(СМ № 2100570021050282 в ЕКП Минспорта на 2026 год)

12-15.11.2026 г. Орел

ПРОТОКОЛ ХОДА СОРЕВНОВАНИЙ

мужчины весовая категория **73** кг **16** чел.

А

1	КУЗИН Вадим	МС 23.10.1992	МОС г. Москва
9	КИПЧАКБАЕВ Тимур	1 р. 26.04.1995	ПФО Оренбургская область
5	МАГОМЕДАЛИЕВ Магомед	1 р. 22.04.2006	СКФО Республика Дагестан
13	АРЫГОВ Эмил	1 р. 19.12.1992	ЮФО Астраханская область
3	ТИМОФЕЕВ Егор	1 р. 29.12.2007	СФО Красноярский край
11	ПЕТРУНИН Семен	1 р. 17.02.2007	ЦФО Орловская область
7	КУДРЯШОВ Виктор	1 р. 02.01.1998	ПФО Нижегородская область
15	ИКАЕВ Георгий	КМС 18.12.2007	СПб г. Санкт-Петербург

Б

2	ЕВКУРОВ Абдула	КМС 12.01.2007	ЮФО Краснодарский край
10	СУШКИН Максим	1 р. 21.12.2007	ЦФО Белгородская область
6	АБУБАКАРОВ Шовкад	МС 19.08.2005	СКФО Чеченская Республика
14	БЕЛОГУРОВ Роман	КМС 19.06.1991	ЮФО Волгоградская область
4	ЦОМАЕВ Игорь	1 р. 28.07.2007	СФО Красноярский край
12	ГАДИКАСУМОВ Тажитдин	1 р. 18.10.2006	СКФО Республика Дагестан
8	СТЕПАНЧУК Кирилл	1 р. 10.11.2006	СЗФО Вологодская область
16	БУЦИЛИН Евгений	1 р. 21.12.1995	ЦФО Липецкая область

1 место
БУЦИЛИН Евгений
Липецкая область

2 место
ИКАЕВ Георгий
г. Санкт-Петербург

3 место
ЕВКУРОВ Абдула
Краснодарский край

3 место
КУЗИН Вадим
г. Москва

Ут А

9 / 5 → 5 (0:5, 0,00) сн.вр.
7 / 11 → 11 (2:3, 3,00)
5 (5:0, 1,30) ЯП
2 (1:4, 5,00)
2

Ут Б

10 / 6 → 6 (0:5, 1,48) ЯП
8 / 12 → 12 (0:5, 2,37) ЯП
6 (3:2, 3,00)
1 (0:5, 4,14) ЯП
1

Главный судья, ВК Е.И. Ивашутин

Главный секретарь, ВК А.Ю. Плаутина

Всероссийские соревнования "На призы МВД России"
среди мужчин по рукопашному бою
(СМ № 2100570021050282 в ЕКП Минспорта на 2026 год)

12-15.11.2026 г. Орел

ПРОТОКОЛ ЛИЧНЫХ РЕЗУЛЬТАТОВ

мужчины весовая категория **80** кг **18** чел.

Место	№ жр	Фамилия, имя, отчество	ФО	Субъект РФ	Разряд (звание)	Дата рождения	Тренер
1	10	БОРЗОВ Игорь Игоревич	МОС	г. Москва	КМС	24.10.2003	Ефременко МА
2	9	АБРЕКОВ Рамиль Таймуразович	ЮФО	Краснодарский край	КМС	17.07.2005	Стрига ОН
3	13	АЙТКАЗИЕВ Достан Амирович	ЮФО	Волгоградская область	МС	14.06.1998	Толмасов РА
3	12	ШИНТЛЕУОВ Темирлан Айратович	ПФО	Республика Башкортостан	1 р.	09.11.2006	Киреев ИМ
5	16	ХОХЛИН Артем Александрович	СЗФО	Ленинградская область	КМС	23.08.2005	Гамидуллаев РИ
5	3	САЛАМАТОВ Камил Жанатович	ЮФО	Волгоградская область	1 р.	06.05.2006	Исаев РА
7-8	15	ТРУШКО Сергей Андреевич	СПб	г. Санкт-Петербург	1 р.	09.03.2005	Гамидуллаев РИ
7-8	2	БЕЛЯЕВ Олег Игоревич	ЦФО	Белгородская область	1 р.	03.08.2007	Афонин РЕ
9-12	1	БЕДОЕВ Батраз Аликович	СКФО	Республика Северная Осетия-Алания	1 р.	04.05.1999	Назранов ИА
9-12	11	НАКЛЕСКИН Денис Владимирович	ЦФО	Липецкая область	1 р.	11.05.2001	Моргачев КВ
9-12	14	МАМЕДОВ Мурад Эльмурадович	ЦФО	Орловская область	1 р.	22.07.2002	Гаголкин АБ
9-12	8	ОРИШЕВ Азамат Анзорович	СКФО	Кабардино-Балкарская Республика	1 р.	25.12.1996	Верещагин АС
13-16	5	ЕРДЕНКОВ Никита Германович	ЦФО	Орловская область	1 р.	29.11.2005	Губанов ЭВ
13-16	7	ВАРТЕВАНЯН Артур Мартиросович	ЦФО	Тульская область	МСМК	13.06.1992	Вартеванян АМ
13-16	6	ЯШКОВ Кирилл Анатольевич	ПФО	Нижегородская область	1 р.	21.05.2008	Волков АН
13-16	4	КУПЦОВ Артем Иванович	МОС	г. Москва	1 р.	09.09.2004	Захаров ОА
17-18	17	ЖАМАНБАЕВ Амир Мейрамбаевич	ПФО	Оренбургская область	1 р.	26.12.1999	Крылов ЕЮ
17-18	18	МОРГАЧЕВ Константин Витальевич	ЦФО	Липецкая область	МС	04.01.1984	Моргачев КВ

Главный судья, ВК Е.И. Ивашутин

Главный секретарь, ВК А.Ю. Плаутина

Всероссийские соревнования "На призы МВД России" среди мужчин по рукопашному бою

мужчины **18** чел.

12-15.11.2026

ПРОТОКОЛ ХОДА СОРЕВНОВАНИЙ

г. Орел

весовая категория **80** кг

А					Б
1	БЕДОЕВ Батраз	1 р. 04.05.1999	СКФО Республика Северная Осетия-Алания	БЕЛЯЕВ Олег	1 р. 03.08.2007	ЦФО Белгородская область	2
17	ЖАМАНБАЕВ Амир	1 р. 26.12.1999	ПФО Оренбургская область	МОРГАЧЕВ Константин	МС 04.01.1984	ЦФО Липецкая область	18
9	АБРЕКОВ Рамиль	КМС 09.08.2003	ЮФО Краснодарский край	БОРЗОВ Игорь	КМС 24.10.2003	МОС г. Москва	10
25							26
5	ЕРДЕНКОВ Никита	1 р. 29.11.2005	ЦФО Орловская область	ЯШКОВ Кирилл	1 р. 21.05.2008	ПФО Нижегородская область	6
21							22
13	АЙТКАЗИЕВ Достан	МС 14.06.1998	ЮФО Волгоградская область	МАМЕДОВ Мурад	1 р. 22.07.2002	ЦФО Орловская область	14
29							30
3	САЛАМАТОВ Камил	1 р. 06.05.2006	ЮФО Волгоградская область	КУПЦОВ Артем	1 р. 09.09.2004	МОС г. Москва	4
19							20
11	НАКЛЕСКИН Денис	1 р. 11.05.2001	ЦФО Липецкая область	ШИНТЛЕУОВ Темирлан	1 р. 09.11.2006	ПФО Республика Башкортостан	12
27							28
7	ВАРТЕВАНЯН Артур	МСМК 13.06.1992	ЦФО Тульская область	ОРИШЕВ Азамат	1 р. 25.12.1996	СКФО Кабардино-Балкарская Республика	8
23							24
15	ТРУШКО Сергей	1 р. 09.03.2005	СПб г. Санкт-Петербург	ХОХЛИН Артем	КМС 23.08.2005	СЗФО Ленинградская область	16
31							32

Ут А

1 5:0 2,10 ЯП; 9 0:5 0,10 ОПБ; 9 4:1 3,00; 13 1:4 3,00; 3 5:0 2,28 Уд; 15 0:5 0,12 ОПБ; 3 4:1 3,00

Ут Б

1 13 0:5 0,21 ОПБ; 13 5:0 2,06 ЯП; 13 5:0 0.41 ОПБ; 15 0:5 1,25 ЯП; 9 5:0 1,20 ЯП; 10 5:0 2,05 ОПБ; 2 5:0 1,25 НПБ; 12 0:5 2,28 ЯП; 12 5:0 4,53 ЯП; 12 0:5 0,59 ЯП

1 место
БОРЗОВ Игорь
г. Москва

2 место
АБРЕКОВ Рамиль
Краснодарский край

3 место
АЙТКАЗИЕВ Достан
Волгоградская область

3 место
ШИНТЛЕУОВ Темирлан
Республика Башкортостан

сн.вр. 10 5:0 0,00; 10 0:5 2,11 ЯП; 14 1:4 3,00; 16 1:4 3,00; 12 0:5 1,15 ЯП; 16 0:5 0,43 ЯП; 2 5:0 2,35 ЯП

Главный судья, ВК Е.И. Ивашутин

Главный секретарь, ВК А.Ю. Плаутина

РЕГИОНАЛЬНАЯ ОБЩЕСТВЕННАЯ ОРГАНИЗАЦИЯ * ОГРН 1255700001171 * ИНН 5700013244 * ФЕДЕРАЦИЯ РУКОПАШНОГО БОЯ ОРЛОВСКОЙ ОБЛАСТИ * Российская Федерация, г. Орёл * ФРБ ОРЛОВСКОЙ ОБЛАСТИ

Всероссийские соревнования "На призы МВД России"

среди мужчин по рукопашному бою

(СМ № 2100570021050282 в ЕКП Минспорта на 2026 год)

12-15.11.2026 г. Орел

ПРОТОКОЛ ЛИЧНЫХ РЕЗУЛЬТАТОВ

мужчины весовая категория **88** кг **11** чел.

Место	№ жр	Фамилия, имя, отчество	ФО	Субъект РФ	Разряд (звание)	Дата рождения	Тренер
1	6	РЕШЕТИЛЕНКО Сергей Григорьевич	ЮФО	Волгоградская область	МС	10.07.2002	Толмасов РА
2	3	КЯЗЫМОВ Хаял Илгар оглы	ЦФО	Московская область	1 р.	30.08.1996	Назранов ИА
3	1	ХАЙБУЛАЕВ Сидик Юсупович	ЦФО	Белгородская область	1 р.	09.09.2005	Афонин РЕ
3	5	АХМАДОВ Билал Хаважевич	ЮФО	Краснодарский край	КМС	25.10.2005	Стрига ОН
5	8	МАЛЮЩЕНКО Дмитрий Дмитриевич	ЦФО	Орловская область	1 р.	16.04.2000	Гаголкин АБ
5	10	ЛОБОВ Арсений Евгеньевич	МОС	г.Москва	1 р.	06.04.2006	Захаров ОА
7-8	11	ШИЛЕКБАЕВ Руслан Сергеевич	ПФО	Республика Башкортостан	1 р.	09.09.2007	Киреев ИМ
7-8	4	КУТИЩЕВ Алексей Юрьевич	ЦФО	Воронежская область	1 р.	05.09.1987	Верещагин АС
9	7	ГУСЕЙНОВ Гасанали Шахсен оглы	ЦФО	Брянская область	КМС	07.12.1994	Гусейнов ГШО
10-11	9	РАМАЗАНОВ Абдулнасир Идрисович	ЮФО	Астраханская область	1 р.	07.02.1993	Попов АН
10-11	2	НАГУМАНОВ Аслан Русланович	ПФО	Оренбургская область	1 р.	23.09.2002	Крылов ЕЮ

Главный судья, ВК Е.И. Ивашутин

Главный секретарь, ВК А.Ю. Плаутина

Всероссийские соревнования "На призы МВД России"
среди мужчин по рукопашному бою
(СМ № 2100570021050282 в ЕКП Минспорта на 2026 год)

12-15.11.2026 г. Орел

ПРОТОКОЛ ХОДА СОРЕВНОВАНИЙ

мужчины весовая категория **88** кг **11** чел.

А

1	ХАЙБУЛАЕВ Сидик	1 р. 09.09.2005	ЦФО Белгородская область
9	РАМАЗАНОВ Абдулнасир	1 р. 07.02.1993	ЮФО Астраханская область
5	АХМАДОВ Билал	КМС 25.10.2005	ЮФО Краснодарский край
13			
3	КЯЗЫМОВ Хаял	1 р. 30.08.1996	ЦФО Московская область
11	ШИЛЕКБАЕВ Руслан	1 р. 09.09.2007	ПФО Республика Башкортостан
7	ГУСЕЙНОВ Гасанали	КМС 07.12.1994	ЦФО Брянская область
15			

Б

2	НАГУМАНОВ Аслан	1 р. 23.09.2002	ПФО Оренбургская область
10	ЛОБОВ Арсений	1 р. 06.04.2006	МОС г.Москва
6	РЕШЕТИЛЕНКО Сергей	МС 10.07.2002	ЮФО Волгоградская область
14			
4	КУТИЩЕВ Алексей	1 р. 05.09.1987	ЦФО Воронежская область
12			
8	МАЛЮЩЕНКО Дмитрий	1 р. 16.04.2000	ЦФО Орловская область
16			

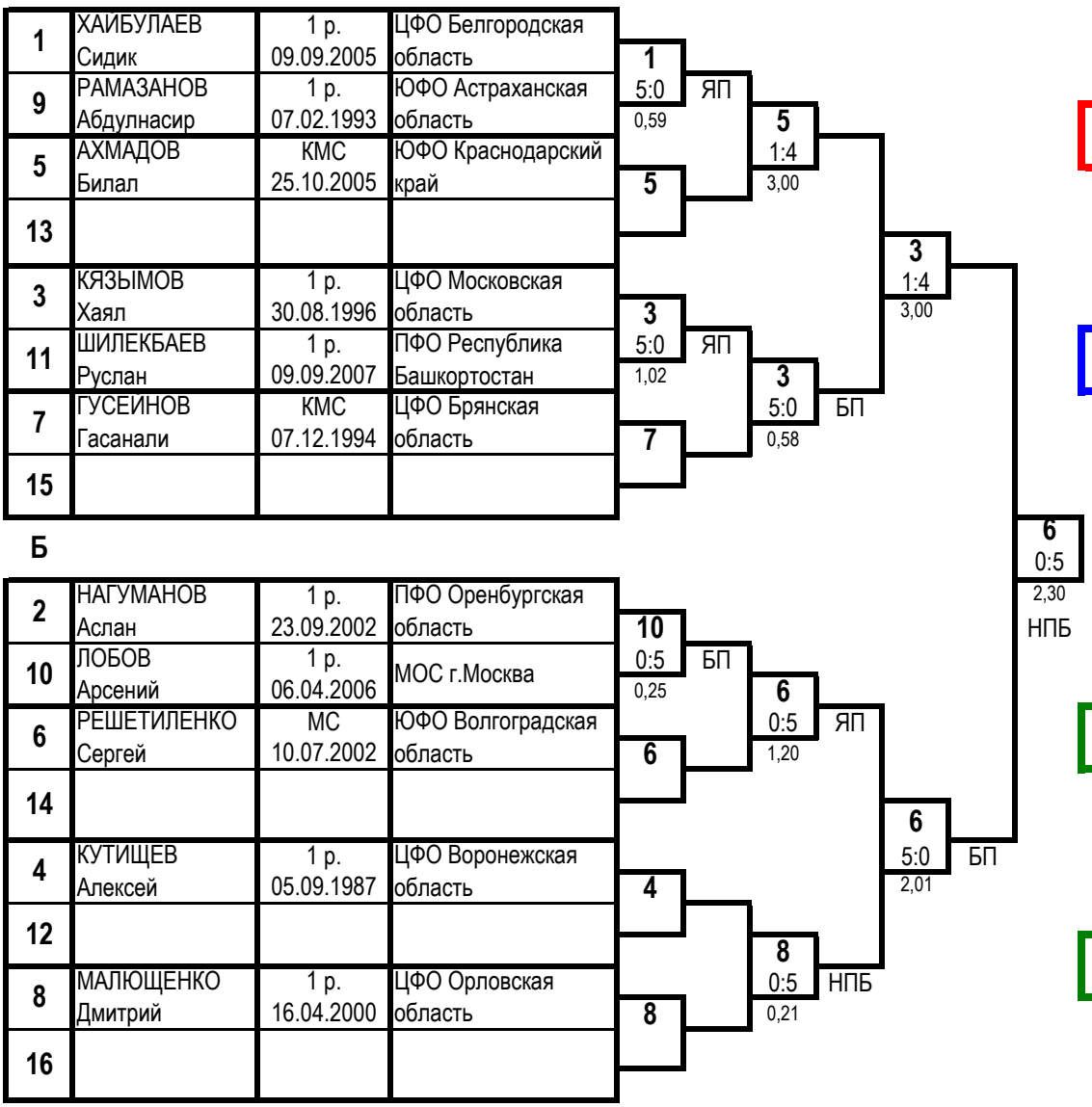

1 место

РЕШЕТИЛЕНКО Сергей

Волгоградская область

2 место

КЯЗЫМОВ Хаял

Московская область

3 место

ХАЙБУЛАЕВ Сидик

Белгородская область

3 место

АХМАДОВ Билал

Краснодарский край

Ут А

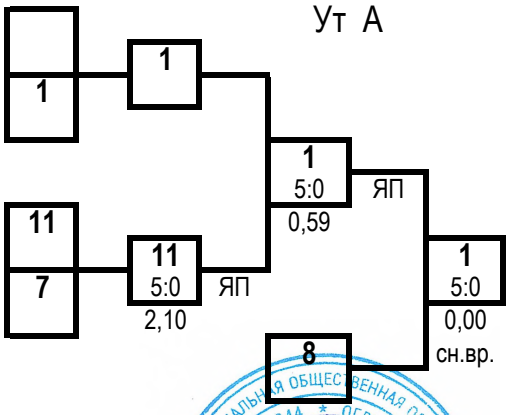

Ут Б

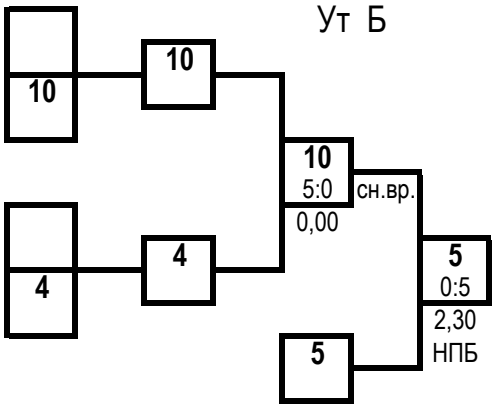

Главный судья, ВК Е.И. Ивашутин

Главный секретарь, ВК А.Ю. Плаутина

Всероссийские соревнования "На призы МВД России"

среди мужчин по рукопашному бою

(СМ № 2100570021050282 в ЕКП Минспорта на 2026 год)

12-15.11.2026 г. Орел

ПРОТОКОЛ ЛИЧНЫХ РЕЗУЛЬТАТОВ

мужчины весовая категория **97** кг **11** чел.

Место	№ жр	Фамилия, имя, отчество	ФО	Субъект РФ	Разряд (звание)	Дата рождения	Тренер
1	5	СТУКАЛО Михаил Михайлович	ЮФО	Краснодарский край	КМС	27.05.2002	Стрига ОН
2	6	ФЕДОСЕЕВ Климент Валерьевич	МОС	г. Москва	КМС	17.11.2007	Каркаев ОМ
3	4	САГОВ Мухамед Джабраилович	ЦФО	Орловская область	1 р.	31.07.2005	Губанов ЭВ
3	3	ПАНАСЕНКО Валерий Владимирович	ЮФО	Волгоградская область	КМС	09.12.1990	Толмасов РА
5	7	ПАРУШКИН Артем Алексеевич	ЦФО	Орловская область	МС	04.02.2001	Гаголкин АБ
5	2	СЕРГЕЕВ Федор Константинович	ЦФО	Белгородская область	1 р.	02.04.2004	Афонин РЕ
7-8	1	ГЛАЗЬЕВ Игорь Вячеславович	ЦФО	Воронежская область	1 р.	19.04.1988	Верещагин АС
7-8	8	ЕРОХИН Николай Николаевич	ЮФО	Волгоградская область	КМС	01.10.1999	Толмасов РА
9	11	ГУЛЯЕВ Кирилл Алексеевич	СПб	г. Санкт-Петербург	1 р.	30.11.2004	Гамидуллаев РИ
10-11	9	БОГОМОЛОВ Никита Сергеевич	МОС	г. Москва	1 р.	15.07.2003	Захаров ОА
10-11	10	НИКОЛАЕВ Лаврентий Романович	СПб	г. Санкт-Петербург	1 р.	11.09.2008	Гамидуллаев РИ

Главный судья, ВК Е.И. Ивашутин

Главный секретарь, ВК А.Ю. Плаутина

Всероссийские соревнования "На призы МВД России"
среди мужчин по рукопашному бою
(СМ № 2100570021050282 в ЕКП Минспорта на 2026 год)

12-15.11.2026 г. Орел

ПРОТОКОЛ ХОДА СОРЕВНОВАНИЙ

мужчины весовая категория **97** кг **11** чел.

А

1	ГЛАЗЬЕВ Игорь	1 р. 19.04.1988	ЦФО Воронежская область
9	БОГОМОЛОВ Никита	1 р. 15.07.2003	МОС г. Москва
5	СТУКАЛО Михаил	КМС 27.05.2002	ЮФО Краснодарский край
13			
3	ПАНАСЕНКО Валерий	КМС 09.12.1990	ЮФО Волгоградская область
11	ГУЛЯЕВ Кирилл	1 р. 30.11.2004	СПб г. Санкт-Петербург
7	ПАРУШКИН Артем	МС 04.02.2001	ЦФО Орловская область
15			

Б

2	СЕРГЕЕВ Федор	1 р. 02.04.2004	ЦФО Белгородская область
10	НИКОЛАЕВ Лаврентий	1 р. 11.09.2008	СПб г. Санкт-Петербург
6	ФЕДОСЕЕВ Климент	КМС 17.11.2007	МОС г. Москва
14			
4	САГОВ Мухамед	1 р. 31.07.2005	ЦФО Орловская область
12			
8	ЕРОХИН Николай	КМС 01.10.1999	ЮФО Волгоградская область
16			

1 5:0 2,40 ЯП
5
5 0:5 1,30 ЯП
3 5:0 0,11 ОПБ
7
3 4:1 3,00
5 3:2 3,00
2 5:0 1,18 ЯП
6
6 1:4 3,00
4
8
4 5:0 0,11 НПБ
6 4:1 3,00
5 4:1 5,00

1 место

СТУКАЛО Михаил
Краснодарский край

2 место

ФЕДОСЕЕВ Климент
г. Москва

3 место

САГОВ Мухамед
Орловская область

3 место

ПАНАСЕНКО Валерий
Волгоградская область

Ут А

1
1
11
7
7 0:5 0,00 сн.вр.
7 1:4 3,00
4
4 0:5 2,30 Уд

Ут Б

2
2
12
8
8
2 5:0 0,00 сн.вр.
3
3 0:5 1,35 ЯП

Главный судья, ВК Е.И. Ивашутин

Главный секретарь, ВК А.Ю. Плаутина

Всероссийские соревнования "На призы МВД России"

среди мужчин по рукопашному бою

(СМ № 2100570021050282 в ЕКП Минспорта на 2026 год)

12-15.11.2026 г. Орел

ПРОТОКОЛ ЛИЧНЫХ РЕЗУЛЬТАТОВ

мужчины весовая категория **97+** кг **11** чел.

Место	№ жр	Фамилия, имя, отчество	ФО	Субъект РФ	Разряд (звание)	Дата рождения	Тренер
1	6	МУЗАЕВ Албек Аламович	СКФО	Чеченская Республика	МС	15.09.2003	Каримов РБ
2	1	КАРАВАЕВ Александр Игоревич	ЦФО	Липецкая область	1 р.	29.06.2002	Моргачев КВ
3	7	ГРЕЧИХИН Никита Алексеевич	МОС	г. Москва	КМС	10.07.2006	Ефременко МА
3	8	ЧЕРТУШКИН Владимир Вячеславович	МОС	г. Москва	1 р.	13.08.2005	Захаров ОА
5	4	МАСЛЁНКИН Александр Владимирович	ЦФО	Орловская область	1 р.	02.01.2006	Губанов ЭВ
5	3	КОСТАНЯН Валерий Арменович	ПФО	Оренбургская область	1 р.	18.10.2004	Крылов ЕЮ
7-8	5	САУТИЕВ Магомед Асланович	ЮФО	Волгоградская область	1 р.	03.01.2007	Исаев РА
7-8	2	ЧИЖЕВСКИЙ Владислав Сергеевич	ЦФО	Воронежская область	1 р.	16.03.2001	Верещагин АС
9-10	9	КОРНЕЕВ Дмитрий Игоревич	МОС	г. Москва	1 р.	09.10.2003	Захаров ОА
9-10	11	СОРОКИН Андрей Сергеевич	ЦФО	Воронежская область	1 р.	23.04.2000	Верещагин АС
11	10	ШАБАЕВ Абдул-Магомед Адланович	ЮФО	Астраханская область	1 р.	18.04.2000	Попов АН

Главный судья, ВК Е.И. Ивашутин

Главный секретарь, ВК А.Ю. Плаутина

Всероссийские соревнования "На призы МВД России"
среди мужчин по рукопашному бою
(СМ № 2100570021050282 в ЕКП Минспорта на 2026 год)

12-15.11.2026 г. Орел

ПРОТОКОЛ ХОДА СОРЕВНОВАНИЙ

мужчины весовая категория **97+** кг **11** чел.

А

1	КАРАВАЕВ Александр	1 р. 29.06.2002	ЦФО Липецкая область
9	КОРНЕЕВ Дмитрий	1 р. 09.10.2003	МОС г. Москва
5	САУТИЕВ Магомед	1 р. 03.01.2007	ЮФО Волгоградская область
13			
3	КОСТАНЯН Валерий	1 р. 18.10.2004	ПФО Оренбургская область
11	СОРОКИН Андрей	1 р. 23.04.2000	ЦФО Воронежская область
7	ГРЕЧИХИН Никита	КМС 10.07.2006	МОС г. Москва
15			

Б

2	ЧИЖЕВСКИЙ Владислав	1 р. 16.03.2001	ЦФО Воронежская область
10	ШАБАЕВ Абдул-Магомед	1 р. 18.04.2000	ЮФО Астраханская область
6	МУЗАЕВ Албек	МС 15.09.2003	СКФО Чеченская Республика
14			
4	МАСЛЕНКИН Александр	1 р. 02.01.2006	ЦФО Орловская область
12			
8	ЧЕРТУШКИН Владимир	1 р. 13.08.2005	МОС г. Москва
16			

1 — 5:0 — 1,01 — ЯП
5
1 — 4:1 — 3,00
3 — 4:1 — 3,00
7
3 — 4:1 — 3,00
1 — 4:1 — 3,00
2 — 4:1 — 3,00
6
6 — 0:5 — 1,02 — ОПБ
4 — 5:0 — 1,30 — ПС
8
6 — 5:0 — 0,12 — ОПБ
6 — 0:5 — 4,10 — ЯП

1 место
МУЗАЕВ Албек
Чеченская Республика

2 место
КАРАВАЕВ Александр
Липецкая область

3 место
ГРЕЧИХИН Никита
г. Москва

3 место
ЧЕРТУШКИН Владимир
г. Москва

Ут А

9
5
5 — 0:5 — 0,40 — БП
11
7
7 — 0:5 — 0,00 — сн.вр.
7 — 0:5 — 2,22 — ЯП
4
7 — 5:0 — 0,00 — сн.вр.

Ут Б

2
2
8
8
8 — 0:5 — 1,00 — БП
3
8 — 5:0 — 0,30 — БП

Главный судья, ВК Е.И. Ивашутин

Главный секретарь, ВК А.Ю. Плаутина

Всероссийские соревнования "На призы МВД России"
среди мужчин по рукопашному бою
(СМ № 2100570021050282 в ЕКП Минспорта на 2026 год)

12-15.11.2026 **г. Орел**

МЕДАЛЬНЫЙ ЗАЧЕТ

мужчины

Место	Субъект РФ	Итого	золото	серебро	бронза
1	г. Москва	8	3	2	3
2	Краснодарский край	6	2	1	3
3	Липецкая область	3	1	1	1
4	Волгоградская область	5	1	0	4
5	Чеченская Республика	3	1	0	2
6	г. Санкт-Петербург	2	0	2	0
7	Белгородская область	2	0	1	1
8	Московская область	1	0	1	0
9-10	Орловская область	1	0	0	1
9-10	Республика Башкортостан	1	0	0	1
-	Астраханская область	0	0	0	0
-	Брянская область	0	0	0	0
-	Вологодская область	0	0	0	0
-	Воронежская область	0	0	0	0
-	Донецкая Народная Республика	0	0	0	0
-	Ивановская область	0	0	0	0
-	Кабардино-Балкарская Республика	0	0	0	0
-	Красноярский край	0	0	0	0
-	Ленинградская область	0	0	0	0
-	Нижегородская область	0	0	0	0
-	Оренбургская область	0	0	0	0
-	Республика Дагестан	0	0	0	0
-	Республика Северная Осетия-Алания	0	0	0	0
-	Тульская область	0	0	0	0

Главный судья, ВК Е.И. Ивашутин

Главный секретарь, ВК А.Ю. Плаутина

Всероссийские соревнования "На призы МВД России"
среди мужчин по рукопашному бою
(СМ № 2100570021050282 в ЕКП Минспорта на 2026 год)

12-15.11.2026 **г. Орел**

СПИСОК НОКАУТИРОВАННЫХ ИЛИ СНЯТЫХ ПО МЕДИЦИНСКИМ ПОКАЗАНИЯМ СПОРТСМЕНОВ
17.11.2026

1	ГАДЖИЕВ Осман Омарович	12.04.2008	Республика Дагестан	57	Нк
2	ТИМОНИН Назар Игоревич	04.03.2008	Донецкая Народная Республика	57	Нк-Т
3	ТОЛМАЧЕВ Иван Евгеньевич	12.01.2004	Орловская область	67	ТНк

Главный судья, ВК Е.И. Ивашутин

Главный секретарь, ВК А.Ю. Плаутина

Всероссийские соревнования "На призы МВД России"
среди мужчин по рукопашному бою
(СМ № 2100570021050282 в ЕКП Минспорта на 2026 год)

12-15.11.2026 **г. Орел**

Количество субъектов РФ, принимавших участие во всероссийских соревнованиях: **24**

Рейтинг спортсменов по итогам соревнований

№ п/п	Фамилия, Имя Отчество	ФО	Субъект РФ	Дата рождения	Тренер	Возрастная группа	Результат (место)	Баллы
1	БОРЗОВ Игорь Игоревич	МОС	г. Москва	24.10.2003	Ефременко МА	18+	1	20
2	ГРЕЧИХИН Никита Алексеевич	МОС	г. Москва	10.07.2006	Ефременко МА	18+	3	15
3	ИЛАЛОВ Аслан Русланович	МОС	г. Москва	18.02.2007	Ефременко МА	18+	1	20
4	КУЗИН Вадим Викторович	МОС	г. Москва	23.10.1992	Ефременко МА	18+	3	15
5	СОРОКОПУДОВ Родион Александрович	МОС	г. Москва	03.09.2007	Ефременко МА	18+	2	20
6	ФЕДОСЕЕВ Климент Валерьевич	МОС	г. Москва	17.11.2007	Каркаев ОМ	18+	2	20
7	ЧАЙКИН Никита Александрович	МОС	г. Москва	07.03.2004	Ефременко МА	18+	1	20
8	ЧЕРТУШКИН Владимир Вячеславович	МОС	г. Москва	13.08.2005	Захаров ОА	18+	3	15
9	ЛОБОВ Арсений Евгеньевич	МОС	г.Москва	06.04.2006	Захаров ОА	18+	5	10
10	КОСТАНЯН Валерий Арменович	ПФО	Оренбургская область	18.10.2004	Крылов ЕЮ	18+	5	10
11	ШИЛЕКБАЕВ Руслан Сергеевич	ПФО	Республика Башкортостан	09.09.2007	Киреев ИМ	18+	7-8	10
12	ШИНТЛЕУОВ Темирлан Айратович	ПФО	Республика Башкортостан	09.11.2006	Киреев ИМ	18+	3	15
13	ЯНГИРОВ Айнур Юнирович	ПФО	Республика Башкортостан	21.12.2007	Киреев ИМ	18+	5	10
14	ХОХЛИН Артем Александрович	СЗФО	Ленинградская область	23.08.2005	Гамидуллаев РИ	18+	5	10
15	КАРДАНОВ Азамат Заурович	СКФО	Кабардино-Балкарская Респ	06.05.2008	Исаев РА	18+	5	10
16	ГАДЖИЕВ Осман Омарович	СКФО	Республика Дагестан	12.04.2008	Исаев РА	18+	7-8	10
17	ГАДИКАСУМОВ Тажитдин Камалович	СКФО	Республика Дагестан	18.10.2006	Киреев ИМ	18+	7-8	10
18	МАГОМЕДАЛИЕВ Магомед Омарович	СКФО	Республика Дагестан	22.04.2006	Исаев РА	18+	5	10
19	АБАСОВ Муса Мовлаевич	СКФО	Чеченская Республика	16.02.2001	Каримов РБ	18+	3	15
20	АБУБАКАРОВ Шовкад Нурмагамедович	СКФО	Чеченская Республика	19.08.2005	Каримов РБ	18+	5	10
21	АДАЕВ Рахим Арбиевич	СКФО	Чеченская Республика	12.10.2005	Каримов РБ	18+	3	15
22	МУЗАЕВ Албек Аламович	СКФО	Чеченская Республика	15.09.2003	Каримов РБ	18+	1	20
23	АХМЕТОВ Тембулат Муратович	СПб	г. Санкт-Петербург	19.05.2005	Хыбыртов РБ Шахваледов МН	18+	2	20
24	ИКАЕВ Георгий Маратович	СПб	г. Санкт-Петербург	18.12.2007	Абрамов ДЮ Хыбыртов РБ	18+	2	20
25	ТРУШКО Сергей Андреевич	СПб	г. Санкт-Петербург	09.03.2005	Гамидуллаев РИ	18+	7-8	10
26	БЕЛЯЕВ Олег Игоревич	ЦФО	Белгородская область	03.08.2007	Афонин РЕ	18+	7-8	10
27	ВОЛОБУЕВ Владимир Максимович	ЦФО	Белгородская область	17.12.2005	Афонин РЕ	18+	7-8	10
28	ПЕРШИН Данил Владимирович	ЦФО	Белгородская область	22.07.2006	Афонин РЕ	18+	5	10
29	СЕРГЕЕВ Федор Константинович	ЦФО	Белгородская область	02.04.2004	Афонин РЕ	18+	5	10
30	ХАЙБУЛАЕВ Сидик Юсупович	ЦФО	Белгородская область	09.09.2005	Афонин РЕ	18+	3	15
31	ШЕВЫРЕВ Кирилл Алексеевич	ЦФО	Белгородская область	18.12.2006	Афонин РЕ	18+	2	20
32	ЛАГУТКИН Алексей Сергеевич	ЦФО	Брянская область	07.10.2006	Гусейнов ГШО	18+	7-8	10
33	ГЛАЗЬЕВ Игорь Вячеславович	ЦФО	Воронежская область	19.04.1988	Верещагин АС	18+	7-8	10
34	КУТИЩЕВ Алексей Юрьевич	ЦФО	Воронежская область	05.09.1987	Верещагин АС	18+	7-8	10
35	МОСКАЛЕНКО Андрей Алексеевич	ЦФО	Воронежская область	08.10.1984	Верещагин АС	18+	7-8	10
36	ЧИЖЕВСКИЙ Владислав Сергеевич	ЦФО	Воронежская область	16.03.2001	Верещагин АС	18+	7-8	10
37	СИРОТКИН Даниил Иванович	ЦФО	Ивановская область	16.05.2003	Захаров ОА	18+	7-8	10
38	БУЦИЛИН Евгений Евгеньевич	ЦФО	Липецкая область	21.12.1995	Моргачев КВ	18+	1	20
39	КАРАВАЕВ Александр Игоревич	ЦФО	Липецкая область	29.06.2002	Моргачев КВ	18+	2	20
40	ХОФИЗОВ Шамшод Хофизович	ЦФО	Липецкая область	12.05.1994	Моргачев КВ	18+	3	15
41	КЯЗЫМОВ Хаял Илгар оглы	ЦФО	Московская область	30.08.1996	Назранов ИА	18+	2	20
42	АХМЕДОВ Исмаил Вагифович	ЦФО	Орловская область	22.12.2007	Губанов ЭВ	18+	7-8	10
43	ВОРОБЬЕВ Евгений Сергеевич	ЦФО	Орловская область	18.06.1998	Гаголкин АБ	18+	5	10
44	МАЛЮЩЕНКО Дмитрий Дмитриевич	ЦФО	Орловская область	16.04.2000	Гаголкин АБ	18+	5	10
45	МАСЛЁНКИН Александр Владимирович	ЦФО	Орловская область	02.01.2006	Губанов ЭВ	18+	5	10
46	ПАРУШКИН Артем Алексеевич	ЦФО	Орловская область	04.02.2001	Гаголкин АБ	18+	5	10
47	ПЕТРУНИН Семен Алексеевич	ЦФО	Орловская область	17.02.2007	Губанов ЭВ	18+	7-8	10
48	САГОВ Мухамед Джабраилович	ЦФО	Орловская область	31.07.2005	Губанов ЭВ	18+	3	15
49	ТОЛМАЧЕВ Иван Евгеньевич	ЦФО	Орловская область	12.01.2004	Гаголкин АБ	18+	5	10
50	АЙТКАЗИЕВ Достан Амирович	ЮФО	Волгоградская область	14.06.1998	Толмасов РА	18+	3	15
51	ЕРОХИН Николай Николаевич	ЮФО	Волгоградская область	01.10.1999	Толмасов РА	18+	7-8	10
52	КАРДАНОВ Дамир Заурович	ЮФО	Волгоградская область	30.09.2006	Исаев РА	18+	3	15
53	НАГОЕВ Муслим Герианович	ЮФО	Волгоградская область	09.08.2007	Исаев РА	18+	3	15
54	ПАНАСЕНКО Валерий Владимирович	ЮФО	Волгоградская область	09.12.1990	Толмасов РА	18+	3	15
55	РЕШЕТИЛЕНКО Сергей Григорьевич	ЮФО	Волгоградская область	10.07.2002	Толмасов РА	18+	1	20
56	САЛАМАТОВ Камил Жанатович	ЮФО	Волгоградская область	06.05.2006	Исаев РА	18+	5	10
57	САУТИЕВ Магомед Асланович	ЮФО	Волгоградская область	03.01.2007	Исаев РА	18+	7-8	10
58	АБРЕКОВ Рамиль Таймуразович	ЮФО	Краснодарский край	09.08.2003	Стрига ОН	18+	2	20
59	АХМАДОВ Билал Хаважевич	ЮФО	Краснодарский край	25.10.2005	Стрига ОН	18+	3	15
60	ГУРЕЕВ Никита Максимович	ЮФО	Краснодарский край	18.07.2008	Стрига ОН	18+	1	20
61	ЕВКУРОВ Абдула Рамазанович	ЮФО	Краснодарский край	12.01.2007	Стрига ОН	18+	3	15

62	ПЕТРОВ Илья Александрович	ЮФО	Краснодарский край	28.06.2007	Стрига ОН	18+	3	15
63	СТУКАЛО Михаил Михайлович	ЮФО	Краснодарский край	27.05.2002	Стрига ОН	18+	1	20
64	ТИМОНИН Назар Игоревич		Донецкая Народная Республ	04.03.2008	Гамидуллаев РИ	18+	5	10

Главный судья, ВК Е.И. Ивашутин

Главный секретарь, ВК А.Ю. Плаутина