ОБЩЕРОССИЙСКАЯ ФИЗКУЛЬТУРНО-СПОРТИВНАЯ ОБЩЕСТВЕННАЯ ОРГАНИЗАЦИЯ «ВСЕРОССИЙСКАЯ ФЕДЕРАЦИЯ РУКОПАШНОГО БОЯ»

МИНИСТЕРСТВО СПОРТА ТУЛЬСКОЙ ОБЛАСТИ

УПРАВЛЕНИЕ ФИЗИЧЕСКОЙ КУЛЬТУРЫ И СПОРТА АДМИНИСТРАЦИИ ГОРОДА ТУЛА

МБУДО СШ «МЕТАЛЛУРГ»

ТУЛЬСКАЯ РЕГИОНАЛЬНАЯ ОБЩЕСТВЕННАЯ ОРГАНИЗАЦИЯ «ФЕДЕРАЦИЯ РУКОПАШНЫЙ БОЙ»

Всероссийские соревнования среди юношей и девушек 12-13, 14-15, 16-17 лет, юниоров и юниорок 18-21 год по рукопашному бою, посвящённые 85-ой годовщине героической обороны города Тулы в Великой Отечественной войне

(СМ № 2100710021050283 в ЕКП Минспорта на 2026 год)

г. Тула, ул. Санаторная, д.3.
МСК «Тулица» (легкоатлетический манеж)

12-16 ноября 2026 года

Всероссийские соревнования среди юношей и девушек 12-13, 14-15, 16-17 лет,

юниоров и юниорок 18-21 год по рукопашному бою, посвящённые 85-ой годовщине героической обороны города Тулы в Великой Отечественной войне

(СМ № 2100710021050283 в ЕКП Минспорта на 2026 год)

12-16.11.2026 **г.Тула**

ОТЧЕТ ГЛАВНОГО СУДЬИ
о проведении соревнований

1	Наименование соревнований	Всероссийские соревнования среди юношей и девушек 12-13, 14-15, 16-17 лет, юниоров и юниорок 18-21 год по рукопашному бою, посвящённые 85-ой годовщине героической обороны города Тулы в Великой Отечественной войне	
2	Сроки и место проведения	12-16.11.2026 г. Тула, ул. Санаторная, д. 3, МСК "Тулица	
3	Организация, проводящая соревнования	Общероссийская физкультурно-спортивная общественная организация «Всероссийская федерация рукопашного боя»; Министерство спорта Тульской области. Управление физической культуры и спорта администрации города Тула; МБУДО СШ «Металлург»; Тульская региональная общественная организация «Федерация рукопашный бой».	
4	Система и порядок проведения соревнований	Соревнования проводились по системе с разбиением на подгруппы, с выбыванием и утешительными боями от финалистов, третьих мест-два	
		Регламент соревнований:	
		12 ноября	Приезд, размещение спортсменов и команд, подготовка зала к соревнованиям; заседание главной судейской коллегии;
		13 ноября	приезд, размещение спортсменов и команд; заседание главной судейской коллегии; комиссия по допуску участников во всех возрастных группах, взвешивание участников в возрастных группах 12-13, 14-15 лет; жеребьёвка участников соревнований; подведение итогов работы комиссии по допуску, подведение итогов второго дня спортивных соревнований, совещание представителей и судей.
		14 ноября	совещание представителей и судей; предварительные поединки в возрастной группе 12-13 лет; подготовка к церемонии открытия соревнований; торжественная церемония открытия соревнований; предварительные и финальные поединки в возрастной группе 12-13 лет, предварительные поединки в возрастной группе 14-15 лет, взвешивание в возрастной группе 16-17 лет; взвешивание в возрастной группе 18-21 год, жеребьёвка участников соревнований; награждение в возрастной группе 12-13 лет; совещание представителей и судей, подведение итогов третьего дня спортивных соревнований.
		15 ноября	совещание представителей и судей; предварительные и финальные поединки в возрастных группах 14-15, 16-17, 18-21 год; награждение победителей и призёров соревнований; совещание представителей и судей, подведение итогов четвёртого дня спортивных соревнований.
		16 ноября	заседание главной судейской коллегии; выдача итоговых протоколов, отъезд спортсменов и команд.
5	Характеристика и оценка места проведения соревнований, оборудования и инвентаря.	Соревнования проводились в спортивном зале 50х38 метра, на трех коврах размером 12х12 м, с соблюдением зоны безопасности и применением электронного табло. Вентиляция, канализация, освещение, раздевалки, туалетные, умывальные и душевые комнаты в спортивном комплексе находились в рабочем состоянии. В кафе комплекса был достаточный ассортимент продуктов питания, включая горячий чай и кофе.	
6	Пропаганда соревнований	Велась онлайн-трансляция, результаты соревнований освещались во всероссийских и региональных СМИ.	
	Количество зрителей	1000 человек	
7	Участники соревнований	Всего	348
		КМС	31
		1 р.	75
		2 р.	44
		3 р.	48
		1 юн.	80
		2 юн.	30
		3 юн.	40
		Команд	23
8	Спортивная оценка соревнований	Были проведены 403 поединка. Соревнования проведены на хорошем спортивном уровне.	
9	Нарушения дисциплины	Нарушений дисциплины не зафиксировано	
10	Медицинское обслуживание	Медицинское обслуживание проводилось двумя бригадами врачей у ковров.	
11	Общие выводы и предложения по итогам соревнований	Соревнования проведены на хорошем организационном уровне.	
12	Оценка работы судейской коллегии	Судейская коллегия справилась с возложенными на нее обязанностями в полном объеме.	

		Всего	ВК	1К	2К	3К
13	Состав суд. коллегии	33	11	7	8	7

Главный судья, ВК _____Д.М.О.Ахадов

Всероссийские соревнования среди юношей и девушек 12-13, 14-15, 16-17 лет, юниоров и юниорок 18-21 год по рукопашному бою, посвящённые 85-ой годовщине героической обороны города Тулы в Великой Отечественной войне (СМ № 2100710021050283 в ЕКП Минспорта на 2026 год)

12-16.11.2026 **г.Тула**

Список команд

1 г.Москва
2 г. Санкт-Петербург

Приволжский федеральный округ

3 Нижегородская область

Северо-Западный федеральный округ

4 Калининградская область
5 Ленинградская область
6 Псковская область

Северо-Кавказский федеральный округ

7 Республика Дагестан
8 Республика Северная Осетия - Алания
9 Ставропольский край

Сибирский федеральный округ

10 Новосибирская область

Центральный федеральный округ

11 Воронежская область
12 Калужская область
13 Костромская область
14 Курская область
15 Московская область
16 Орловская область
17 Рязанская область
18 Смоленская область
19 Тульская область

Южный федеральный округ

20 Астраханская область
21 Волгоградская область
22 Краснодарский край
23 Ростовская область

Главный судья, ВК _____ Д.М.О.Ахадов

Главный секретарь, ВК _____ М.О. Нагорная

Всероссийские соревнования среди юношей и девушек 12-13, 14-15, 16-17 лет, юниоров и юниорок 18-21 год по рукопашному бою, посвящённые 85-ой годовщине героической обороны города Тулы в Великой Отечественной войне
(СМ № 2100710021050283 в ЕКП Минспорта на 2026 год)

12-16.11.2026 **г.Тула**

Список официальных представителей

№ п/п	Субъект РФ	Фамилия, Имя, Отчество
1	Астраханская область	Ажахмедов Эмиль Рафикович
2	Волгоградская область	Иванов Михаил Петрович
3	Воронежская область	Силантьев Вячеслав Вячеславович
4	г. Москва	Фокина Наталья Витальевна
5	г. Санкт-Петербург	Акопян Гранд Арамаисович
6	Калининградская область	Волков Алексей Павлович
7	Калужская область	Салманов Теймураз Калиевич
8	Костромская область	Кашлыков Олег Владимирович
9	Краснодарский край	Качкин Александр Александрович
10	Курская область	Захарова Дарья Юрьевна
11	Ленинградская область	Лапчук Владислав Сергеевич
12	Московская область	Леонидов Михаил Алексагдрович
13	Нижегородская область	Суроегин Александр Дмитриевич
14	Новосибирская область	Леонов Андрей Александрович
15	Орловская область	Алешкина Наталья Сергеевна
16	Псковская область	Максимов Максим Анатольевич
17	Республика Дагестан	Алиев Зураб Кирамуттинович
18	Республика Северная Осетия - Алания	Кадиев Нариман Казимагомедович
19	Ростовская область	Элибеков Николай Григорьевич
20	Рязанская область	Бутов Александр Иванович
21	Смоленская область	Федорова Александра Дмитриевна
22	Ставропольский край	Ходжаян Давид Эдуардович
23	Тульская область	Багомедов Рабазан Магомедович

Главный судья, ВК _____ Д.М.О.Ахадов

Главный секретарь, ВК _____ М.О. Нагорная

Всероссийские соревнования среди юношей и девушек 12-13, 14-15, 16-17 лет,

юниоров и юниорок 18-21 год по рукопашному бою, посвящённые 85-ой годовщине героической обороны города Тулы в Великой Отечественной войне

(СМ № 2100710021050283 в ЕКП Минспорта на 2026 год)

12-16.11.2026 **г.Тула**

Список судейской коллегии

№ п/п	Фамилия Имя Отчество	Округ	Субъект РФ, город	Категория	Должность	Оценка
1	Ахадов Джавид Марамат оглы	ЦФО	Тульская область, г. Тула	ВК	Главный судья	
2	Нагорная Мария Олеговна	ЮФО	Астраханская область, г.Астрахань	ВК	Главный секретарь	5
3	Аветисян Мхитар Анушаванович	ЮФО	Ростовская область, г. Шахты	ВК	Зам.главного судьи	5
4	Гарбуз Андрей Григорьевич	ЦФО	Тульская область, г. Тула	ВК	Зам.главного судьи	5
5	Подгорный Александр Владимирович	ЦФО	Курская область, г.Курск	ВК	Зам.главного судьи	5
6	Кулдуева Яна Александровна	ЦФО	Тульская область, г. Тула	ВК	Зам.главного секретаря	5
7	Самонов Константин Алексеевич		г. Санкт-Петербург	ВК	Руководитель ковра	4
8	Козлов Александр Александрович		г. Москва	ВК	Руководитель ковра	5
9	Манухин Владимир Валерьевич	ЦФО	Московская область, г. Солнечногорск	ВК	Руководитель ковра	4
10	Казымов Джалал Эльхам оглы		г. Москва	ВК	Рефери	5
11	Синицина Инна Николаевна	ЦФО	Тульская область, г. Тула	ВК	Рефери	4
12	Куликов Константин Евгеньевич	ЦФО	Московская область, г. Егорьевск	1К	Рефери	4
13	Мешконогих Александр Михайлович	ЦФО	Тульская область, г. Тула	1К	Рефери	4
14	Саидов Саид Зиёдуллоевич	ЦФО	Курская область, г. Курск	1К	Рефери	5
15	Щербинин Андрей Сергеевич	ЦФО	Тульская область, г.Ефремов	1К	Рефери	4
16	Еремин Сергей Сергеевич	ЦФО	Московская область, г. Егорьевск	1К	Боковой судья	4
17	Гусарова Виктория Владимировна		г. Санкт-Петербург	1К	Боковой судья	5
18	Улитин Ярослав Александрович	ЦФО	Тульская область, г. Тула	1К	Боковой судья	4
19	Варенов Сергей Евгеньевич	ЦФО	Тульская область, г.Ефремов	2К	Боковой судья	3
20	Ивасишин Станислав Анатольевич	ЦФО	Тульская область, г. Тула	2К	Боковой судья	4
21	Сушков Никита Андреевич	ЦФО	Тульская область, г. Тула	2К	Боковой судья	4
22	Ульянов Анатолий Константинович	ЦФО	Тульская область, г. Тула	2К	Боковой судья	4
23	Делягина Елена Геннадьевна	ЦФО	Тульская область, г. Тула	2К	Технический секретарь	5
24	Максименко Марина Юрьевна	ЦФО	Тульская область, г. Тула	2К	Технический секретарь	5
25	Овчинникова Надежда Александровна	ЦФО	Тульская область, г. Тула	2К	Технический секретарь	5
26	Пятакова Ольга Владимировна	ЦФО	Тульская область, г. Тула	2К	Технический секретарь	4
27	Арбузов Егор Кириллович	ЦФО	Тульская область, г. Тула	3К	Судья-оператор табло	3
28	Буравцов Михаил Алексеевич	ЦФО	Тульская область, г.Ефремов	3К	Судья при участниках	4
29	Быстров Артем Павлович	ЦФО	Тульская область, г. Тула	3К	Судья-оператор табло	5
30	Остаченов Глеб Виорелович	ЦФО	Тульская область, г. Тула	3К	Судья-оператор табло	5
31	Панютин Роман Антонович	ЦФО	Тульская область, г. Тула	3К	Судья-оператор табло	4
32	Пятаков Даниил Сергеевич	ЦФО	Тульская область, г. Тула	3К	Судья-оператор табло	4
33	Тихонов Константин Александрович	ЦФО	Тульская область, г. Тула	3К	Судья-оператор табло	4

Главный судья, ВК _____ Д.М.О.Ахадов

Главный секретарь, ВК _____ М.О. Нагорная



МИНИСТЕРСТВО СПОРТА
РОССИЙСКОЙ ФЕДЕРАЦИИ

УДОСТОВЕРЕНИЕ

№ 055600

Ахадов
Джавид
Махрамат Оглы

ЯВЛЯЕТСЯ
СПОРТИВНЫМ СУДЬЕЙ
ВСЕРОССИЙСКОЙ КАТЕГОРИИ
по **рукопашному бою**

Приказ №**169НГ** «**29**» **декабря** 20**21** г.

Министр *О.В. Матыцин*



МИНИСТЕРСТВО СПОРТА
РОССИЙСКОЙ ФЕДЕРАЦИИ

УДОСТОВЕРЕНИЕ

№ 056054

Гарбуз
Андрей
Григорьевич

ЯВЛЯЕТСЯ
СПОРТИВНЫМ СУДЬЕЙ
ВСЕРОССИЙСКОЙ КАТЕГОРИИ
по **рукопашному бою**

Приказ №**99 НГ** «**08**» **июля** 20**22** г.

Министр *О.В. Матыцин*



МИНИСТЕРСТВО СПОРТА
РОССИЙСКОЙ ФЕДЕРАЦИИ

УДОСТОВЕРЕНИЕ

ССВК № 049132

Подгорный
Александр
Владимирович

ЯВЛЯЕТСЯ
СПОРТИВНЫМ СУДЬЕЙ
ВСЕРОССИЙСКОЙ КАТЕГОРИИ
по **рукопашному бою**

Приказ №**186НГ** «**02**» **декабря** 20**16** г.

Министр *П.А. Колобков*

ОБЩЕРОССИЙСКАЯ ФИЗКУЛЬТУРНО–СПОРТИВНАЯ ОБЩЕСТВЕННАЯ ОРГАНИЗАЦИЯ

ВСЕРОССИЙСКАЯ ФЕДЕРАЦИЯ РУКОПАШНОГО БОЯ

Россия, 105005, г. Москва, ул. Радио, д. 7, стр. 1 тел: 8(495) 410-00-42; 8(985) 410-00-42 Сайт: www.rffrb.ru E-mail: rffrb@yandex.ru

Приказ № 5-сс от 28.11.2025 года г. Москва

В соответствии с Положением о спортивных судьях, утвержденным приказом Минспорта России от 28 февраля 2017 г. № 134 (зарегистрирован Минюстом России 31 мая 2017 г., регистрационный № 46917), с изменениями, внесенными приказами Минспорта России от 13 февраля 2018 г. № 123, (зарегистрирован Минюстом России 14 марта 2018 г., регистрационный № 50353), от 26 октября 2018 г. № 914 (зарегистрирован Минюстом России 19 ноября 2018 г., регистрационный № 52710), от 11 ноября 2019 г. № 928 (зарегистрирован Минюстом России от 16 декабря 2019 г., регистрационный № 56820), от 15 июля 2020 г. № 535 (зарегистрирован Минюстом России от 21 августа 2020 г., регистрационный № 59377) (вступил в силу 1 сентября 2020 г.), от 30 марта 2021 г. № 188 (зарегистрирован Минюстом России от 30 апреля 2021 г., регистрационный № 63317), от 13 декабря 2021 г. № 960 (зарегистрирован Минюстом России от 25 января 2022 г., регистрационный № 66996) (вступил в силу 1 января 2023 г.), от 19 декабря 2022 г. № 1257 (зарегистрирован Минюстом России от 28 марта 2023 г., регистрационный № 72762), от 24 января 2024 г. № 35 (зарегистрирован Минюстом России от 30 января 2024 г., регистрационный № 77045) и Квалификационными требованиями к спортивным судьям по виду спорта «рукопашный бой», утвержденными приказом Минспорта России от 17 ноября 2021г. № 900, на основании предоставленных документов и решения аттестационной комиссии (протокол № 5 от 28.11.2025г.)

ПРИКАЗЫВАЮ:

1. Подтвердить квалификационную категорию «Спортивный судья всероссийской категории» с 29 ноября 2025 года по 28 ноября 2029 года:

Ахадов Джавид Махрамат Оглы	Тульская область
Калачёв Максим Михайлович	Нижегородская область
Небратенко Сергей Владимирович	Астраханская область
Первых Александр Николаевич	Ставропольский край

2. Контроль за исполнением приказа возложить на председателя судейского комитета Сизёненко Н.Н.

Президент ОФСОО «ВФРБ» Д.Э. Иванов

ОБЩЕРОССИЙСКАЯ ФИЗКУЛЬТУРНО–СПОРТИВНАЯ ОБЩЕСТВЕННАЯ ОРГАНИЗАЦИЯ

ВСЕРОССИЙСКАЯ ФЕДЕРАЦИЯ РУКОПАШНОГО БОЯ

Россия, 105005, г. Москва, ул. Радио, д. 7, стр. 1 тел: 8(495) 410-00-42; 8(985) 410-00-42 Сайт: www.rffrb.ru E-mail: rffrb@yandex.ru

Приказ № 5-сс от 07.07.2026 года г. Москва

В соответствии с Положением о спортивных судьях, утвержденным приказом Минспорта России от 28 февраля 2017 г. № 134 (зарегистрирован Минюстом России 31 мая 2017 г., регистрационный № 46917), с изменениями, внесенными приказами Минспорта России от 13 февраля 2018 г. № 123, (зарегистрирован Минюстом России 14 марта 2018 г., регистрационный № 50353), от 26 октября 2018 г. № 914 (зарегистрирован Минюстом России 19 ноября 2018 г., регистрационный № 52710), от 11 ноября 2019 г. № 928 (зарегистрирован Минюстом России от 16 декабря 2019 г., регистрационный № 56820), от 15 июля 2020 г. № 535 (зарегистрирован Минюстом России от 21 августа 2020 г., регистрационный № 59377) (вступил в силу 1 сентября 2020 г.), от 30 марта 2021 г. № 188 (зарегистрирован Минюстом России от 30 апреля 2021 г., регистрационный № 63317), от 13 декабря 2021 г. № 960 (зарегистрирован Минюстом России от 25 января 2022 г., регистрационный № 66996) (вступил в силу 1 января 2023 г.), от 19 декабря 2022 г. № 1257 (зарегистрирован Минюстом России от 28 марта 2023 г., регистрационный № 72762), от 24 января 2024 г. № 35 (зарегистрирован Минюстом России от 30 января 2024 г., регистрационный № 77045) и Квалификационными требованиями к спортивным судьям по виду спорта «рукопашный бой», утвержденными приказом Минспорта России от 17 ноября 2021г. № 900, на основании предоставленных документов и решения аттестационной комиссии (протокол № 5 от 07.07.2026г.)

ПРИКАЗЫВАЮ:

1. Подтвердить квалификационную категорию «Спортивный судья всероссийской категории» с 08 июля 2026 года по 07 июля 2030 года:

Гарбуз Андрей Григорьевич Тульская область

Манухин Владимир Валерьевич Московская область

2. Контроль за исполнением приказа возложить на председателя судейского комитета Сизёненко Н.Н.

Президент ОФСОО «ВФРБ» Д.Э. Иванов

ОБЩЕРОССИЙСКАЯ ФИЗКУЛЬТУРНО–СПОРТИВНАЯ ОБЩЕСТВЕННАЯ ОРГАНИЗАЦИЯ

ВСЕРОССИЙСКАЯ ФЕДЕРАЦИЯ РУКОПАШНОГО БОЯ

Приказ №4 - ССВК
от 05.12.2024 года

г. Брянск

«О подтверждении квалификационной категории спортивных судей»

В соответствии с Положением о спортивных судьях, утвержденным приказом Минспорта России от 28 февраля 2017 г. № 134 (зарегистрирован Минюстом России 31 мая 2017 г., регистрационный № 46917), с изменениями, внесенными приказами Минспорта России от 13 февраля 2018 г. № 123, (зарегистрирован Минюстом России 14 марта 2018 г., регистрационный № 50353), от 26 октября 2018 г. № 914 (зарегистрирован Минюстом России 19 ноября 2018 г., регистрационный № 52710), от 11 ноября 2019 г. № 928 (зарегистрирован Минюстом России от 16 декабря 2019 г., регистрационный № 56820), от 15 июля 2020г. № 535 (зарегистрирован Минюстом России от 21 августа 2020г., регистрационный № 59377) (вступил в силу 1 сентября 2020 г.), от 30 марта 2021 г. № 188 (зарегистрирован Минюстом России от 30 апреля 2021 г., регистрационный № 63317), от 13 декабря 2021 г. № 960 (зарегистрирован Минюстом России от 25 января 2022 г., регистрационный № 66996) (вступил в силу 1 января 2023 г.), от 19 декабря 2022г. № 1257 (зарегистрирован Минюстом России от 28 марта 2023 г., регистрационный № 72762), от 24 января 2024г. № 35 (зарегистрирован Минюстом России от 30 января 2024г., регистрационный № 77045) и Квалификационными требованиями к спортивным судьям по виду спорта «рукопашный бой», утвержденными приказом Минспорта России от 17 ноября 2021 г. № 900, на основании предоставленных документов и решения аттестационной комиссии (протокол №4 от 05.12.2024 г.)

ПРИКАЗЫВАЮ:

1. Подтвердить квалификационную категорию «Спортивный судья всероссийской категории» на период с 15 декабря 2024 года по 14 декабря 2028 года:

Бабкин Денис Сергеевич	Краснодарский край
Бинюков Валерий Анатольевич	Курская область
Болох Вячеслав Евгеньевич	Курская область
Лабазанова Евгения Борисовна	Ставропольский край
Подгорный Александр Владимирович	Курская область
Сизёненко Елена Александровна	Ставропольский край
Сизёненко Николай Николаевич	Ставропольский край

2. Контроль за исполнением приказа возложить на председателя судейского комитета Сизёненко Н.Н.

Президент ОФСОО «ВФРБ» Д.Э. Иванов

Исполнитель:
Иванова Александра Дмитриевна
89803188777

Всероссийские соревнования среди юношей и девушек 12-13, 14-15, 16-17 лет, юниоров и юниорок 18-21 год по рукопашному бою, посвящённые 85-ой годовщине героической обороны города Тулы в Великой Отечественной войне
(СМ № 2100710021050283 в ЕКП Минспорта на 2026 год)

12-16.11.2026 **г.Тула**

Состав участников команд субъектов РФ по весовым категориям и разрядам

12-13 лет юноши и девушки

№ п/п	Субъект РФ	Дисциплина "бой"																Кол-во участников
		юноши										девушки						
		35	38	41	44	48	52	57	62	67	67+	37	40	44	48	53	53+	
1	Астраханская область	1												1				2
2	г. Москва	1	1	1				1	1						1	1	1	8
3	г. Санкт-Петербург		2	2	2	2	1	2					1			1		13
4	Калужская область	1	1	3		1												6
5	Костромская область		1		1	2					1							5
6	Курская область			2	2	1			1		1	1						8
7	Ленинградская область		1							1		1						3
8	Московская область	1	2	1	2	6	2	4	2					1		1	1	23
9	Новосибирская область			1			1											2
10	Ростовская область					1		1						1	2	1	1	7
11	Рязанская область	2	2	1						1								6
12	Ставропольский край	1			1		2											4
13	Тульская область	2	3	3	4	4	2	2	3	1	1		1	2	1		2	31
ВСЕГО		**9**	**13**	**14**	**12**	**17**	**8**	**10**	**7**	**3**	**3**	**2**	**2**	**5**	**4**	**4**	**5**	**118**

Спортивный разряд (звание)	Дисциплина "бой"																Кол-во участников
	юноши										девушки						
	35	38	41	44	48	52	57	62	67	67+	37	40	44	48	53	53+	
3 юн.	3	6	5	6	9		2	4	1	1		1	1	4	1	3	**47**
2 юн.	5	5	5	2	4	3	1		1								**26**
1 юн.		2	2	2	2	3	4	1		1		1	2		1		**21**
3 р.	1		2	1	2	1	3	1	1	1	1		1		1	2	**18**
2 р.				1		1		1			1		1		1		**6**
ВСЕГО	**9**	**13**	**14**	**12**	**17**	**8**	**10**	**7**	**3**	**3**	**2**	**2**	**5**	**4**	**4**	**5**	**118**

Главный судья, ВК _____ Д.М.О.Ахадов

Главный секретарь, ВК _____ М.О. Нагорная

Всероссийские соревнования среди юношей и девушек 12-13, 14-15, 16-17 лет, юниоров и юниорок 18-21 год по рукопашному бою, посвящённые 85-ой годовщине героической обороны города Тулы в Великой Отечественной войне

(СМ № 2100710021050283 в ЕКП Минспорта на 2026 год)

12-16.11.2026 **г.Тула**

Состав участников команд субъектов РФ по весовым категориям и разрядам

14-15 лет юноши и девушки

№ п/п	Субъект РФ	Дисциплина "бой"															Кол-во участников
		юноши									девушки						
		41	44	48	52	57	62	67	73	73+	40	44	48	53	58	58+	
1	Астраханская область	1	1	1								1					4
2	Волгоградская область				1												1
3	г. Москва													1	1	1	3
4	г. Санкт-Петербург			2		1	2							1	1	1	8
5	Калужская область				1	1	1	1								1	5
6	Костромская область					2	1										3
7	Краснодарский край		1		1		2		1								5
8	Курская область	1		1	1	3	1	1	1	1			2	1			13
9	Ленинградская область			2		2	2			1		1					8
10	Московская область	1	3	4	2	2	5	2	2			1	2	2	4	1	31
11	Новосибирская область			1	1	2	1										5
12	Орловская область												1	1		1	3
13	Ростовская область			1					1			1		1			4
14	Рязанская область					2	2										4
15	Смоленская область					1											1
16	Ставропольский край		1	1	2	1			1								6
17	Тульская область	2	2	2	2	3	5	1	1	1		1		2	1		23
ВСЕГО		**5**	**8**	**15**	**11**	**20**	**22**	**5**	**7**	**3**	**0**	**5**	**5**	**9**	**7**	**5**	**127**

Спортивный разряд (звание)	Дисциплина "бой"															Кол-во участников
	юноши									девушки						
	41	44	48	52	57	62	67	73	73+	40	44	48	53	58	58+	
1 р.	1	3	4	6	3	6			1		1	1	2	2	2	32
2 р.				1	2	4	1	2			1	1				12
3 р.	2		4	1	5	5	1	3			1	2	3	2	1	30
1 юн.	2	5	7	3	10	7	3	2	2		2	1	4	3	2	53
ВСЕГО	**5**	**8**	**15**	**11**	**20**	**22**	**5**	**7**	**3**	**0**	**5**	**5**	**9**	**7**	**5**	**127**

Главный судья, ВК _____ Д.М.О.Ахадов

Главный секретарь, ВК _____ М.О. Нагорная

Всероссийские соревнования среди юношей и девушек 12-13, 14-15, 16-17 лет, юниоров и юниорок 18-21 год по рукопашному бою, посвящённые 85-ой годовщине героической обороны города Тулы в Великой Отечественной войне
(СМ № 2100710021050283 в ЕКП Минспорта на 2026 год)

12-16.11.2026 **г.Тула**

Состав участников команд субъектов РФ по весовым категориям и разрядам

16-17 лет юноши и девушки

№ п/п	Субъект РФ	Дисциплина "бой"														Кол-во участников
		юноши								девушки						
		48	52	57	62	67	73	80	80+	44	48	53	58	64	64+	
1	г. Москва				1											1
2	г. Санкт-Петербург			2	1	2	1	1			1	2				10
3	Калининградская область					1										1
4	Калужская область				2								1			3
5	Костромская область						1									1
6	Краснодарский край		1		1	1		1	1							5
7	Курская область	1		1		1	2	2			1		1		1	10
8	Ленинградская область										1					1
9	Московская область			2		2	4	2				1	1	1		13
10	Нижегородская область				1											1
11	Орловская область			2												2
12	Псковская область				1											1
13	Республика Дагестан				1											1
14	Республика Северная Осетия - Алания					1										1
15	Ростовская область												1			1
16	Рязанская область					3										3
17	Ставропольский край				2								1			3
18	Тульская область	1	1		2	1		1	3		3	1	1	1	1	16
ВСЕГО		**2**	**2**	**7**	**12**	**12**	**8**	**7**	**4**	**0**	**6**	**4**	**6**	**2**	**2**	**74**

Спортивный разряд (звание)	Дисциплина "бой"														Кол-во участников
	юноши								девушки						
	48	52	57	62	67	73	80	80+	44	48	53	58	64	64+	
КМС		1		2	2		1	1		2	2	2			13
1 разр.			7	5	4	7	3			1	2	1	1		31
2 разр.	2	1		5	6	1	3	3		3		3	1	2	30
ВСЕГО	**2**	**2**	**7**	**12**	**12**	**8**	**7**	**4**	**0**	**6**	**4**	**6**	**2**	**2**	**74**

Главный судья, ВК _____ Д.М.О.Ахадов
Главный секретарь, ВК _____ М.О. Нагорная

Всероссийские соревнования среди юношей и девушек 12-13, 14-15, 16-17 лет,

юниоров и юниорок 18-21 год по рукопашному бою, посвящённые 85-ой годовщине героической обороны города Тулы в Великой Отечественной войне

(СМ № 2100710021050283 в ЕКП Минспорта на 2026 год)

12-16.11.2026 **г.Тула**

Состав участников команд субъектов РФ по весовым категориям и разрядам

юниоры и юниорки 18-21 год

№ п/п	Субъект РФ	Дисциплина "бой"														Кол-во участников
		юниоры								юниорки						
		57	62	67	73	80	88	97	97+	48	53	58	64	70	70+	
1	Воронежская область			2	1				1							4
2	г. Москва		1							1			1			3
3	г. Санкт-Петербург			1	1	1										3
4	Калужская область					1										1
5	Краснодарский край			1	1											2
6	Курская область				1				1				2			4
7	Московская область			1												1
8	Ростовская область					1				1						2
9	Рязанская область			1									1			2
10	Смоленская область									1						1
11	Тульская область		1			1			1			3				6
ВСЕГО		**0**	**2**	**6**	**4**	**4**	**0**	**0**	**3**	**3**	**0**	**3**	**4**	**0**	**0**	**29**

Спортивный разряд (звание)	Дисциплина "бой"														Кол-во участников
	юниоры								юниорки						
	57	62	67	73	80	88	97	97+	48	53	58	64	70	70+	
МСМК															0
ЗМС															0
МС															0
КМС		1	3	3	4			1	3		1	2			18
1 р.		1	3	1				2			2	2			11
ВСЕГО	**0**	**2**	**6**	**4**	**4**	**0**	**0**	**3**	**3**	**0**	**3**	**4**	**0**	**0**	**29**

Главный судья, ВК _____ Д.М.О.Ахадов

Главный секретарь, ВК _____ М.О. Нагорная

Всероссийские соревнования среди юношей и девушек 12-13, 14-15, 16-17 лет,

юниоров и юниорок 18-21 год по рукопашному бою, посвящённые 85-ой годовщине героической обороны города Тулы в Великой Отечественной войне

(СМ № 2100710021050283 в ЕКП Минспорта на 2026 год)

12-16.11.2026 **г.Тула**

Медальный зачет
юноши и девушки 12-13 лет

Место	Субъект РФ	Итого	Золото	Серебро	Бронза
1	Курская область	6	4	1	1
2	Ростовская область	6	3	3	0
3	Московская область	14	2	2	10
4-5	Астраханская область	2	2	0	0
4-5	Ленинградская область	2	2	0	0
6	Тульская область	13	1	4	8
7	г. Санкт-Петербург	5	1	3	1
8	Новосибирская область	2	1	0	1
9	Рязанская область	4	0	2	2
10	Костромская область	1	0	1	0
11	г. Москва	3	0	0	3
12	Калужская область	0	0	0	0
13	Ставропольский край	0	0	0	0

Главный судья, ВК _____Д.М.О.Ахадов

Главный секретарь, ВК _____ М.О. Нагорная

Всероссийские соревнования среди юношей и девушек 12-13, 14-15, 16-17 лет, юниоров и юниорок 18-21 год по рукопашному бою, посвящённые 85-ой годовщине героической обороны города Тулы в Великой Отечественной войне
(СМ № 2100710021050283 в ЕКП Минспорта на 2026 год)

12-16.11.2026 **г.Тула**

Медальный зачет
юноши и девушки 14-15 лет

Место	Субъект РФ	Итого	Золото	Серебро	Бронза
1	Московская область	13	4	2	7
2	Курская область	8	2	2	4
3	Ростовская область	4	2	1	1
4	Краснодарский край	3	2	1	0
5	Ленинградская область	3	2	1	0
6	Астраханская область	3	1	1	1
7	Калужская область	2	1	0	1
8	Тульская область	8	0	3	5
9	г. Москва	3	0	1	2
10	г. Санкт-Петербург	2	0	1	1
11	Новосибирская область	1	0	1	0
12-13	Орловская область	2	0	0	2
12-13	Ставропольский край	2	0	0	2
14	Костромская область	1	0	0	1
-	Волгоградская область	0	0	0	0
-	Рязанская область	0	0	0	0
-	Смоленская область	0	0	0	0

Главный судья, ВК _____ Д.М.О.Ахадов

Главный секретарь, ВК _____ М.О. Нагорная

Всероссийские соревнования среди юношей и девушек 12-13, 14-15, 16-17 лет, юниоров и юниорок 18-21 год по рукопашному бою, посвящённые 85-ой годовщине героической обороны города Тулы в Великой Отечественной войне

(СМ № 2100710021050283 в ЕКП Минспорта на 2026 год)

12-16.11.2026 **г.Тула**

Медальный зачет
юноши и девушки 16-17 лет

Место	Субъект РФ	Итого	Золото	Серебро	Бронза
1	Тульская область	14	8	2	4
2	Московская область	8	2	2	4
3	Курская область	4	2	2	0
4	Ростовская область	1	1	0	0
5-6	Калужская область	3	0	2	1
5-6	Краснодарский край	3	0	2	1
7	г. Санкт-Петербург	6	0	1	5
8	Орловская область	2	0	1	1
9	Рязанская область	1	0	1	0
10-11	г. Москва	1	0	0	1
10-11	Ленинградская область	1	0	0	1
-	Псковская область	0	0	0	0
-	Республика Дагестан	0	0	0	0
-	Республика Северная Осетия - Алания	0	0	0	0
-	Калининградская область	0	0	0	0
-	Костромская область	0	0	0	0
-	Нижегородская область	0	0	0	0
-	Рязанская область	0	0	0	0
-	Ставропольский край	0	0	0	0

Главный судья, ВК _____Д.М.О.Ахадов

Главный секретарь, ВК _____ М.О. Нагорная

Всероссийские соревнования среди юношей и девушек 12-13, 14-15, 16-17 лет, юниоров и юниорок 18-21 год по рукопашному бою, посвящённые 85-ой годовщине героической обороны города Тулы в Великой Отечественной войне

(СМ № 2100710021050283 в ЕКП Минспорта на 2026 год)

12-16.11.2026 **г.Тула**

Медальный зачет
юниоры и юниорки 18-21 год

Место	Субъект РФ	Итого	Золото	Серебро	Бронза
1	Тульская область	6	2	2	2
2	Ростовская область	2	2	0	0
3	г. Москва	3	1	2	0
4	Курская область	4	1	1	2
5	г. Санкт-Петербург	3	1	0	2
6	Краснодарский край	2	1	0	1
7	Воронежская область	3	0	1	2
8-9	Калужская область	1	0	1	0
8-9	Московская область	1	0	1	0
10-11	Рязанская область	1	0	0	1
10-11	Смоленская область	1	0	0	1

Главный судья, ВК _____ Д.М.О.Ахадов

Главный секретарь, ВК _____ М.О. Нагорная

Всероссийские соревнования среди юношей и девушек 12-13, 14-15, 16-17 лет,
юниоров и юниорок 18-21 год по рукопашному бою, посвящённые 85-ой годовщине героической обороны города Тулы в Великой Отечественной войне
(СМ № 2100710021050283 в ЕКП Минспорта на 2026 год)

12-16.11.2026 **г.Тула**

Список победителей и призёров

юноши 12-13 лет

Весовая категория 35 кг

1	БЛОХИН Константин Александрович	ЮФО	Астраханская область	2 юн.	09.07.2014	Ажахмедов Э. Р.
2	КОЛЯКИН Марк Максимович	ЦФО	Тульская область	2 юн.	28.10.2013	Гарбуз А. Г.
3	ЯНТИКОВ Иван Дмитриевич	ЦФО	Тульская область	2 юн.	14.09.2013	Бушин А. В.
3	СУСАЛЕВ Иван Анатольевич	ЦФО	Рязанская область	3 юн.	04.05.2014	Бутов А. И.

Весовая категория 38 кг

1	КОЛЯКИН Арсений Максимович	ЦФО	Тульская область	2 юн.	02.10.2014	Гарбуз А. Г.
2	СИНИЦЫН Денис Александрович	ЦФО	Рязанская область	3 юн.	17.06.2013	Бутов А. И.
3	ПАНИН Богдан Артемович	ЦФО	Рязанская область	3 юн.	09.12.2012	Бутов А. И.
3	ЗУБЕНКО Григорий Андреевич	ЦФО	Тульская область	2 юн.	22.08.2013	Дагаев Д. С.

Весовая категория 41 кг

1	БОЛОТОВ Иван Евгеньевич	ЦФО	Курская область	3 р.	12.08.2013	Бурцев А. С.
2	ВЛАСКИН Илларион Алексеевич	ЦФО	Тульская область	2 юн.	18.11.2013	Дагаев Д. С.
3	ПЛОТНИКОВ Артём Витальевич	СФО	Новосибирская область	3 р.	24.06.2013	Горелов Д. А.
3	ВЕЛИКЖАНИН Ярослав Артемович		г. Москва	1 юн.	08.12.2012	Казымов Д. И.

Весовая категория 44 кг

1	ЗАЛОГИН Захар Дмитриевич	ЦФО	Курская область	2 р.	18.09.2013	Подгорный А. В.
2	МАЛИКОВ Родион Алексеевич		г. Санкт-Петербург	2 юн.	05.06.2013	Смирнов А. А.
3	ФИНОГЕНОВ Алексей Сергеевич	ЦФО	Московская область	1 юн.	25.04.2013	Манухин В. В.
3	КОРНЕЕВ Павел Алексеевич	ЦФО	Московская область	3 юн.	26.04.2013	Манухин В. В.

Весовая категория 48 кг

1	ФИСЮНОВ Антон Сергеевич	ЦФО	Курская область	1 юн.	04.12.2012	Подгорный А. В.
2	ПОГОСЯН Григорий Тигранович	ЮФО	Ростовская область	3 р.	03.12.2012	Аветисян М. А.
3	КОНЫГИН Филипп Владимирович	ЦФО	Московская область	3 юн.	30.01.2013	Леонидов М. А.
3	ПРАУНЦЕВ Алексей Андреевич	ЦФО	Московская область	3 р.	18.01.2013	Гагуа И. Р.

Весовая категория 52 кг

1	ИСАЕВ Алексей Викторович	СФО	Новосибирская область	1 юн.	26.06.2013	Дроздов М. С.
2	БЕРЕЗОВЕНКО Алексей Павлович		г. Санкт-Петербург	1 юн.	28.03.2014	Березовенко П. Г.
3	ФЁДОРОВ Данила Владимирович	ЦФО	Московская область	2 юн.	26.06.2013	Хромых А. В.
3	ГЕРАСИМОВ Денис Сергеевич	ЦФО	Московская область	2 р.	04.04.2013	Манухин В. В.

Весовая категория 57 кг

1	ЛАТЫШЕНКО Кирилл Романович	ЦФО	Московская область	3 р.	03.03.2013	Куликов К.Е., Куликова В.О.
2	СТРЕКАЛОВСКИЙ Богдан Романович		г. Санкт-Петербург	2 юн.	30.12.2012	Тризна М.П., Акопян Г.А.
3	КАМЕНСКИЙ Егор Ильич	ЦФО	Московская область	3 р.	28.03.2013	Куликов К.Е., Куликова В.О.
3	БРУСОВ Роман Алексеевич	ЦФО	Московская область	3 р.	04.11.2013	Куликов К.Е., Куликова В.О.

Весовая категория 62 кг

1	ПИЛОЯН Давит Григорьевич	ЦФО	Московская область	3 р.	20.12.2012	Трунин С. А.
2	ЛАГУШ Артём Дмитриевич	ЦФО	Московская область	2 р.	03.01.2013	Манухин Р.В.,Манухин В.В.
3	ЩЕРБАКОВ Кирилл Максимович	ЦФО	Тульская область	3 юн.	06.02.2013	Бушин А. В.
3	КОРОТКЕВИЧ Артем Сергеевич	ЦФО	Курская область	1 юн.	17.11.2012	Пронин И. А.

Весовая категория 67 кг

1	МИХАЙЛОВ Артем Юрьевич	СЗФО	Ленинградская область	3 р.	16.01.2013	Лапчук В. С.
2	ПАНИН Валерий Александрович	ЦФО	Рязанская область	3 юн.	05.04.2013	Бутов А. И.
3	САВЫКИН Дмитрий Николаевич	ЦФО	Тульская область	2 юн.	25.03.2014	Дагаев Д. С.

Весовая категория 67+ кг

1	ДОКУКИН Давид Романович	ЦФО	Курская область	1 юн.	18.12.2012	Подгорный А. В.
2	СОКОЛОВ Ярослав Иванович	ЦФО	Костромская область	3 р.	19.11.2012	Каштылов О. В.
3	СЛОБОДСКОЙ Александр Фёдорович	ЦФО	Тульская область	3 юн.	23.12.2013	Ивасишин С. А.

девушки 12-13 лет

Весовая категория 37 кг

1	ЧЕРНОМАШЕНЦЕВА Ульяна Вячеславовна	СЗФО	Ленинградская область	3 р.	18.02.2014	Лапчук В. С.
2	ОСМАНОВА Ева Натиковна	ЦФО	Курская область	3 юн.	30.08.2014	Саидов С. З.

Весовая категория 40 кг

1	КАЗАНКОВА Ксения Эдуардовна		г. Санкт-Петербург	1 юн.	18.03.2013	Лободина И.А., Тризна М.П.
2	БЕЛЯЕВА Наталья Александровна	ЦФО	Тульская область	2 юн.	01.08.2013	Гарбуз А. Г.

Весовая категория 44 кг

1	АХМЕДЖАНОВА Элина Рустамовна	ЮФО	Астраханская область	3 р.	18.01.2013	Ажахмедов Э. Р.
2	ТАТАРКИНА Виктория Максимовна	ЮФО	Ростовская область	1 юн.	02.03.2013	Аветисян М. А.
3	СЕРЖАНТОВА Полина Антоновна	ЦФО	Московская область	2 юн.	10.02.2014	Хромых А. В.
3	БУЧНЕВА Екатерина Эдуардовна	ЦФО	Тульская область	2 юн.	25.03.2013	Дагаев Д. С.

Весовая категория 48 кг

1	ХАТЫПОВА Александра Рамильевна	ЮФО	Ростовская область	1 юн.	14.10.2013	Аветисян М. А.
2	СКОЛПИНА Александра Ильинична	ЮФО	Ростовская область	1 юн.	15.12.2013	Аветисян М. А.
3	ЛЕОНОВА Дарья Максимовна		г. Москва	1 юн.	16.04.2014	Казымов Д. И.
3	ЛАПИНА Мирослава Юрьевна	ЦФО	Тульская область	1 юн.	13.02.2013	Гарбуз А. Г.

Весовая категория 53 кг

1	АЛПАТЬЕВА Полина Александровна	ЮФО	Ростовская область	3 р.	17.03.2013	Аветисян М. А.
2	ГОЛОВИНА Александра Ивановна	ЦФО	Московская область	3 юн.	04.06.2013	Леонидов М. А.
3	ДМИТРИЕВА Анна Андреевна		г. Санкт-Петербург	2 юн.	25.04.2013	Смирнов А. А.
3	НАУМЧЕВА Елизавета Андреевна		г. Москва	1 юн.	02.03.2013	Казымов Д. И.

Весовая категория 53+ кг

1	ЭЛИБЕКОВА Анна Николаевна	ЮФО	Ростовская область	3 р.	10.04.2013	Аветисян М. А.
2	КАЧАРАВА Анна Кобавна	ЦФО	Тульская область	1 юн.	09.03.2013	Дагаев Д. С.
3	ПИЧУГИНА Арина Александровна	ЦФО	Тульская область	1 юн.	07.02.2013	Щербинин А. С.
3	ДУРНОВА Василиса Ильинична	ЦФО	Московская область	3 р.	26.06.2013	Куликов К.Е., Куликова В.О.

Главный судья, ВК _____ Д.М.О.Ахадов

Главный секретарь, ВК _____ М.О. Нагорная

Всероссийские соревнования среди юношей и девушек 12-13, 14-15, 16-17 лет,
юниоров и юниорок 18-21 год по рукопашному бою, посвящённые 85-ой годовщине героической обороны города Тулы в Великой Отечественной войне
(СМ № 2100710021050283 в ЕКП Минспорта на 2026 год)

12-16.11.2026 **г.Тула**

Список победителей и призёров

юноши 14-15 лет

Весовая категория 41 кг

1	УВАЛИЕВ Рамиль Рунисович	ЮФО	Астраханская область	3 р.	21.09.2012	Ажахмедов Э. Р.
2	ДОЛГИХ Даниил Алексеевич	ЦФО	Тульская область	1 юн.	03.10.2012	Щербинин А. С.
3	БРЮТОВ Демид Евгеньевич	ЦФО	Московская область	3 р.	29.10.2012	Манухин В. В.
3	БОЛОТОВ Никита Евгеньевич	ЦФО	Курская область	1 юн.	16.04.2012	Бурцев А. С.

Весовая категория 44 кг

1	РОЖНОВ Артем Владимирович	ЦФО	Московская область	1 юн.	31.05.2011	Вальчук Е. В.
2	ЗУБКО Кирилл Витальевич	ЮФО	Краснодарский край	1 р.	20.07.2012	Качкин А. А., Девятов В.А.
3	СИДОРКИН Потап Михайлович	СКФО	Ставропольский край	1 юн.	13.09.2012	Дагаев Д. С.
3	ГАЗИМАГОМЕДОВ Шарип Рашидович	ЦФО	Московская область	1 юн.	02.03.2012	Вальчук Е. В.

Весовая категория 48 кг

1	ГЕРАСИМОВ Алексей Николаевич	ЮФО	Ростовская область	1 р.	26.09.2011	Аветисян М. А.
2	ПОПОВ Даниил Сергеевич	ЮФО	Астраханская область	1 юн.	27.04.2011	Ажахмедов Э. Р.
3	БАБЕНКО Даниил Иванович	СКФО	Ставропольский край	1 р.	20.02.2011	Ходжаян Д. Э.
3	ЗАЙЦЕВ Трофим Эдуардович	ЦФО	Тульская область	1 р.	06.07.2011	Ахадов Д. М.О.

Весовая категория 52 кг

1	ЗАГОРУЛЬКО Максим Александрович	ЮФО	Краснодарский край	1 р.	30.01.2012	Картавцов С. В.
2	БОРИСКИН Иван Сергеевич	ЦФО	Тульская область	1 р.	07.06.2011	Ахадов Д. М.О.
3	ДЕЛЯГИН Павел Олегович	ЦФО	Тульская область	1 р.	19.06.2012	Ахадов Д. М.О.
3	САНИЕВ Муртазали Казбекович	ЦФО	Курская область	1 р.	09.10.2011	Саидов С. З.

Весовая категория 57 кг

1	БАКЛАНОВ Станислав Дмитриевич	ЦФО	Московская область	1 р.	24.11.2011	Леонидов М. А.
2	ЮРАСОВ Даниил Владимирович	СФО	Новосибирская область	3 р.	29.03.2011	Горелов Д. А.
3	ВИНОГРАДОВ Ярослав Сергеевич	ЦФО	Костромская область	2 р.	15.04.2011	Каштылов О. В.
3	МАКСИМКИН Богдан Алексеевич	ЦФО	Калужская область	1 р.	18.08.2011	Максимкин А. А.

Весовая категория 62 кг

1	КАРТАВЦОВ Александр Сергеевич	ЮФО	Краснодарский край	1 р.	28.11.2010	Картавцов С. В.
2	САМОХВАЛОВ Артем Анатольевич	СЗФО	Ленинградская область	1 р.	14.12.2011	Лапчук В. С.
3	НАЗАРОВ Кирилл Иванович	ЦФО	Тульская область	1 р.	07.07.2011	Гарбуз А. Г.
3	АЛЯБЬЕВ Руслан Максимович	ЦФО	Курская область	1 р.	22.06.2011	Подгорный А. В.

Весовая категория 67 кг

1	КОМБАРОВ Артём Вячеславович	ЦФО	Московская область	3 р.	22.09.2011	Леонидов М. А.
2	ТКАЧЁВ Тихон Юрьевич	ЦФО	Курская область	2 р.	10.04.2011	Подгорный А. В.
3	ТЕРЕЩЕНКО Арсений Александрович	ЦФО	Тульская область	1 юн.	16.12.2010	Ахадов Д. М.О.
3	СОКОЛОВ Егор Дмитриевич	ЦФО	Московская область	1 юн.	03.05.2012	Хромых А. В.

Весовая категория 73 кг

1	ЛОМИДЗЕ Денис Алексеевич	ЮФО	Ростовская область	3 р.	12.09.2012	Аветисян М. А.
2	ЩЕТИНИН Родион Сергеевич	ЦФО	Курская область	2 р.	30.12.2010	Бурцев А. С.
3	КОНЦЕВИЧ Кирилл Сергеевич	ЦФО	Московская область	1 юн.	30.09.2011	Манухин В. В.
3	САДОВНИКОВ Илья Евгеньевич	ЦФО	Московская область	3 р.	22.03.2011	Сергеев И.А., Манухин В.В.

Весовая категория 73+ кг

1	БАЛИХАНОВ Максим Эмирович	СЗФО	Ленинградская область	1 р.	25.12.2010	Петухов В.В.
2	БЕЛЕШНИКОВ Иван Сергеевич	ЦФО	Тульская область	1 юн.	09.04.2012	Ахадов Д. М.О.
3	ЖИДКИХ Антон Игоревич	ЦФО	Курская область	1 юн.	25.04.2011	Дериглазов Е. В.

девушки 14-15 лет

Весовая категория 44 кг

1	ДАДАЕВА Арина Хасановна	СЗФО	Ленинградская область	1 р.	22.03.2011	Марьяндышев Д. В.
2	МЫСОВА Екатерина Дмитриевна	ЮФО	Ростовская область	1 юн.	11.04.2012	Аветисян М. А.
3	ЩЕРБИНИНА Полина Андреевна	ЦФО	Тульская область	1 юн.	31.07.2012	Щербинин А. С.
3	ИСКАКОВА Дана Маратовна	ЮФО	Астраханская область	2 р.	23.07.2011	Ажахмедов Э. Р.

Весовая категория 48 кг

1	НЕГРОВА Дарья Владимировна	ЦФО	Курская область	3 р.	29.12.2011	Саидов С. З.
2	АЛИ БАШИР Анна Алиевна	ЦФО	Московская область	3 р.	07.03.2011	Куликов К.Е., Ерёмин С.С.
3	ИЗОТОВА Анна Леонидовна	ЦФО	Орловская область	2 р.	17.12.2012	Горелов Д.А.
3	ТРАВКИНА Анна Владимировна	ЦФО	Московская область	1 р.	25.11.2011	Куликов К.Е., Куликова В.О.

Весовая категория 53 кг

1	ПОНОМАРЕВА Мария Евгеньевна	ЦФО	Курская область	3 р.	16.07.2012	Саидов С. З.
2	ТОМИРДИАРО-ХЕРСОНСКАЯ Кира Валентиновна		г. Санкт-Петербург	1 р.	27.01.2011	Атакишиев И. И.
3	КРЮЧКОВА Венера Александровна	ЮФО	Ростовская область	3 р.	21.07.2012	Аветисян М. А.
3	ПОПЦОВА Яна Юрьевна		г. Москва	1 юн.	30.08.2012	Козлов А.А.

Весовая категория 58 кг

1	НОВОСЕЛЬЦЕВА Анастасия Павловна	ЦФО	Московская область	1 р.	16.09.2011	Гагуа И. Р.
2	ПАНЬКОВА Дарья Владимировна	ЦФО	Московская область	3 р.	27.04.2012	Хромых А. В.
3	БЕРЕНДС Екатерина Никитична		г. Москва	1 юн.	03.02.2012	Казымов Д. И.
3	ПЕСТЕРЕВА Анна Александровна		г. Санкт-Петербург	1 р.	10.01.2012	Атакишиев И. И.

Весовая категория 58+ кг

1	АНТИПОВА Анжелика Вячеславовна	ЦФО	Калужская область	1 р.	10.07.2011	Мосесян Н. Р.
2	СТАРОСТЕНКО Алина Васильевна		г. Москва	1 юн.	28.02.2011	Козлов А. А.
3	ШАНЧЕНКО Аделина Александровна	ЦФО	Московская область	1 р.	16.01.2012	Куликов К.Е., Ерёмин С.С.
3	ДЮМИНА Варвара Игоревна	ЦФО	Орловская область	3 р.	02.06.2011	Горелов Д.А.

Главный судья, ВК _____ Д.М.О.Ахадов

Главный секретарь, ВК _____ М.О. Нагорная

Всероссийские соревнования среди юношей и девушек 12-13, 14-15, 16-17 лет,
юниоров и юниорок 18-21 год по рукопашному бою, посвящённые 85-ой годовщине героической обороны города Тулы в Великой Отечественной войне
(СМ № 2100710021050283 в ЕКП Минспорта на 2026 год)

12-16.11.2026 **г.Тула**

Список победителей и призёров

юноши 16-17 лет

Весовая категория 48 кг

1	ЛЫЧАК Антон Михайлович	ЦФО	Курская область	2 р.	30.06.2009	Пронин И. А.
2	САВЧУК Матвей Аркадьевич	ЦФО	Тульская область	2 р.	06.10.2010	Ахадов Д. М.О., Ивасишин С. А.

Весовая категория 52 кг

1	ТУМАСЯН Валерий Вачаканович	ЦФО	Тульская область	КМС	23.03.2010	Ахадов Д. М.О.
2	СМИРНОВ Данила Павлович	ЮФО	Краснодарский край	1 р.	28.04.2010	Качкин А. А.

Весовая категория 57 кг

1	БАЛДИН Игорь Ильич	ЦФО	Московская область	1 р.	28.09.2010	Гагуа И. Р.
2	ФЕДОТОВ Степан Михайлович	ЦФО	Орловская область	1 р.	11.11.2010	Клепов Е.А.
3	ЖИДКО Максимилиан Романович		г. Санкт-Петербург	1 р.	26.07.2010	Атакишиев И. И.
3	ФЕДОТОВ Иван Михайлович	ЦФО	Орловская область	1 р.	11.11.2010	Клепов Е.А.

Весовая категория 62 кг

1	БАГОМЕДОВ Гамзат Рабазанович	ЦФО	Тульская область	КМС	26.08.2009	Багомедов Р. М.
2	АГИТЯН Энтони Малхасович	ЦФО	Калужская область	КМС	11.10.2009	Мосесян Н. Р.
3	МЕДЯКОВ Денис Дмитриевич		г. Москва	1 р.	29.09.2010	Ефременко М. А.
3	ПУЗАЧЕВ Леонид Эдуардович	ЦФО	Калужская область	1 р.	01.09.2010	Мосесян Н. Р.

Весовая категория 67 кг

1	ГАРБУЗ Евгений Андреевич	ЦФО	Тульская область	КМС	10.06.2010	Гарбуз А. Г.
2	НИКИФОРОВ Евгений Олегович	ЦФО	Рязанская область	2 р.	18.10.2010	Бутов А. И.
3	ЛАГУШ Владислав Дмитриевич	ЦФО	Московская область	1 р.	11.09.2009	Манухин Р.В.,Манухин В.В.
3	СУНОЗОВ Дмитрий Владимирович		г. Санкт-Петербург	2 р.	21.02.2009	Тризна М. Г.

Весовая категория 73 кг

1	ГРОШКОВ Данил Денисович	ЦФО	Московская область	1 р.	11.06.2010	Гагуа И. Р.
2	КОСТИН Артём Алексеевич	ЦФО	Курская область	1 р.	12.09.2009	Дериглазов Е. В.
3	АММЕРМАН Илья Вячеславович		г. Санкт-Петербург	1 р.	19.01.2009	Акопян Г. А., Тризна М.П.
3	ЦУПРУН Валерий Артурович	ЦФО	Московская область	1 р.	16.06.2010	Манухин В. В.

Весовая категория 80 кг

1	ЗАЛОГИН Максим Дмитриевич	ЦФО	Курская область	КМС	14.01.2009	Подгорный А. В.
2	ШИРНАЕВ Назар Андреевич	ЮФО	Краснодарский край	1 р.	19.08.2009	Качкин А. А.
3	ГАЛУШКО Семен Альбертович	ЦФО	Тульская область	1 р.	10.03.2010	Гарбуз А. Г.
3	ХЛУДНЕВ Игорь Евгеньевич	ЦФО	Московская область	2 р.	03.05.2010	Куликов К.Е., Ерёмин С.С.

Весовая категория 80+ кг

1	АНАХИН Роман Владимирович	ЦФО	Тульская область	2 р.	06.09.2010	Бушин А. В.
2	СЕДЧЕНКО Всеволод Дмитриевич	ЦФО	Тульская область	2 р.	30.10.2009	Бушин А. В.
3	ОСИПОВ Максим Феликсович	ЮФО	Краснодарский край	КМС	23.05.2009	Качкин А. А.
3	РЕДЬКИН Максим Владимирович	ЦФО	Тульская область	2 р.	01.11.2010	Багомедов Р. М.

девушки 16-17 лет

Весовая категория 48 кг

1	ЧИГАРИНА Александра Денисовна	ЦФО	Тульская область	КМС	24.01.2009	Бушин А. В.
2	ЛАВРОВА Валерия Ильинична		г. Санкт-Петербург	КМС	14.08.2009	Смирнов А. А.
3	КАНАРЕЙКИНА Дарья Николаевна	СЗФО	Ленинградская область	2 р.	10.11.2010	Лапчук В. С.
3	ФОМИНА Дарья Денисовна	ЦФО	Тульская область	2 р.	06.06.2010	Бушин А. В.

Весовая категория 53 кг

1	ТАРАСОВА Софья Сергеевна	ЦФО	Тульская область	КМС	26.10.2009	Дагаев Д. С.
2	ИСТАМКУЛОВА Элнура Алтынбековна	ЦФО	Московская область	1 р.	16.03.2009	Куликов К.Е., Куликова В.О.
3	ЖУКОВА Юлиана Дмитриевна		г. Санкт-Петербург	1 р.	05.05.2010	Акопян Г. А., Тризна М.П.
3	ГУСАРОВА Вероника Вадимовна		г. Санкт-Петербург	КМС	31.05.2009	Акопян Г. А., Тризна М.П.

Весовая категория 58 кг

1	ГОЛОВАЧЕВА Валерия Сергеевна	ЮФО	Ростовская область	КМС	25.05.2009	Аветисян М. А.
2	САРКИСОВА Вероника Арменовна	ЦФО	Калужская область	КМС	02.04.2010	Мосесян Н. Р.
3	ДЕМЧЕНКО Анна Васильевна	ЦФО	Московская область	2 р.	03.08.2010	Куликов К.Е., Ерёмин С.С.
3	ГАЛУШКО Мария Альбертовна	ЦФО	Тульская область	2 р.	26.01.2009	Гарбуз А. Г.

Весовая категория 64 кг

1	ВЛАСОВА Серафима Алексеевна	ЦФО	Тульская область	1 р.	18.03.2010	Щербинин А. С.
2	ГАВРИЛЮК Агата Гагиковна	ЦФО	Московская область	2 р.	08.07.2010	Гагуа И. Р.

Весовая категория 64+ кг

1	ЖДАНОВА Софья Михайловна	ЦФО	Тульская область	2 р.	17.07.2009	Ивасишин С. А.
2	СЕРЕДИНА Ирина Алексеевна	ЦФО	Курская область	2 р.	24.06.2009	Пронин И. А.

Главный судья, ВК _____ Д.М.О.Ахадов

Главный секретарь, ВК _____ М.О. Нагорная

Всероссийские соревнования среди юношей и девушек 12-13, 14-15, 16-17 лет,
ниоров и юниорок 18-21 год по рукопашному бою, посвящённые 85-ой годовщине героической обороны города Тулы в Великой Отечественной войн
(СМ № 2100710021050283 в ЕКП Минспорта на 2026 год)

12-16.11.2026 **г.Тула**

Список победителей и призёров

юниоры 18-21 год

Весовая категория 62 кг

1	ВЕРДИЕВ Эльгин Бахман Оглы		г. Москва	КМС	11.06.2008	Казымов Д. И.
2	ФОНИН Роман Сергеевич	ЦФО	Тульская область	1 р.	18.12.2007	Ахадов Д. М.О.

Весовая категория 67 кг

1	КАРЕЦКИЙ Артем Александрович	ЮФО	Краснодарский край	КМС	28.10.2008	Качкин А. А.
2	СИРКИН Максим Юрьевич	ЦФО	Московская область	КМС	16.11.2006	Лисенков А. В.
3	САФОНОВ Глеб Максимович	ЦФО	Воронежская область	1 р.	27.08.2006	Силантьев В. В.
3	БОЛЬШАКОВ Константин Васильевич		г. Санкт-Петербург	1 р.	04.07.2008	Акопян Г. А., Тризна М.П.

Весовая категория 73 кг

1	БАСКАКОВ Константин Алексеевич		г. Санкт-Петербург	КМС	06.06.2007	Атакишиев И. И.
2	ЛОБАНКОВ Сергей Вячеславович	ЦФО	Воронежская область	1 р.	24.09.2007	Силантьев В. В.
3	ЩУКИН Роман Андреевич	ЮФО	Краснодарский край	КМС	02.10.2008	Качкин А. А.
3	КОНОВАЛОВ Иван Дмитриевич	ЦФО	Курская область	КМС	19.10.2007	Дериглазов Е. В.

Весовая категория 80 кг

1	САРГСЯН Ашот Григорович	ЮФО	Ростовская область	КМС	24.10.2008	Аветисян М. А.
2	ОБЫДЁННОВ Матвей Андреевич	ЦФО	Калужская область	КМС	15.10.2008	Ахмедов Р. Г.
3	ГУСАРОВ Дмитрий Вадимович		г. Санкт-Петербург	КМС	30.01.2007	Акопян Г. А., Тризна М.П.
3	ШАГУНОВ Андрей Алексеевич	ЦФО	Тульская область	КМС	28.10.2007	Дагаев Д. С.

Весовая категория 97+ кг

1	РЕУТОВ Кирилл Александрович	ЦФО	Тульская область	1 р.	25.07.2008	Ахадов Д. М.О., Багомедов Р. М.
2	МАКАРОВ Алексей Александрович	ЦФО	Курская область	КМС	04.02.2008	Бурцев А. С.
3	САФРОНОВ Владислав Русланович	ЦФО	Воронежская область	1 р.	18.08.2006	Силантьев В. В.

юниорки 18-21 год

Весовая категория 48 кг

1	ЗАБРОДИНА Кристина Владимировна	ЮФО	Ростовская область	КМС	10.12.2007	Аветисян М. А.
2	ТОЛБАТОВА Юлия Владимировна		г. Москва	КМС	03.06.2008	Казымов Д. И.
3	ФЕДОРОВА Александра Дмитриевна	ЦФО	Смоленская область	КМС	05.11.2005	Сапожников Д.В.

Весовая категория 58 кг

1	АЗИМОВА Ксения Мухамедовна	ЦФО	Тульская область	КМС	23.09.2007	Дагаев Д. С.
2	РЫЖОВА Серафима Андреевна	ЦФО	Тульская область	1 р.	12.08.2008	Ивасишин С. А.
3	САВЧЕНКО Виктория Викторовна	ЦФО	Тульская область	1 р.	21.11.2007	Гарбуз А. Г.

Весовая категория 64 кг

1	ШКУРКО Виктория Владимировна	ЦФО	Курская область	КМС	11.06.2008	Дериглазов Е. В.
2	ОЧЕРЕДЬКО Виктория Алексеевна		г. Москва	1 р.	23.01.2008	Казымов Д. И.
3	КОНДРАКОВА Татьяна Сергеевна	ЦФО	Курская область	КМС	27.04.2007	Дериглазов Е. В.
3	ДЕНИСОВА Ольга Андреевна	ЦФО	Рязанская область	1 р.	26.07.2006	Васин А. Л.

Главный судья, ВК _____ Д.М.О.Ахадов

Главный секретарь, ВК _____ М.О. Нагорная

Всероссийские соревнования среди юношей и девушек 12-13, 14-15, 16-17 лет, юниоров и юниорок 18-21 год по рукопашному бою, посвящённые 85-ой годовщине героической обороны города Тулы в Великой Отечественной войне

(СМ № 2100710021050283 в ЕКП Минспорта на 2026 год)

12-16.11.2026 **г.Тула**

Протокол личных результатов

юноши 12-13 лет весовая категория 35 кг 9 чел.

№п/п	Место	№п/ж	Фамилия, имя, отчество	Дата рождения	Округ	Субъект РФ	Разряд	Тренер
1	**1**	5	БЛОХИН Константин Александрович	09.07.2014	ЮФО	Астраханская область	2 юн.	Ажахмедов Э. Р.
2	**2**	8	КОЛЯКИН Марк Максимович	02.10.2014	ЦФО	Тульская область	2 юн.	Гарбуз А.Г.
3	**3**	9	ЯНТИКОВ Иван Дмитриевич	14.09.2013	ЦФО	Тульская область	2 юн.	Бушин А. В.
4	**3**	6	СУСАЛЕВ Иван Анатольевич	04.05.2014	ЦФО	Рязанская область	3 юн.	Сапожников Д. В.
5	**5**	7	БАБЕНКО Матвей Иванович	19.08.2014	СКФО	Ставропольский край	2 юн.	Резюк И. А.
6	**5**	4	СЫЧЁВ Матвей Вадимович	02.07.2014	ЦФО	Московская область	3 р.	Гагуа И. Р.
7	**7 - 8**	3	ХОДИЕВ Ходибобо Даврончонович	20.10.2013	ЦФО	Калужская область	2 юн.	Максимкин А. А.
8	**7 - 8**	2	БОГОСЛОВСКИЙ Александр Александрович	08.06.2014		г. Москва	3 юн.	Казымов Д. И.
9	**9**	1	МАТЮШИН Кирилл Александрович	30.03.2014	ЦФО	Рязанская область	3 юн.	Васин А. Л.

Главный судья, ВК _____ Д.М.О.Ахадов

Главный секретарь, ВК _____ М.О. Нагорная

Всероссийские соревнования среди юношей и девушек 12-13, 14-15, 16-17 лет,

юниоров и юниорок 18-21 год по рукопашному бою, посвящённые 85-ой годовщине героической обороны города Тулы в Великой Отечественной войне

(СМ № 2100710021050283 в ЕКП Минспорта на 2026 год)

12-16.11.2026 **г.Тула**

Протокол хода соревнований

ковёр 1

юноши 12-13 лет **весовая категория 35 кг** **9 чел.**

Подгруппа А

1	МАТЮШИН Кирилл	3 юн.	ЦФО Рязанская область
9	ЯНТИКОВ Иван	2 юн.	ЦФО Тульская область
5	БЛОХИН Константин	2 юн.	ЮФО Астраханская область
13			
3	ХОДИЕВ Ходибобо	2 юн.	ЦФО Калужская область
11			
7	БАБЕНКО Матвей	2 юн.	СКФО Ставропольский край
15			
2	БОГОСЛОВСКИЙ Александр	3 юн.	г. Москва
10			
6	СУСАЛЕВ Иван	3 юн.	ЦФО Рязанская область
14			
4	СЫЧЁВ Матвей	3 р.	ЦФО Московская область
12			
8	КОЛЯКИН Марк	2 юн.	ЦФО Тульская область
16			

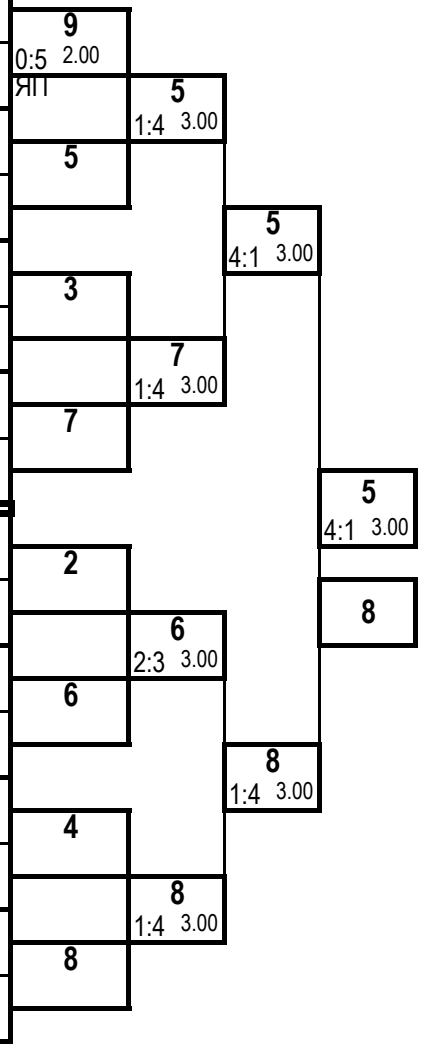

Подгруппа В

Утешительная подгруппа А

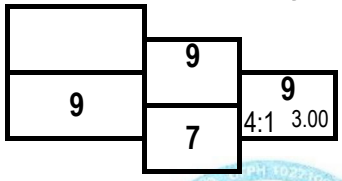

3 место

Утешительная подгруппа В

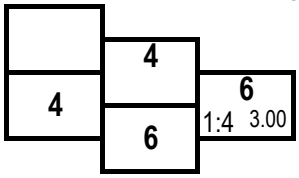

3 место

Главный судья, ВК _____ Д.М.О.Ахадов

Главный секретарь, ВК _____ М.О. Нагорная

Всероссийские соревнования среди юношей и девушек 12-13, 14-15, 16-17 лет, юниоров и юниорок 18-21 год по рукопашному бою, посвящённые 85-ой годовщине героической обороны города Тулы в Великой Отечественной войне

(СМ № 2100710021050283 в ЕКП Минспорта на 2026 год)

12-16.11.2026 **г.Тула**

Протокол личных результатов

юноши 12-13 лет весовая категория 38 кг 13 чел.

№п/п	Место	№п/ж	Фамилия, имя, отчество	Дата рождения	Округ	Субъект РФ	Разряд	Тренер
1	**1**	13	КОЛЯКИН Арсений Максимович	28.10.2013	ЦФО	Тульская область	2 юн.	Гарбуз А. Г.
2	**2**	10	СИНИЦЫН Денис Александрович	17.06.2013	ЦФО	Рязанская область	3 юн.	Бутов А. И.
3	**3**	9	ПАНИН Богдан Артемович	09.12.2012	ЦФО	Рязанская область	3 юн.	Бутов А. И.
4	**3**	12	ЗУБЕНКО Григорий Андреевич	22.08.2013	ЦФО	Тульская область	2 юн.	Дагаев Д. С.
5	**5**	3	ПОДЛЕСНЫЙ Юрий Максимович	06.03.2013		г. Санкт-Петербург	2 юн.	Тризна М.Н.,Акопян Г. А.
6	**5**	2	ЛИГАЙ Алексей Владимирович	15.07.2013		г. Санкт-Петербург	3 юн.	Тризна М.Н., Акопян Г. А.
7	**7 - 8**	5	АЛЕКСЕЕВ Артём Сергеевич	26.09.2014	ЦФО	Костромская область	3 юн.	Каштылов О. В.
8	**7 - 8**	6	ФИГУРНОВ Владислав Андреевич	21.07.2014	СЗФО	Ленинградская область	2 юн.	Марьяндышев Д. В.
9	**9 - 10**	7	ЖУКОВ Иван Владимирович	22.08.2013		г. Москва	1 юн.	Казымов Д. И.
10	**9 - 10**	8	ТУРУКИН Денис Васильевич	23.12.2013	ЦФО	Московская область	1 юн.	Куликов К.Е., Ерёмин С.С.
11	**11 - 13**	1	СМИРНОВ Николай Алексеевич	25.01.2014	ЦФО	Московская область	3 юн.	Сергеев И.А., Манухин В. В.
12	**11 - 13**	11	БАГОМЕДОВ Багомед Анварович	23.10.2013	ЦФО	Тульская область	2 юн.	Багомедов Р. М.
13	**11 - 13**	4	ЕВСИКОВ Ярослав Витальевич	30.07.2014	ЦФО	Калужская область	3 юн.	Ахмедов Р. Г.

Главный судья, ВК _____ Д.М.О.Ахадов

Главный секретарь, ВК _____ М.О. Нагорная

Всероссийские соревнования среди юношей и девушек 12-13, 14-15, 16-17 лет, юниоров и юниорок 18-21 год по рукопашному бою, посвящённые 85-ой годовщине героической обороны города Тулы в Великой Отечественной войне
(СМ № 2100710021050283 в ЕКП Минспорта на 2026 год)

12-16.11.2026 **г.Тула**

Протокол хода соревнований
ковёр 1

юноши 12-13 лет **весовая категория 38 кг** **13 чел.**

Подгруппа А

1	СМИРНОВ Николай	3 юн.	ЦФО Московская область
9	ПАНИН Богдан	3 юн.	ЦФО Рязанская область
5	АЛЕКСЕЕВ Артём	3 юн.	ЦФО Костромская область
13	КОЛЯКИН Арсений	2 юн.	ЦФО Тульская область
3	ПОДЛЕСНЫЙ Юрий	2 юн.	г. Санкт-Петербург
11	БАГОМЕДОВ Багомед	2 юн.	ЦФО Тульская область
7	ЖУКОВ Иван	1 юн.	г. Москва
15			

2	ЛИГАЙ Алексей	3 юн.	г. Санкт-Петербург
10	СИНИЦЫН Денис	3 юн.	ЦФО Рязанская область
6	ФИГУРНОВ Владислав	2 юн.	СЗФО Ленинградская область
14			
4	ЕВСИКОВ Ярослав	3 юн.	ЦФО Калужская область
12	ЗУБЕНКО Григорий	2 юн.	ЦФО Тульская область
8	ТУРУКИН Денис	1 юн.	ЦФО Московская область
16			

9 — 0:5 2.00 ЯП — 13
13 — 1:4 3.00
13 — 0:5 0.30 БП — 13
13 — 5:0 1.52 НПС
3 — 4:1 3.00 — 3
3 — 4:1 3.00
7

13 — 4:1 3.00 — **1 место**

10 — 1:4 3.00 — 10
10 — 5:0 1.30 БП
6
10 — 4:1 3.00
12 — 0:5 1.35 ЯП — 12
12 — 4:1 3.00
8

10 — **2 место**

Подгруппа В

Утешительная подгруппа А

5 — 9 — 1:4 3.00 — 9
9 — 3

3 место

Утешительная подгруппа В

2 — СНВ — 2
6 — 5:0 2.00 — 12
12 — 1:4 3.00

3 место

Главный судья, ВК _____ Д.М.О.Ахадов

Главный секретарь, ВК _____ М.О. Нагорная

Всероссийские соревнования среди юношей и девушек 12-13, 14-15, 16-17 лет, юниоров и юниорок 18-21 год по рукопашному бою, посвящённые 85-ой годовщине героической обороны города Тулы в Великой Отечественной войне
(СМ № 2100710021050283 в ЕКП Минспорта на 2026 год)

12-16.11.2026 **г.Тула**

Протокол личных результатов

юноши 12-13 лет весовая категория 41 кг 14 чел.

№п/п	Место	№п/ж	Фамилия, имя, отчество	Дата рождения	Округ	Субъект РФ	Разряд	Тренер
1	**1**	8	БОЛОТОВ Иван Евгеньевич	12.08.2013	ЦФО	Курская область	3 р.	Бурцев А. С.
2	**2**	13	ВЛАСКИН Илларион Алексеевич	18.11.2013	ЦФО	Тульская область	2 юн.	Дагаев Д. С.
3	**3**	7	ПЛОТНИКОВ Артём Витальевич	24.06.2013	СФО	Новосибирская область	3 р.	Горелов Д. А.
4	**3**	10	ВЕЛИКЖАНИН Ярослав Артемович	08.12.2012		г. Москва	1 юн.	Казымов Д. И.
5	**5**	1	ЖИЗНЕВСКИЙ Дмитрий Сергеевич	04.08.2014	ЦФО	Курская область	3 юн.	Савина Т. С.
6	**5**	4	ИБРАГИМОВ Саид Омарасхабович	04.10.2013	ЦФО	Калужская область	1 юн.	Ахмедов Р. Г.
7	**7**	5	БАДЛО Владимир Владимирович	10.08.2014	ЦФО	Московская область	2 юн.	Гагуа И. Р.
8	**8 - 9**	3	ЛУКАШИН Мирон Ярославович	12.06.2013		г. Санкт-Петербург	2 юн.	Смирнов А. А.
9	**8 - 9**	14	КУЛДУЕВ Тимур Гаджимурадович	23.06.2014	ЦФО	Тульская область	2 юн.	Ахадов Д. М.
10	**10 - 14**	9	ТЕРЕХОВЕЦ Артем Максимович	24.07.2013	ЦФО	Калужская область	2 юн.	Ахмедов Р. Г.
11	**10 - 14**	11	ШТЕВНИН Александр Сергеевич	29.12.2013	ЦФО	Рязанская область	3 юн.	Бутов А. И.
12	**10 - 14**	2	КРАВЧУК Филипп Вячеславович	04.10.2014		г. Санкт-Петербург	3 юн.	Акопян Г. А., Тризна М.Н.
13	**10 - 14**	6	НИКИФОРОВ Максим Алексеевич	18.11.2012	ЦФО	Калужская область	3 юн.	Максимкин А. А.
14	**10 - 14**	12	АЗИМОВ Никита Мухамедович	12.01.2014	ЦФО	Тульская область	3 юн.	Бушин А. В.

Главный судья, ВК _____ Д.М.О.Ахадов

Главный секретарь, ВК _____ М.О. Нагорная

Всероссийские соревнования среди юношей и девушек 12-13, 14-15, 16-17 лет, юниоров и юниорок 18-21 год по рукопашному бою, посвящённые 85-ой годовщине героической обороны города Тулы в Великой Отечественной войне
(СМ № 2100710021050283 в ЕКП Минспорта на 2026 год)

12-16.11.2026 **г.Тула**

Протокол хода соревнований
ковёр 3

юноши 12-13 лет **весовая категория 41 кг** **14 чел.**

Подгруппа А

1	ЖИЗНЕВСКИЙ Дмитрий	3 юн.	ЦФО Курская область
9	ТЕРЕХОВЕЦ Артем	2 юн.	ЦФО Калужская область
5	БАДЛО Владимир	2 юн.	ЦФО Московская область
13	ВЛАСКИН Илларион	2 юн.	ЦФО Тульская область
3	ЛУКАШИН Мирон	2 юн.	г. Санкт-Петербург
11	ШТЕВНИН Александр	3 юн.	ЦФО Рязанская область
7	ПЛОТНИКОВ Артём	3 р.	СФО Новосибирская область
15			

2	КРАВЧУК Филипп	3 юн.	г. Санкт-Петербург
10	ВЕЛИКЖАНИН Ярослав	1 юн.	г. Москва
6	НИКИФОРОВ Максим	3 юн.	ЦФО Калужская область
14	КУЛДУЕВ Тимур	2 юн.	ЦФО Тульская область
4	ИБРАГИМОВ Саид	1 юн.	ЦФО Калужская область
12	АЗИМОВ Никита	3 юн.	ЦФО Тульская область
8	БОЛОТОВ Иван	3 р.	ЦФО Курская область
16			

1 — 4:1 3.00
13 — 0:5 2.54 Уд
13 — 0:5 2.15 ЯП
13 — 4:1 3.00
3 — 5:0 1.32
7 — 1:4 3.00
ЯП
7
8 — 0:5 0.47 БП — **1 место**
10 — 0:5 2.42 БП
13 — **2 место**
10 — 4:1 3.00
14 — 0:5 0.41 ЯП
8 — 1:4 3.00
4 — 4:1 3.00
8 — 0:5 2.3, ЯП
8

Подгруппа В

Утешительная подгруппа А

5 / 1 — 1 — 1:4 3.00 — 7 / 7 — 0:5 2.30 НПБ — **3 место**

Утешительная подгруппа В

4 — 4 / 4 — 10 / 10 — 1:4 3.00 — **3 место**

Главный судья, ВК _____ Д.М.О.Ахадов

Главный секретарь, ВК _____ М.О. Нагорная

Всероссийские соревнования среди юношей и девушек 12-13, 14-15, 16-17 лет,
юниоров и юниорок 18-21 год по рукопашному бою, посвящённые 85-ой годовщине героической обороны города Тулы в Великой Отечественной войне

(СМ № 2100710021050283 в ЕКП Минспорта на 2026 год)

12-16.11.2026 **г.Тула**

Протокол личных результатов

юноши 12-13 лет весовая категория 44 кг 12 чел.

№п/п	Место	№п/ж	Фамилия, имя, отчество	Дата рождения	Округ	Субъект РФ	Разряд	Тренер
1	**1**	5	ЗАЛОГИН Захар Дмитриевич	18.09.2013	ЦФО	Курская область	2 р.	Подгорный А. В.
2	**2**	2	МАЛИКОВ Родион Алексеевич	05.06.2013		г. Санкт-Петербург	2 юн.	Смирнов А. А.
3	**3**	7	ФИНОГЕНОВ Алексей Сергеевич	25.04.2013	ЦФО	Московская область	1 юн.	Манухин В. В.
4	**3**	10	КОРНЕЕВ Павел Алексеевич	26.04.2013	ЦФО	Московская область	3 юн.	Манухин В. В.
5	**5**	1	БУДАРИН Александр Игоревич	30.04.2013		г. Санкт-Петербург	2 юн.	Смирнов А. А.
6	**5**	12	САВЕНКОВ Тимур Рамзанович	02.02.2013	ЦФО	Тульская область	1 юн.	Щербинин А. С.
7	**7**	6	ДЯЧЕНКО Матвей Кириллович	27.11.2013	ЦФО	Тульская область	3 юн.	Дагаев Д. С.
8	**8 - 9**	3	БУГРЕЕВ Филипп Алексеевич	28.06.2013	ЦФО	Костромская область	3 юн.	Каштылов О. В.
9	**8 - 9**	8	МАШИРОВ Федор Максимович	10.12.2013	СКФО	Ставропольский край	3 р.	Геворгян Б. Н.
10	**10 - 12**	9	ГАЛЕЕВ Максим Русланович	14.05.2014	ЦФО	Тульская область	3 юн.	Бушин А. В.
11	**10 - 12**	11	МАРТЬЯНОВ Матвей Дмитриевич	02.05.2014	ЦФО	Тульская область	3 юн.	Дагаев Д. С.
12	**10 - 12**	4	КИСЕЛЁВ Ярослав Евгеньевич	25.04.2013	ЦФО	Курская область	3 юн.	Савина Т. С.

Главный судья, ВК _____ Д.М.О.Ахадов

Главный секретарь, ВК _____ М.О. Нагорная

Всероссийские соревнования среди юношей и девушек 12-13, 14-15, 16-17 лет, юниоров и юниорок 18-21 год по рукопашному бою, посвящённые 85-ой годовщине героической обороны города Тулы в Великой Отечественной войне
(СМ № 2100710021050283 в ЕКП Минспорта на 2026 год)

12-16.11.2026 **г.Тула**

Протокол хода соревнований
ковёр 1

юноши 12-13 лет **весовая категория 44 кг** **12 чел.**

Подгруппа А

1	БУДАРИН Александр	2 юн.	г. Санкт-Петербург
9	ГАЛЕЕВ Максим	3 юн.	ЦФО Тульская область
5	ЗАЛОГИН Захар	2 р.	ЦФО Курская область
13			
3	БУГРЕЕВ Филипп	3 юн.	ЦФО Костромская область
11	МАРТЬЯНОВ Матвей	3 юн.	ЦФО Тульская область
7	ФИНОГЕНОВ Алексей	1 юн.	ЦФО Московская область
15			
2	МАЛИКОВ Родион	2 юн.	г. Санкт-Петербург
10	КОРНЕЕВ Павел	3 юн.	ЦФО Московская область
6	ДЯЧЕНКО Матвей	3 юн.	ЦФО Тульская область
14			
4	КИСЕЛЁВ Ярослав	3 юн.	ЦФО Курская область
12	САВЕНКОВ Тимур	1 юн.	ЦФО Тульская область
8	МАШИРОВ Федор	3 р.	СКФО Ставропольский край
16			

1 (5:0 2.23 НПБ) / 5 → 5 (0:5 2.10 ЯП) / 5 → 5 (4:1 3.00)
3 (5:0 2.02 Уд) / 7 → 7 (0:5 0.50 Уд) / 7 → 5 (4:1 3.00) → **1 место**
2 (4:1 3.00) / 6 → 2 (5:0 2.00 НПС) / 6 → 2 (5:0 0.35 НПС) → **2 место**
12 (0:5 2.20 ЯП) / 8 → 12 (4:1 3.00) / 8

Подгруппа В

Утешительная подгруппа А

1 / 1 → 7 (1:4 3.00) / 7 → **3 место**

Утешительная подгруппа В

10 / 6 → 10 (4:1 3.00) / 12 → 10 (5:0 0.00 СНВ) → **3 место**

Главный судья, ВК _____ Д.М.О.Ахадов

Главный секретарь, ВК _____ М.О. Нагорная

Всероссийские соревнования среди юношей и девушек 12-13, 14-15, 16-17 лет, юниоров и юниорок 18-21 год по рукопашному бою, посвящённые 85-ой годовщине героической обороны города Тулы в Великой Отечественной войне

(СМ № 2100710021050283 в ЕКП Минспорта на 2026 год)

12-16.11.2026 **г.Тула**

Протокол личных результатов

юноши 12-13 лет весовая категория 48 кг 17 чел.

№п/п	Место	№п/ж	Фамилия, имя, отчество	Дата рожения.	Округ	Субъект РФ	Разряд	Тренер
1	**1**	6	ФИСЮНОВ Антон Сергеевич	04.12.2012	ЦФО	Курская область	1 юн.	Подгорный А. В.
2	**2**	13	ПОГОСЯН Григорий Тигранович	03.12.2012	ЮФО	Ростовская область	3 р.	Аветисян М. А.
3	**3**	7	КОНЫГИН Филипп Владимирович	30.01.2013	ЦФО	Московская область	3 юн.	Леонидов М. А.
4	**3**	10	ПРАУНЦЕВ Алексей Андреевич	18.01.2013	ЦФО	Московская область	3 р.	Гагуа И. Р.
5	**5**	5	ШОШИН Вадим Игоревич	21.12.2013	ЦФО	Костромская область	3 юн.	Каштылов О. В.
6	**5**	12	ЧЕРНЫХ Геннадий Васильевич	15.09.2013	ЦФО	Московская область	3 юн.	Леонидов М. А.
7	**7 - 8**	9	АНДРЕЕВ Александр Андреевич	19.09.2013		г. Санкт-Петербург	2 юн.	Смирнов А. А.
8	**7 - 8**	14	МОРОСАНОВ Даниил Евгеньевич	14.03.2014	ЦФО	Тульская область	3 юн.	Дагаев Д. С.
9	**9 - 10**	11	ПЕРЕБЕЙНОС Алексей Валерьевич	27.08.2013	ЦФО	Московская область	3 юн.	Леонидов М. А.
10	**9 - 10**	16	ШЕИН Андрей Павлович	28.09.2013	ЦФО	Тульская область	2 юн.	Щербинин А. С.
11	**11 - 16**	17	ШЕРИФОВ Курбан Юрикович	01.04.2014	ЦФО	Тульская область	1 юн.	Багомедов Р. М.
12	**11 - 16**	3	КОЗИН Иван Романович	22.10.2014	ЦФО	Калужская область	3 юн.	Максимкин А. А.
13	**11 - 16**	15	НЕХОРОШЕВ Артем Романович	07.01.2013	ЦФО	Тульская область	2 юн.	Гарбуз А. Г.
14	**11 - 16**	2	КИРИЛЮК Демид Сергеевич	24.06.2013		г. Санкт-Петербург	2 юн.	Акопян Г. А.
15	**11 - 16**	4	БОГОМОЛОВ Никита Дмитриевич	29.11.2013	ЦФО	Костромская область	3 юн.	Каштылов О. В.
16	**11 - 16**	8	ПШЕНИЦЫН Евгений Дмитриевич	31.08.2013	ЦФО	Московская область	3 юн.	Манухин В. В.
17	**17**	1	ПЕТУХОВ Вячеслав Максимович	23.01.2013	ЦФО	Московская область	3 юн.	Леонидов М. А.

Главный судья, ВК _____ Д.М.О.Ахадов

Главный секретарь, ВК _____ М.О. Нагорная

Всероссийские соревнования среди юношей и девушек 12-13, 14-15, 16-17 лет, юниоров и юниорок 18-21 год по рукопашному бою, посвящённые 85-ой годовщине героической обороны города Тулы в Великой Отечественной войне
(СМ № 2100710021050283 в ЕКП Минспорта на 2026 год)

12-16.11.2026 **г.Тула**

Протокол хода соревнований

ковёр 2

юноши 12-13 лет весовая категория 48 кг 17 чел.

Подгруппа А

1	ПЕТУХОВ Вячеслав	3 юн.	ЦФО Московская область
17	ШЕРИФОВ Курбан	1 юн.	ЦФО Тульская область
9	АНДРЕЕВ Александр	2 юн.	г. Санкт-Петербург
25			
5	ШОШИН Вадим	3 юн.	ЦФО Костромская область
21			
13	ПОГОСЯН Григорий	3 р.	ЮФО Ростовская область
29			
3	КОЗИН Иван	3 юн.	ЦФО Калужская область
19			
11	ПЕРЕБЕЙНОС Алексей	3 юн.	ЦФО Московская область
27			
7	КОНЫГИН Филипп	3 юн.	ЦФО Московская область
23			
15	НЕХОРОШЕВ Артем	2 юн.	ЦФО Тульская область
31			

2	КИРИЛЮК Демид	2 юн.	г. Санкт-Петербург
18			
10	ПРАУНЦЕВ Алексей	3 р.	ЦФО Московская область
26			
6	ФИСЮНОВ Антон	1 юн.	ЦФО Курская область
22			
14	МОРОСАНОВ Даниил	3 юн.	ЦФО Тульская область
30			
4	БОГОМОЛОВ Никита	3 юн.	ЦФО Костромская область
20			
12	ЧЕРНЫХ Геннадий	3 юн.	ЦФО Московская область
28			
8	ПШЕНИЦЫН Евгений	3 юн.	ЦФО Московская область
24			
16	ШЕИН Андрей	2 юн.	ЦФО Тульская область
32			

Подгруппа В

Утешительная подгруппа А

Утешительная подгруппа В

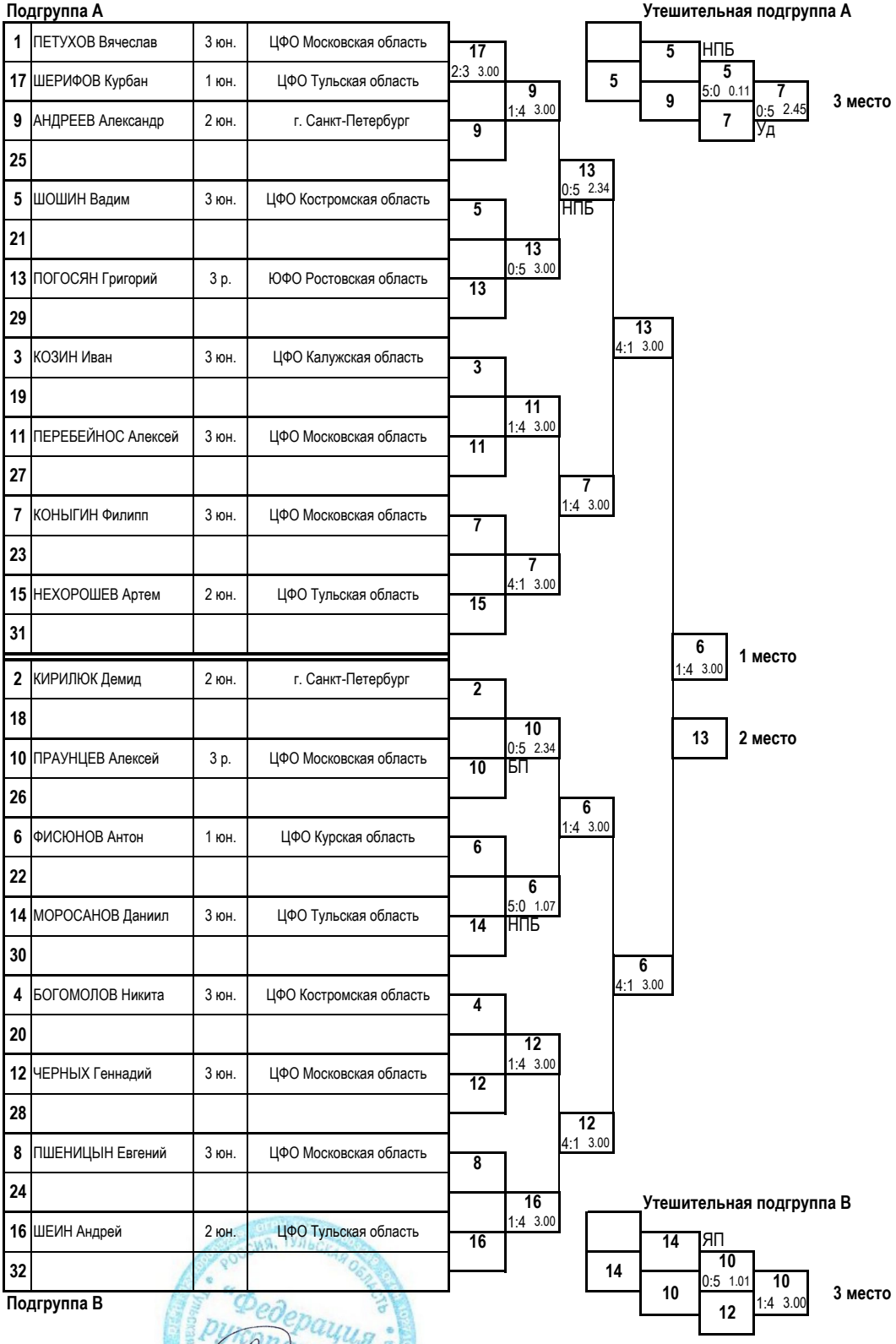

Главный судья, ВК _____ Д.М.О.Ахадов

Главный секретарь, ВК _____ М.О. Нагорная

Всероссийские соревнования среди юношей и девушек 12-13, 14-15, 16-17 лет, юниоров и юниорок 18-21 год по рукопашному бою, посвящённые 85-ой годовщине героической обороны города Тулы в Великой Отечественной войне

(СМ № 2100710021050283 в ЕКП Минспорта на 2026 год)

12-16.11.2026 **г.Тула**

Протокол хода соревнований

ковёр 3

юноши 12-13 лет весовая категория 52 кг 8 чел.

Подгруппа А

1	БЕРЕЗОВЕНКО Алексей	1 юн.	г. Санкт-Петербург
5	ГОНДИЛЕВ Павел	1 юн.	СКФО Ставропольский край

1 — 4:1 3.00

3	ФЁДОРОВ Данила	2 юн.	ЦФО Московская область
7	ДЕЛЯГИН Артём	3 р.	ЦФО Тульская область

3 — 5:0 2.40 ЯП

1 — 4:1 3.00

2	ГЕРАСИМОВ Денис	2 р.	ЦФО Московская область
6	ГОРБАТОВ Андрей	2 юн.	СКФО Ставропольский край

2 — 4:1 3.00

4	ИСАЕВ Алексей	1 юн.	СФО Новосибирская область
8	МКРТЫЧЯН Давид	2 юн.	ЦФО Тульская область

4 — 4:1 3.00

4 — 1:4 3.00

Утешительная подгруппа А

5 — 3 — 1:4 3.00 — **3 место**

3

4 — 1:4 3.00 — **1 место**

1 — **2 место**

8 — 2 — 0:5 2.55 ЯП — **3 место**

2

Подгруппа В

Утешительная подгруппа В

Протокол личных результатов

№ п/п	Место	№ п/ж	Фамилия, имя, отчество	Дата рождения	Округ	Субъект РФ	Разряд	Тренер
1	**1**	4	ИСАЕВ Алексей Викторович	26.06.2013	СФО	Новосибирская область	1 юн.	Дроздов М. С.
2	**2**	1	БЕРЕЗОВЕНКО Алексей Павлович	28.03.2014		г. Санкт-Петербург	1 юн.	Березовенко П. Г.
3	**3**	3	ФЁДОРОВ Данила Владимирович	26.06.2013	ЦФО	Московская область	2 юн.	Хромых А. В.
4	**3**	2	ГЕРАСИМОВ Денис Сергеевич	04.04.2013	ЦФО	Московская область	2 р.	Манухин В. В.
5	**5**	5	ГОНДИЛЕВ Павел Сергеевич	04.01.2014	СКФО	Ставропольский край	1 юн.	Ходжаян Д. Э.
6	**5**	8	МКРТЫЧЯН Давид Эмильевич	18.05.2013	ЦФО	Тульская область	2 юн.	Ахадов Д. М.
7	**7 - 8**	7	ДЕЛЯГИН Артём Олегович	29.01.2014	ЦФО	Тульская область	3 р.	Ахадов Д. М.
8	**7 - 8**	6	ГОРБАТОВ Андрей Александрович	10.05.2014	СКФО	Ставропольский край	2 юн.	Резюк И. А.

Главный судья, ВК _____ Д.М.О.Ахадов

Главный секретарь, ВК _____ М.О. Нагорная

Всероссийские соревнования среди юношей и девушек 12-13, 14-15, 16-17 лет,
юниоров и юниорок 18-21 год по рукопашному бою, посвящённые 85-ой годовщине героической обороны города Тулы в Великой Отечественной войне
(СМ № 2100710021050283 в ЕКП Минспорта на 2026 год)

12-16.11.2026 **г.Тула**

Протокол личных результатов

юноши 12-13 лет весовая категория 57 кг 10 чел.

№п/п	Место	№п/ж	Фамилия, имя, отчество	Дата рождения	Округ	Субъект РФ	Разряд	Тренер
1	**1**	6	ЛАТЫШЕНКО Кирилл Романович	03.03.2013	ЦФО	Московская область	3 р.	Куликов К.Е., Куликова В.О.
2	**2**	1	СТРЕКАЛОВСКИЙ Богдан Романович	30.12.2012		г. Санкт-Петербург	2 юн.	Тризна М.Н., Акопян Г. А.
3	**3**	7	КАМЕНСКИЙ Егор Ильич	28.03.2013	ЦФО	Московская область	3 р.	Куликов К.Е., Куликова В.О.
4	**3**	4	БРУСОВ Роман Алексеевич	04.11.2013	ЦФО	Московская область	3 р.	Куликов К.Е., Куликова В.О.
5	**5**	5	АЛДОХИН Тимофей Иванович	28.03.2013	ЦФО	Тульская область	3 юн.	Ивасишин С. А.
6	**5**	10	ТИНЬКОВ Алексей Витальевич	28.08.2013	ЦФО	Тульская область	1 юн.	Багомедов Р. М.
7	**7**	9	ШЛЫЧКОВ Дмитрий Васильевич	16.09.2013	ЦФО	Московская область	1 юн.	Хромых А. В.
8	**8 - 9**	3	МАРТЫНЮК Денис Сергеевич	17.11.2013		г. Москва	1 юн.	Казымов Д. И.
9	**8 - 9**	8	ГРУНИН Александр Дмитриевич	10.04.2013	ЮФО	Ростовская область	1 юн.	Аветисян М. А.
10	**10**	2	АФАНАСЬЕВ Дмитрий Романович	25.01.2013		г. Санкт-Петербург	3 юн.	Акопян Г. А., Тризна М.Н.

Главный судья, ВК _____ Д.М.О.Ахадов

Главный секретарь, ВК _____ М.О. Нагорная

Всероссийские соревнования среди юношей и девушек 12-13, 14-15, 16-17 лет,

юниоров и юниорок 18-21 год по рукопашному бою, посвящённые 85-ой годовщине героической обороны города Тулы в Великой Отечественной войне

(СМ № 2100710021050283 в ЕКП Минспорта на 2026 год)

12-16.11.2026 **г.Тула**

Протокол хода соревнований

ковёр 2

юноши 12-13 лет **весовая категория 57 кг** **10 чел.**

Подгруппа А

1	СТРЕКАЛОВСКИЙ Богдан	2 юн.	г. Санкт-Петербург
9	ШЛЫЧКОВ Дмитрий	1 юн.	ЦФО Московская область
5	АЛДОХИН Тимофей	3 юн.	ЦФО Тульская область
13			
3	МАРТЫНЮК Денис	1 юн.	г. Москва
11			
7	КАМЕНСКИЙ Егор	3 р.	ЦФО Московская область
15			
2	АФАНАСЬЕВ Дмитрий	3 юн.	г. Санкт-Петербург
10	ТИНЬКОВ Алексей	1 юн.	ЦФО Тульская область
6	ЛАТЫШЕНКО Кирилл	3 р.	ЦФО Московская область
14			
4	БРУСОВ Роман	3 р.	ЦФО Московская область
12			
8	ГРУНИН Александр	1 юн.	ЮФО Ростовская область
16			

1 — 4:1 3.00
1 — 4:1 3.00
5
1 — 5:0 1.06 Уд
3
7 — 2:3 3.00
7
6 — 1:4 3.00 — **1 место**
10 — 0:5 2.59 ЯП
6 — 1:4 3.00 — **2 место**
6
6 — 4:1 3.00
4
4 — 4:1 3.00
8

Подгруппа В

Утешительная подгруппа А

9
5 — 1:4 3.00
5
7 — 0:5 1.35 НПС
7

3 место

Утешительная подгруппа В

10
4 — 1:4 3.00 — **3 место**
10
4

Главный судья, ВК _____ Д.М.О.Ахадов

Главный секретарь, ВК _____ М.О. Нагорная

Всероссийские соревнования среди юношей и девушек 12-13, 14-15, 16-17 лет, юниоров и юниорок 18-21 год по рукопашному бою, посвящённые 85-ой годовщине героической обороны города Тулы в Великой Отечественной войне

(СМ № 2100710021050283 в ЕКП Минспорта на 2026 год)

12-16.11.2026 **г.Тула**

Протокол хода соревнований

ковёр 2

юноши 12-13 лет весовая категория 62 кг 7 чел.

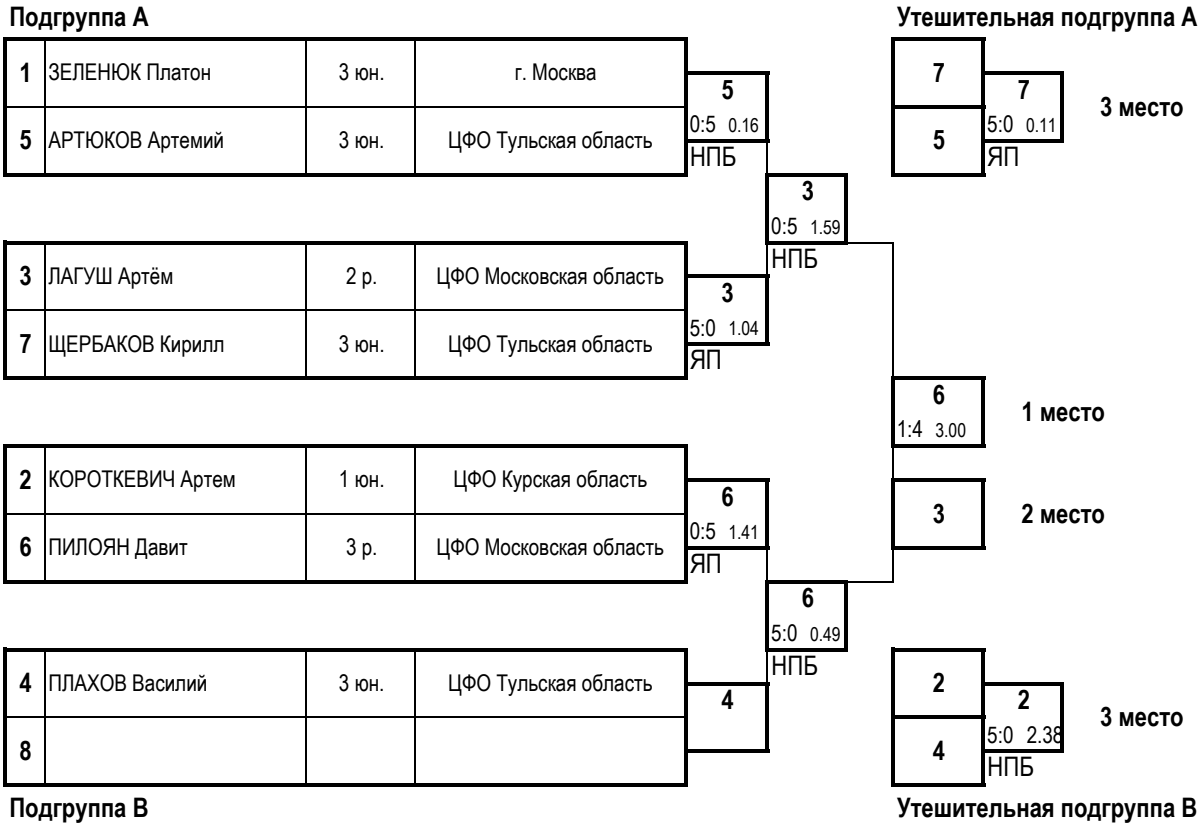

Протокол личных результатов

№ п/п	Место	№ п/ж	Фамилия, имя, отчество	Дата рождения	Округ	Субъект РФ	Разряд	Тренер
1	**1**	6	ПИЛОЯН Давит Григорьевич	20.12.2012	ЦФО	Московская область	3 р.	Трунин С. А.
2	**2**	3	ЛАГУШ Артём Дмитриевич	03.01.2013	ЦФО	Московская область	2 р.	Манухин Р.В.,Манухин В.В.
3	**3**	7	ЩЕРБАКОВ Кирилл Максимович	06.02.2013	ЦФО	Тульская область	3 юн.	Бушин А. В.
4	**3**	2	КОРОТКЕВИЧ Артем Сергеевич	17.11.2012	ЦФО	Курская область	1 юн.	Пронин И. А.
5	**5**	5	АРТЮКОВ Артемий Александрович	25.12.2012	ЦФО	Тульская область	3 юн.	Ивасишин С. А.
6	**5**	4	ПЛАХОВ Василий Дмитриевич	09.12.2012	ЦФО	Тульская область	3 юн.	Дагаев Д. С.
7	**7**	1	ЗЕЛЕНЮК Платон Олегович	12.05.2014		г. Москва	3 юн.	Казымов Д. И.

Главный судья, ВК _____ Д.М.О.Ахадов

Главный секретарь, ВК _____ М.О. Нагорная

Всероссийские соревнования среди юношей и девушек 12-13, 14-15, 16-17 лет,
юниоров и юниорок 18-21 год по рукопашному бою, посвящённые 85-ой годовщине героической обороны города Тулы в Великой Отечественной войне
(СМ № 2100710021050283 в ЕКП Минспорта на 2026 год)

12-16.11.2026 **г.Тула**

Протокол хода соревнований

юноши 12-13 лет весовая категория 67 кг 3 чел.

№ жр.	Фамилия Имя	Субъект РФ	Разряд	1		2		3		счёт	Очки	Место
1	МИХАЙЛОВ Артем	СЗФО Ленинградская область	3 р.			4	11 7	5	2 0	13 7	9	**1**
2	ПАНИН Валерий	ЦФО Рязанская область	3 юн.	1	7 11			5	1 2	8 13	6	**2**
3	САВЫКИН Дмитрий	ЦФО Тульская область	2 юн.	0	0 2	0	2 1			2 3	0	**3**

Протокол личных результатов

Место	Фамилия, имя, отчество	Дата рождения	ФО,Субъект	Разряд	Тренер
1	МИХАЙЛОВ Артем Юрьевич	16.01.2013	СЗФО Ленинградская область	3 р.	Лапчук В. С.
2	ПАНИН Валерий Александрович	05.04.2013	ЦФО Рязанская область	3 юн.	Бутов А. И.
3	САВЫКИН Дмитрий Николаевич	25.03.2014	ЦФО Тульская область	2 юн.	Щербинин А. С.

Главный судья, ВК _____ Д.М.О.Ахадов

Главный секретарь, ВК _____ М.О. Нагорная

Всероссийские соревнования среди юношей и девушек 12-13, 14-15, 16-17 лет,

юниоров и юниорок 18-21 год по рукопашному бою, посвящённые 85-ой годовщине героической обороны города Тулы в Великой Отечественной войне

(СМ № 2100710021050283 в ЕКП Минспорта на 2026 год)

12-16.11.2026 **г.Тула**

Протокол хода соревнований

юноши 12-13 лет весовая категория 67+ кг 3 чел.

№ жр.	Фамилия Имя	Субъект РФ	Разряд	1		2		3		счёт	Очки	Место
1	СОКОЛОВ Ярослав	ЦФО Костромская область	3 р.			1	7 10	4	13 12	20 22	5	**2**
2	ДОКУКИН Давид	ЦФО Курская область	1 юн.	4	10 7			5	7 4	17 11	9	**1**
3	СЛОБОДСКОЙ Александр	ЦФО Тульская область	3 юн.	1	12 13	0	4 7			16 20	1	**3**

Протокол личных результатов

Место	Фамилия, имя, отчество	Дата рождения	ФО,Субъект	Разряд	Тренер
1	ДОКУКИН Давид Романович	18.12.2012	ЦФО Курская область	1 юн.	Подгорный А. В.
2	СОКОЛОВ Ярослав Иванович	19.11.2012	ЦФО Костромская область	3 р.	Каштылов О. В.
3	СЛОБОДСКОЙ Александр Фёдорович	23.12.2013	ЦФО Тульская область	3 юн.	Ивасишин С. А.

Главный судья, ВК _____ Д.М.О.Ахадов

Главный секретарь, ВК _____ М.О. Нагорная

Всероссийские соревнования среди юношей и девушек 12-13, 14-15, 16-17 лет,
юниоров и юниорок 18-21 год по рукопашному бою, посвящённые 85-ой годовщине героической обороны города Тулы в Великой Отечественной войне
(СМ № 2100710021050283 в ЕКП Минспорта на 2026 год)

12-16.11.2026

Протокол хода соревнований
ковёр 3

девушки 12-13 лет весовая категория 37 кг 2 чел.

Подгруппа А

1	ОСМАНОВА Ева	3 юн.	ЦФО Курская область	**1**
3				

2	ЧЕРНОМАШЕНЦЕВА Ульяна	3 р.	СЗФО Ленинградская область	**2**
4				

2 0:5 1.29 НПБ — **1 место**

Подгруппа В

1 — **2 место**

Протокол личных результатов

№п/п	Место	№ п/ж	Фамилия, имя, отчество	Дата рождения	Округ	Субъект РФ	Разряд	Тренер
1	**1**	2	ЧЕРНОМАШЕНЦЕВА Ульяна Вячеславовна	18.02.2014	СЗФО	Ленинградская область	3 р.	Лапчук В. С.
2	**2**	1	ОСМАНОВА Ева Натиковна	30.08.2014	ЦФО	Курская область	3 юн.	Саидов С. З.

Главный судья, ВК _____ Д.М.О.Ахадов

Главный секретарь, ВК _____ М.О. Нагорная

Всероссийские соревнования среди юношей и девушек 12-13, 14-15, 16-17 лет,

юниоров и юниорок 18-21 год по рукопашному бою, посвящённые 85-ой годовщине героической обороны города Тулы в Великой Отечественной войне

(СМ № 2100710021050283 в ЕКП Минспорта на 2026 год)

12-16.11.2026 **г.Тула**

Протокол хода соревнований

ковёр 3

девушки 12-13 лет весовая категория 40 кг 2 чел.

Подгруппа А

1	КАЗАНКОВА Ксения	1 юн.	г. Санкт-Петербург	**1**
3				

1 4:1 3.00 — **1 место**

2	БЕЛЯЕВА Наталья	2 юн.	ЦФО Тульская область	**2**
4				

Подгруппа В

2 — **2 место**

Протокол личных результатов

№п/п	Место	№ п/ж	Фамилия, имя, отчество	Дата рождения	Округ	Субъект РФ	Разряд	Тренер
1	**1**	1	КАЗАНКОВА Ксения Эдуардовна	18.03.2013		г. Санкт-Петербург	1 юн.	Лободина И. А.
2	**2**	2	БЕЛЯЕВА Наталья Александровна	01.08.2013	ЦФО	Тульская область	2 юн.	Гарбуз А. Г.

Главный судья, ВК _____ Д.М.О.Ахадов

Главный секретарь, ВК _____ М.О. Нагорная

Всероссийские соревнования среди юношей и девушек 12-13, 14-15, 16-17 лет, юниоров и юниорок 18-21 год по рукопашному бою, посвящённые 85-ой годовщине героической обороны города Тулы в Великой Отечественной войне

(СМ № 2100710021050283 в ЕКП Минспорта на 2026 год)

12-16.11.2026 **г.Тула**

Протокол хода соревнований

ковёр 3

девушки 12-13 лет весовая категория 44 кг 5 чел.

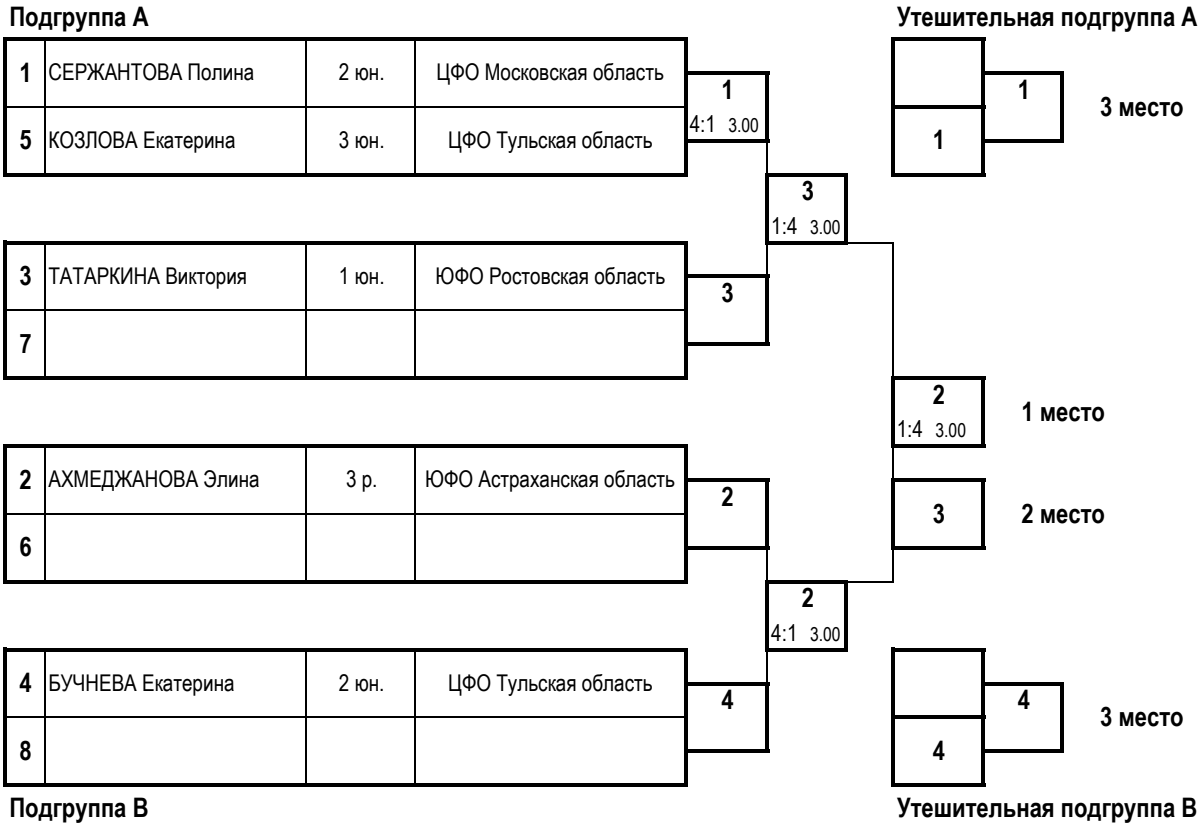

Протокол личных результатов

№ п/п	Место	№ п/ж	Фамилия, имя, отчество	Дата рождения	Округ	Субъект РФ	Разряд	Тренер
1	**1**	2	АХМЕДЖАНОВА Элина Рустамовна	18.01.2013	ЮФО	Астраханская область	3 р.	Ажахмедов Э. Р.
2	**2**	3	ТАТАРКИНА Виктория Максимовна	02.03.2013	ЮФО	Ростовская область	1 юн.	Аветисян М. А.
3	**3**	1	СЕРЖАНТОВА Полина Антоновна	10.02.2014	ЦФО	Московская область	2 юн.	Хромых А. В.
4	**3**	4	БУЧНЕВА Екатерина Эдуардовна	25.03.2013	ЦФО	Тульская область	2 юн.	Дагаев Д. С.
5	**5**	5	КОЗЛОВА Екатерина Сергеевна	26.03.2014	ЦФО	Тульская область	3 юн.	Бушин А. В.

Главный судья, ВК _____ Д.М.О.Ахадов

Главный секретарь, ВК _____ М.О. Нагорная

Всероссийские соревнования среди юношей и девушек 12-13, 14-15, 16-17 лет,

юниоров и юниорок 18-21 год по рукопашному бою, посвящённые 85-ой годовщине героической обороны города Тулы в Великой Отечественной войне

(СМ № 2100710021050283 в ЕКП Минспорта на 2026 год)

12-16.11.2026 **г.Тула**

Протокол хода соревнований

ковёр 3

девушки 12-13 лет весовая категория 48 кг 4 чел.

Подгруппа А

1	ЛЕОНОВА Дарья	1 юн.	г. Москва	**3** 0:5 1.29 Уд
3	ХАТЫПОВА Александра	1 юн.	ЮФО Ростовская область	
2	СКОЛПИНА Александра	1 юн.	ЮФО Ростовская область	**2** 0:5 1.42 Уд
4	ЛАПИНА Мирослава	1 юн.	ЦФО Тульская область	

Подгруппа В

3 4:1 3.00 — **1 место**

2 — **2 место**

1 — **3 место**

4 — **3 место**

Протокол личных результатов

№п/п	Место	№ п/ж	Фамилия, имя, отчество	Дата рождения	Округ	Субъект РФ	Разряд	Тренер
1	**1**	3	ХАТЫПОВА Александра Рамильевна	14.10.2013	ЮФО	Ростовская область	1 юн.	Аветисян М. А.
2	**2**	2	СКОЛПИНА Александра Ильинична	15.12.2013	ЮФО	Ростовская область	1 юн.	Аветисян М. А.
3	**3**	1	ЛЕОНОВА Дарья Максимовна	16.04.2014		г. Москва	1 юн.	Казымов Д. И.
4	**3**	4	ЛАПИНА Мирослава Юрьевна	13.02.2013	ЦФО	Тульская область	1 юн.	Гарбуз А.Г.

Главный судья, ВК _____ Д.М.О.Ахадов

Главный секретарь, ВК _____ М.О. Нагорная

Всероссийские соревнования среди юношей и девушек 12-13, 14-15, 16-17 лет,
юниоров и юниорок 18-21 год по рукопашному бою, посвящённые 85-ой годовщине героической обороны города Тулы в Великой Отечественной войне
(СМ № 2100710021050283 в ЕКП Минспорта на 2026 год)

12-16.11.2026 **г.Тула**

Протокол хода соревнований
ковёр 3

девушки 12-13 лет весовая категория 53 кг 4 чел.

Подгруппа А

1	ДМИТРИЕВА Анна	2 юн.	г. Санкт-Петербург
3	ГОЛОВИНА Александра	3 юн.	ЦФО Московская область

3
0:5 2.20
ЯП

2	НАУМЧЕВА Елизавета	1 юн.	г. Москва
4	АЛПАТЬЕВА Полина	3 р.	ЮФО Ростовская область

4
0:5 2.40
ЯП

4
0:5 2.00
Уд

1 место

Подгруппа В

3 **2 место**

1 **3 место**

2 **3 место**

Протокол личных результатов

№п/п	Место	№ п/ж	Фамилия, имя, отчество	Дата рождения	Округ	Субъект РФ	Разряд	Тренер
1	**1**	4	АЛПАТЬЕВА Полина Александровна	17.03.2013	ЮФО	Ростовская область	3 р.	Аветисян М. А.
2	**2**	3	ГОЛОВИНА Александра Ивановна	04.06.2013	ЦФО	Московская область	3 юн.	Леонидов М. А.
3	**3**	1	ДМИТРИЕВА Анна Андреевна	25.04.2013		г. Санкт-Петербург	2 юн.	Смирнов А. А.
4	**3**	2	НАУМЧЕВА Елизавета Андреевна	02.03.2013		г. Москва	1 юн.	Казымов Д. И.

Главный судья, ВК _____ Д.М.О.Ахадов

Главный секретарь, ВК _____ М.О. Нагорная

Всероссийские соревнования среди юношей и девушек 12-13, 14-15, 16-17 лет, юниоров и юниорок 18-21 год по рукопашному бою, посвящённые 85-ой годовщине героической обороны города Тулы в Великой Отечественной войне

(СМ № 2100710021050283 в ЕКП Минспорта на 2026 год)

12-16.11.2026 **г.Тула**

Протокол хода соревнований

ковёр 3

девушки 12-13 лет весовая категория 53+ кг 5 чел.

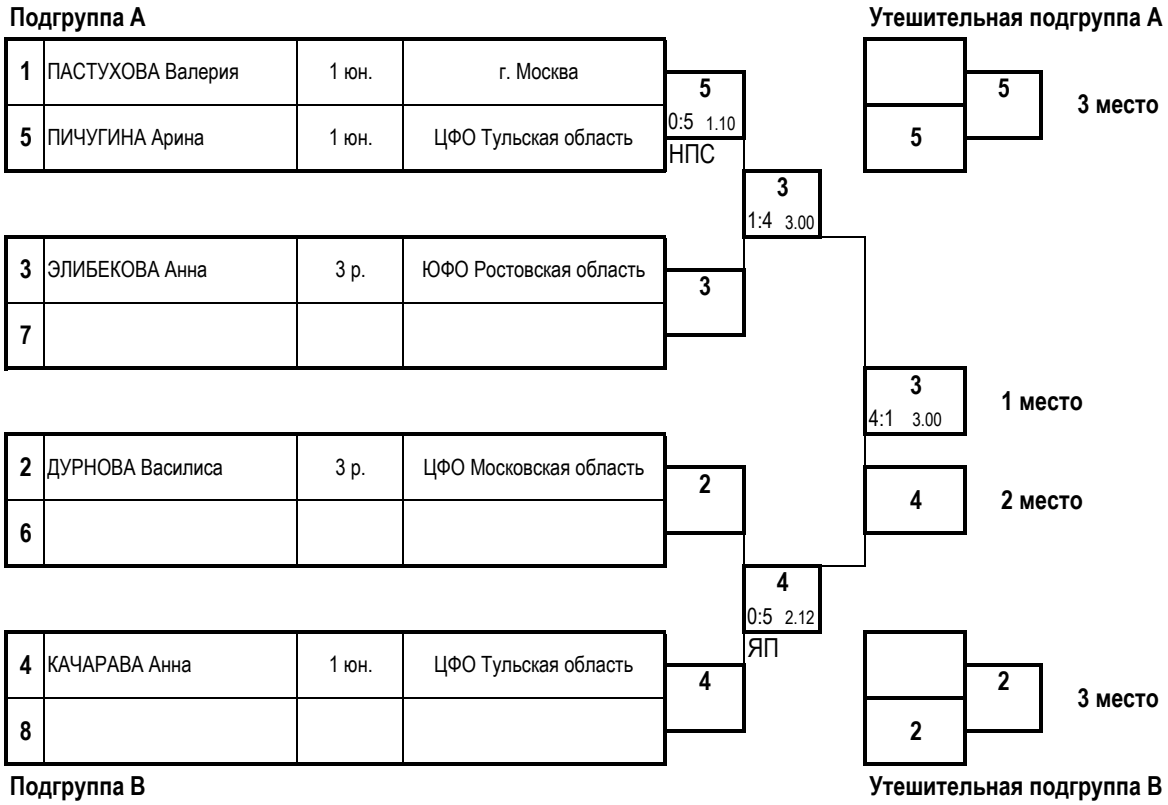

Протокол личных результатов

№п/п	Место	№ п/ж	Фамилия, имя, отчество	Дата рождения	Округ	Субъект РФ	Разряд	Тренер
1	**1**	3	ЭЛИБЕКОВА Анна Николаевна	10.04.2013	ЮФО	Ростовская область	3 р.	Аветисян М. А.
2	**2**	4	КАЧАРАВА Анна Кобавна	09.03.2013	ЦФО	Тульская область	1 юн.	Дагаев Д. С.
3	**3**	5	ПИЧУГИНА Арина Александровна	07.02.2013	ЦФО	Тульская область	1 юн.	Щербинин А. С.
4	**3**	2	ДУРНОВА Василиса Ильинична	26.06.2013	ЦФО	Московская область	3 р.	Куликов К.Е., Куликова В.О.
5	**5**	1	ПАСТУХОВА Валерия Евгеньевна	08.01.2014		г. Москва	1 юн.	Казымов Д. И.

Главный судья, ВК _____ Д.М.О.Ахадов

Главный секретарь, ВК _____ М.О. Нагорная

Всероссийские соревнования среди юношей и девушек 12-13, 14-15, 16-17 лет, юниоров и юниорок 18-21 год по рукопашному бою, посвящённые 85-ой годовщине героической обороны города Тулы в Великой Отечественной войне

(СМ № 2100710021050283 в ЕКП Минспорта на 2026 год)

12-16.11.2026 **г.Тула**

Протокол хода соревнований

ковёр 1

юноши 14-15 лет весовая категория 41 кг 5 чел.

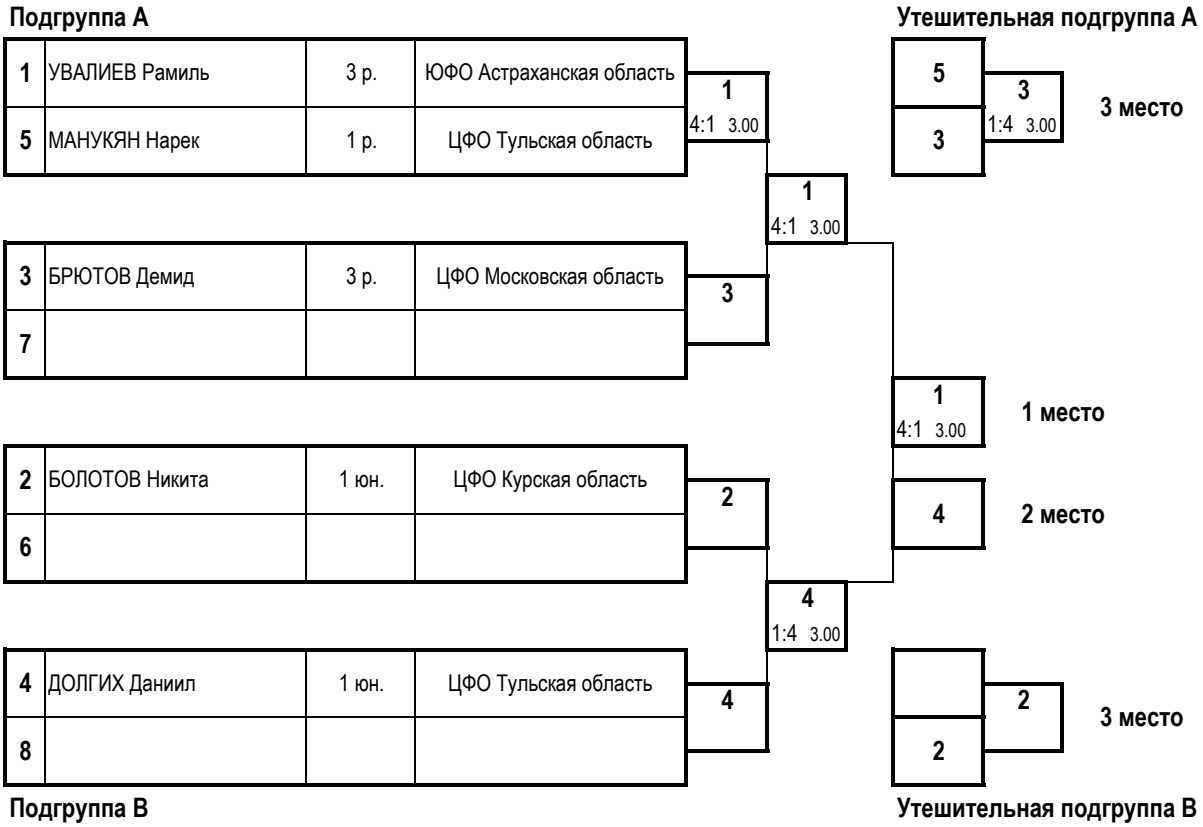

Протокол личных результатов

№ п/п	Место	№ п/ж	Фамилия, имя, отчество	Дата рождения	Округ	Субъект РФ	Разряд	Тренер
1	**1**	1	УВАЛИЕВ Рамиль Рунисович	21.09.2012	ЮФО	Астраханская область	3 р.	Ажахмедов Э. Р.
2	**2**	4	ДОЛГИХ Даниил Алексеевич	03.10.2012	ЦФО	Тульская область	1 юн.	Щербинин А. С.
3	**3**	3	БРЮТОВ Демид Евгеньевич	29.10.2012	ЦФО	Московская область	3 р.	Манухин В. В.
4	**3**	2	БОЛОТОВ Никита Евгеньевич	16.04.2012	ЦФО	Курская область	1 юн.	Бурцев А. С.
5	**5**	5	МАНУКЯН Нарек Саргисович	24.08.2012	ЦФО	Тульская область	1 р.	Ахадов Д. М.

Главный судья, ВК _____ Д.М.О.Ахадов

Главный секретарь, ВК _____ М.О. Нагорная

Всероссийские соревнования среди юношей и девушек 12-13, 14-15, 16-17 лет, юниоров и юниорок 18-21 год по рукопашному бою, посвящённые 85-ой годовщине героической обороны города Тулы в Великой Отечественной войне

(СМ № 2100710021050283 в ЕКП Минспорта на 2026 год)

12-16.11.2026 **г.Тула**

Протокол хода соревнований

ковёр 1

юноши 14-15 лет весовая категория 44 кг 8 чел.

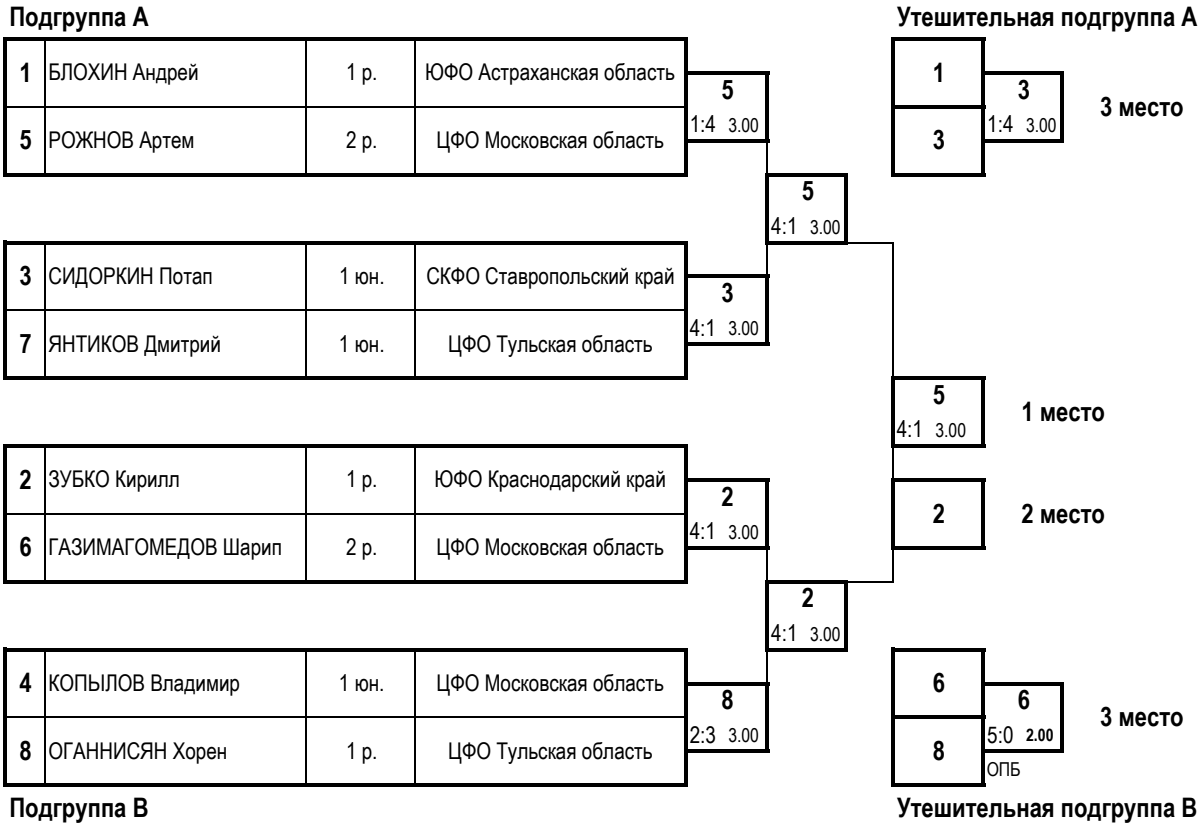

Протокол личных результатов

№ п/п	Место	№ п/ж	Фамилия, имя, отчество	Дата рождения	Округ	Субъект РФ	Разряд	Тренер
1	**1**	5	РОЖНОВ Артем Владимирович	31.05.2011	ЦФО	Московская область	2 р.	Вальчук Е.В.
2	**2**	2	ЗУБКО Кирилл Витальевич	20.07.2012	ЮФО	Краснодарский край	1 р.	Качкин А. А.,Девятов В. А.
3	**3**	3	СИДОРКИН Потап Михайлович	13.09.2012	СКФО	Ставропольский край	1 юн.	Дагаев Д. С.
4	**3**	6	ГАЗИМАГОМЕДОВ Шарип Рашидович	02.03.2012	ЦФО	Московская область	2 р.	Вальчук Е.В.
5	**5**	1	БЛОХИН Андрей Александрович	26.10.2011	ЮФО	Астраханская область	1 р.	Ажахмедов Э. Р.
6	**5**	8	ОГАННИСЯН Хорен Мкртичевич	18.08.2012	ЦФО	Тульская область	1 р.	Ахадов Д. М.
7	**7 - 8**	7	ЯНТИКОВ Дмитрий Владимирович	13.08.2012	ЦФО	Тульская область	1 юн.	Бушин А. В.
8	**7 - 8**	4	КОПЫЛОВ Владимир Евгеньевич	29.01.2012	ЦФО	Московская область	1 юн.	Леонидов М. А.

Главный судья, ВК _____ Д.М.О.Ахадов

Главный секретарь, ВК _____ М.О. Нагорная

Всероссийские соревнования среди юношей и девушек 12-13, 14-15, 16-17 лет,

юниоров и юниорок 18-21 год по рукопашному бою, посвящённые 85-ой годовщине героической обороны города Тулы в Великой Отечественной войне

(СМ № 2100710021050283 в ЕКП Минспорта на 2026 год)

12-16.11.2026 **г.Тула**

Протокол личных результатов

юноши 14-15 лет весовая категория 48 кг 15 чел.

№п/п	Место	№п/ж	Фамилия, имя, отчество	Дата рождения	Округ	Субъект РФ	Разряд	Тренер
1	**1**	12	ГЕРАСИМОВ Алексей Николаевич	26.09.2011	ЮФО	Ростовская область	1 р.	Аветисян М. А.
2	**2**	1	ПОПОВ Даниил Сергеевич	27.04.2011	ЮФО	Астраханская область	1 юн.	Ажахмедов Э. Р.
3	**3**	13	БАБЕНКО Даниил Иванович	20.02.2011	СКФО	Ставропольский край	1 р.	Ходжаян Д. Э.
4	**3**	14	ЗАЙЦЕВ Трофим Эдуардович	06.07.2011	ЦФО	Тульская область	1 р.	Ахадов Д. М.
5	**5**	11	БАЛУЕВ Глеб Вячеславович	12.03.2011	СФО	Новосибирская область	1 р.	Дроздов М. С.
6	**5**	8	БУТУЗОВ Вадим Константинович	08.08.2011	ЦФО	Московская область	3 р.	Леонидов М.А.
7	**7 - 8**	9	ИВАНОВ Данила Александрович	04.09.2012	ЦФО	Московская область	1 юн.	Манухин В. В.
8	**7 - 8**	4	КЛЮЕВ Алексей Денисович	06.03.2012	ЦФО	Курская область	3 р.	Саидов С. З.
9	**9 - 10**	15	СИНИЦКИЙ Никита Александрович	03.04.2012	ЦФО	Тульская область	1 юн.	Бушин А. В.
10	**9 - 10**	2	НАЗАРОВ Ефрем Андреевич	24.05.2011		г. Санкт-Петербург	1 юн.	Атакишиев И. И.
11	**11 - 15**	5	КОЛУНОВ Михаил Дмитриевич	29.06.2012	СЗФО	Ленинградская область	1 юн.	Марьяндышев Д. В.
12	**11 - 15**	3	ПЛОТНИКОВ Матвей Денисович	04.11.2012		г. Санкт-Петербург	1 юн.	Логинов М. А.
13	**11 - 15**	7	БАЛДИН Андрей Ильич	11.11.2012	ЦФО	Московская область	3 р.	Гагуа И. Р.
14	**11 - 15**	10	КАРТАШОВ Владислав Вадимович	30.07.2011	ЦФО	Московская область	3 р.	Манухин В. В.
15	**11 - 15**	6	МАГОМЕДОВ Сулейман Курбангаджиев	17.01.2012	СЗФО	Ленинградская область	1 юн.	Марьяндышев Д. В.

Главный судья, ВК _____ Д.М.О.Ахадов

Главный секретарь, ВК _____ М.О. Нагорная

Всероссийские соревнования среди юношей и девушек 12-13, 14-15, 16-17 лет, юниоров и юниорок 18-21 год по рукопашному бою, посвящённые 85-ой годовщине героической обороны города Тулы в Великой Отечественной войне
(СМ № 2100710021050283 в ЕКП Минспорта на 2026 год)

12-16.11.2026 **г.Тула**

Протокол хода соревнований
ковёр 1

юноши 14-15 лет **весовая категория 48 кг** **15 чел.**

Подгруппа А

1	ПОПОВ Даниил	1 юн.	ЮФО Астраханская область
9	ИВАНОВ Данила	1 юн.	ЦФО Московская область
5	КОЛУНОВ Михаил	1 юн.	СЗФО Ленинградская область
13	БАБЕНКО Даниил	1 р.	СКФО Ставропольский край
3	ПЛОТНИКОВ Матвей	1 юн.	г. Санкт-Петербург
11	БАЛУЕВ Глеб	1 р.	СФО Новосибирская область
7	БАЛДИН Андрей	3 р.	ЦФО Московская область
15	СИНИЦКИЙ Никита	1 юн.	ЦФО Тульская область
2	НАЗАРОВ Ефрем	1 юн.	г. Санкт-Петербург
10	КАРТАШОВ Владислав	3 р.	ЦФО Московская область
6	МАГОМЕДОВ Сулейман	1 юн.	СЗФО Ленинградская область
14	ЗАЙЦЕВ Трофим	1 р.	ЦФО Тульская область
4	КЛЮЕВ Алексей	3 р.	ЦФО Курская область
12	ГЕРАСИМОВ Алексей	1 р.	ЮФО Ростовская область
8	БУТУЗОВ Вадим	3 р.	ЦФО Московская область
16			

1 5:0 1.32 НПБ
13 1:4 3.00
1 4:1 3.00
11 1:4 3.00
15 1:4 3.00
11 4:1 3.00
1 4:1 3.00
12 1:4 3.00 — **1 место**
2 4:1 3.00
14 1:4 3.00
14 1:4 3.00
12 1:4 3.00
1 — **2 место**
12 0:5 1.56 НПБ
8
12 5:0 2.10 НПБ

Подгруппа В

Утешительная подгруппа А

9
13
13 1:4 3.00
11
13 4:1 3.00 — **3 место**

Утешительная подгруппа В

4
8
14
14 — **3 место**

Главный судья, ВК _____ Д.М.О.Ахадов

Главный секретарь, ВК _____ М.О. Нагорная

Всероссийские соревнования среди юношей и девушек 12-13, 14-15, 16-17 лет,

юниоров и юниорок 18-21 год по рукопашному бою, посвящённые 85-ой годовщине героической обороны города Тулы в Великой Отечественной войне

(СМ № 2100710021050283 в ЕКП Минспорта на 2026 год)

12-16.11.2026 **г.Тула**

Протокол личных результатов

юноши 14-15 лет весовая категория 52 кг 11 чел.

№п/п	Место	№п/ж	Фамилия, имя, отчество	Дата рождения	Округ	Субъект РФ	Разряд	Тренер
1	**1**	3	ЗАГОРУЛЬКО Максим Александрович	30.01.2012	ЮФО	Краснодарский край	1 р.	Картавцов С. В.
2	**2**	10	БОРИСКИН Иван Сергеевич	07.06.2011	ЦФО	Тульская область	1 р.	Ахадов Д. М.
3	**3**	7	ДЕЛЯГИН Павел Олегович	19.06.2012	ЦФО	Тульская область	1 р.	Ахадов Д. М.
4	**3**	4	САНИЕВ Муртазали Казбекович	09.10.2011	ЦФО	Курская область	1 р.	Саидов С. З.
5	**5**	5	ИВАНОВ Дмитрий Михайлович	01.06.2011	ЮФО	Волгоградская область	1 р.	Гришин Д. В.
6	**5**	2	АБРААМЯН Алекс Аликович	20.02.2011	ЦФО	Калужская область	1 юн.	Мосесян Н. Р.
7	**7 - 8**	11	ТИМОФЕЕВ Артём Денисович	25.02.2012	СФО	Новосибирская область	2 р.	Горелов Д. А.
8	**7 - 8**	6	ХОХЛОВ Артём Денисович	19.01.2012	ЦФО	Московская область	1 юн.	Куликов К. Е.
9	**9 - 10**	1	КРАВЧЕНКО Александр Сергеевич	07.10.2012	СКФО	Ставропольский край	1 юн.	Резюк И. А.
10	**9 - 10**	8	ЗОЛИН Максим Валерьевич	15.06.2011	СКФО	Ставропольский край	1 р.	Резюк И. А.
11	**11**	9	ДЕРЕВЕНСКИЙ Герман Максимович	30.12.2011	ЦФО	Московская область	3 р.	Гагуа И.Р.

Главный судья, ВК _____ Д.М.О.Ахадов

Главный секретарь, ВК _____ М.О. Нагорная

Всероссийские соревнования среди юношей и девушек 12-13, 14-15, 16-17 лет, юниоров и юниорок 18-21 год по рукопашному бою, посвящённые 85-ой годовщине героической обороны города Тулы в Великой Отечественной войне

(СМ № 2100710021050283 в ЕКП Минспорта на 2026 год)

12-16.11.2026 **г.Тула**

Протокол хода соревнований

ковёр 1

юноши 14-15 лет **весовая категория 52 кг** **11 чел.**

Подгруппа А

1	КРАВЧЕНКО Александр	1 юн.	СКФО Ставропольский край
9	ДЕРЕВЕНСКИЙ Герман	3 р.	ЦФО Московская область
5	ИВАНОВ Дмитрий	1 р.	ЮФО Волгоградская область
13			
3	ЗАГОРУЛЬКО Максим	1 р.	ЮФО Краснодарский край
11	ТИМОФЕЕВ Артём	2 р.	СФО Новосибирская область
7	ДЕЛЯГИН Павел	1 р.	ЦФО Тульская область
15			
2	АБРААМЯН Алекс	1 юн.	ЦФО Калужская область
10	БОРИСКИН Иван	1 р.	ЦФО Тульская область
6	ХОХЛОВ Артём	1 юн.	ЦФО Московская область
14			
4	САНИЕВ Муртазали	1 р.	ЦФО Курская область
12			
8	ЗОЛИН Максим	1 р.	СКФО Ставропольский край
16			

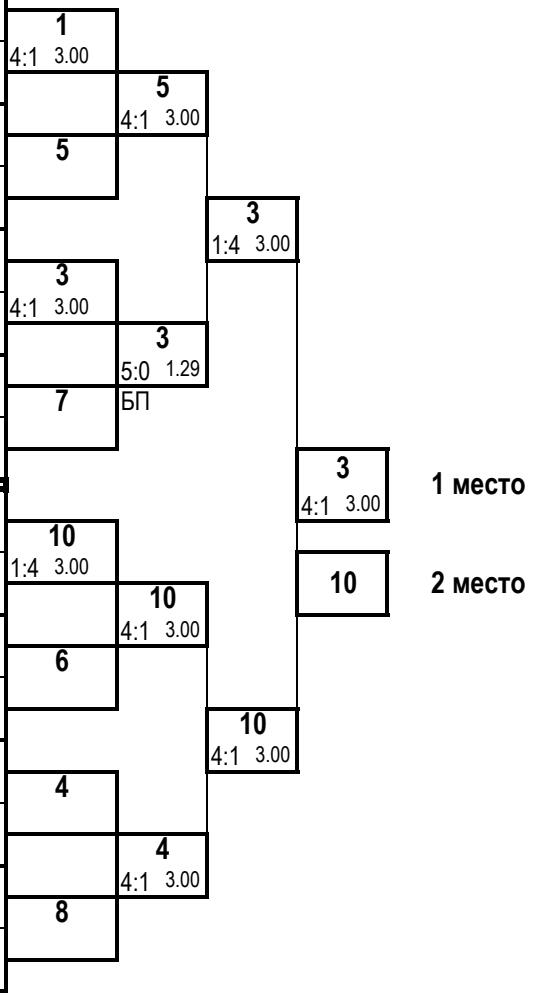

Подгруппа В

Утешительная подгруппа А

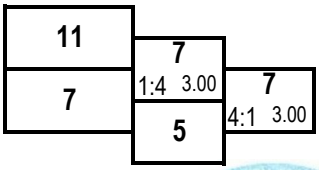

3 место

Утешительная подгруппа В

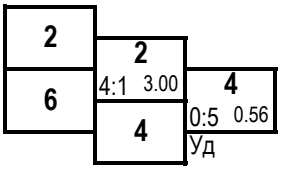

3 место

Главный судья, ВК _____ Д.М.О.Ахадов

Главный секретарь, ВК _____ М.О. Нагорная

Всероссийские соревнования среди юношей и девушек 12-13, 14-15, 16-17 лет, юниоров и юниорок 18-21 год по рукопашному бою, посвящённые 85-ой годовщине героической обороны города Тулы в Великой Отечественной войне

(СМ № 2100710021050283 в ЕКП Минспорта на 2026 год)

12-16.11.2026 **г.Тула**

Протокол личных результатов

юноши 14-15 лет весовая категория 57 кг 20 чел.

№п/п	Место	№п/ж	Фамилия, имя, отчество	Дата рожения.	Округ	Субъект РФ	Разряд	Тренер
1	**1**	10	БАКЛАНОВ Станислав Дмитриевич	24.11.2011	ЦФО	Московская область	1 р.	Леонидов М.А.
2	**2**	13	ЮРАСОВ Даниил Владимирович	29.03.2011	СФО	Новосибирская область	3 р.	Горелов Д. А.
3	**3**	3	ВИНОГРАДОВ Ярослав Сергеевич	15.04.2011	ЦФО	Костромская область	2 р.	Каштылов О. В.
4	**3**	2	МАКСИМКИН Богдан Алексеевич	18.08.2011	ЦФО	Калужская область	1 р.	Максимкин А. А.
5	**5**	9	ЕРМОЩЕНКО Даниил Вячеславович	01.01.2011	ЦФО	Тульская область	1 юн.	Дагаев Д. С.
6	**5**	12	ЛЫСЕНКО Роман Евгеньевич	05.03.2011	СФО	Новосибирская область	2 р.	Дроздов М. С.
7	**7 - 8**	5	СМИРНОВ Матвей Владимирович	10.07.2012	ЦФО	Курская область	3 р.	Саидов С. З.
8	**7 - 8**	14	БРУСКОВ Артём Алексеевич	12.04.2011	ЦФО	Тульская область	1 юн.	Бушин А. В.
9	**9 - 10**	7	ШЕПОЛУХИН Тимофей Викторович	04.09.2012	ЦФО	Курская область	1 юн.	Подгорный А. В.
10	**9 - 10**	8	КИРИЛЛОВ Давид Алмасович	04.04.2012	СЗФО	Ленинградская область	1 юн.	Марьяндышев Д. В.
11	**11 - 16**	1	РЕЗВЫЙ Виктор Анатольевич	14.02.2012	СЗФО	Ленинградская область	1 юн.	Марьяндышев Д. В.
12	**11 - 16**	11	КУЗИН Андрей Вадимович	08.08.2012	ЦФО	Московская область	3 р.	Куликов К.Е.
13	**11 - 16**	15	ПОЛЯКОВ Кирилл Романович	25.02.2011	ЦФО	Рязанская область	1 юн.	Бутов А. И.
14	**11 - 16**	6	ТАТАРИНОВ Алексей Сергеевич	18.02.2011	ЦФО	Курская область	3 р.	Подгорный А. В.
15	**11 - 16**	4	ЛУКИЧЕВ Никита Михайлович	19.01.2011	ЦФО	Костромская область	1 р.	Каштылов О. В.
16	**11 - 16**	16	ПЕТРЯЕВ Артём Игоревич	08.08.2012	ЦФО	Смоленская область	3 р.	Сапожников Д.В.
17	**17 - 20**	17	МУРАТИДИС Димитрис Константинович	23.09.2012	СКФО	Ставропольский край	1 юн.	Ахадов Д. М.
18	**17 - 20**	19	РОМАНЕНКО Александр Владимирович	26.06.2011		г. Санкт-Петербург	1 юн.	Акопян Г. А.
19	**17 - 20**	18	ДЕВЯТКИН Никита Сергеевич	04.01.2011	ЦФО	Рязанская область	1 юн.	Васин А. Л.
20	**17 - 20**	20	ЖУКОВСКИЙ Денис Александрович	25.10.2012	ЦФО	Тульская область	1 юн.	Ивасишин С. А.

Главный судья, ВК _____ Д.М.О.Ахадов

Главный секретарь, ВК _____ М.О. Нагорная

Всероссийские соревнования среди юношей и девушек 12-13, 14-15, 16-17 лет, юниоров и юниорок 18-21 год по рукопашному бою, посвящённые 85-ой годовщине героической обороны города Тулы в Великой Отечественной войне
(СМ № 2100710021050283 в ЕКП Минспорта на 2026 год)

12-16.11.2026 **г.Тула**

Протокол хода соревнований

ковёр 2

юноши 14-15 лет весовая категория 57 кг 20 чел.

Подгруппа А

1	РЕЗВЫЙ Виктор	1 юн.	СЗФО Ленинградская область
17	МУРАТИДИС Димитрис	1 юн.	СКФО Ставропольский край
9	ЕРМОЩЕНКО Даниил	1 юн.	ЦФО Тульская область
25			
5	СМИРНОВ Матвей	3 р.	ЦФО Курская область
21			
13	ЮРАСОВ Даниил	3 р.	СФО Новосибирская область
29			
3	ВИНОГРАДОВ Ярослав	2 р.	ЦФО Костромская область
19	РОМАНЕНКО Александр	1 юн.	г. Санкт-Петербург
11	КУЗИН Андрей	3 р.	ЦФО Московская область
27			
7	ШЕПОЛУХИН Тимофей	1 юн.	ЦФО Курская область
23			
15	ПОЛЯКОВ Кирилл	1 юн.	ЦФО Рязанская область
31			

2	МАКСИМКИН Богдан	1 р.	ЦФО Калужская область
18	ДЕВЯТКИН Никита	1 юн.	ЦФО Рязанская область
10	БАКЛАНОВ Станислав	1 р.	ЦФО Московская область
26			
6	ТАТАРИНОВ Алексей	3 р.	ЦФО Курская область
22			
14	БРУСКОВ Артём	1 юн.	ЦФО Тульская область
30			
4	ЛУКИЧЕВ Никита	1 р.	ЦФО Костромская область
20	ЖУКОВСКИЙ Денис	1 юн.	ЦФО Тульская область
12	ЛЫСЕНКО Роман	2 р.	СФО Новосибирская область
28			
8	КИРИЛЛОВ Давид	1 юн.	СЗФО Ленинградская область
24			
16	ПЕТРЯЕВ Артём	3 р.	ЦФО Смоленская область
32			

Подгруппа В

Утешительная подгруппа А

Утешительная подгруппа В

3 место

1 место

2 место

Главный судья, ВК _____ Д.М.О.Ахадов

Главный секретарь, ВК _____ М.О. Нагорная

Всероссийские соревнования среди юношей и девушек 12-13, 14-15, 16-17 лет, юниоров и юниорок 18-21 год по рукопашному бою, посвящённые 85-ой годовщине героической обороны города Тулы в Великой Отечественной войне

(СМ № 2100710021050283 в ЕКП Минспорта на 2026 год)

12-16.11.2026 **г.Тула**

Протокол личных результатов

юноши 14-15 лет весовая категория 62 кг 22 чел.

№п/п	Место	№п/ж	Фамилия, имя, отчество	Дата рожения.	Округ	Субъект РФ	Разряд	Тренер
1	**1**	6	КАРТАВЦОВ Александр Сергеевич	28.11.2010	ЮФО	Краснодарский край	1 р.	Картавцов С. В.
2	**2**	9	САМОХВАЛОВ Артем Анатольевич	14.12.2011	СЗФО	Ленинградская область	1 р.	Лапчук В. С.
3	**3**	21	НАЗАРОВ Кирилл Иванович	07.07.2011	ЦФО	Тульская область	1 р.	Гарбуз А. Г.
4	**3**	12	АЛЯБЬЕВ Руслан Максимович	22.06.2011	ЦФО	Курская область	1 р.	Подгорный А. В.
5	**5**	11	БРУСОВ Денис Алексеевич	25.07.2011	ЦФО	Московская область	1 р.	Куликов К. Е.
6	**5**	18	ГЛАГОЛЕВ Иван Максимович	10.12.2010	ЦФО	Тульская область	1 юн.	Гарбуз А. Г.
7	**7 - 8**	17	КРАВЧЕНКО Егор Андреевич	14.03.2012	ЦФО	Московская область	3 р.	Леонидов М.А.
8	**7 - 8**	22	РОМАНОВСКИЙ Даниил Иванович	03.06.2011	ЦФО	Московская область	3 р.	Манухин В.В.
9	**9**	14	ЯЛЛИН Тимур Андреевич	30.03.2012	ЦФО	Тульская область	1 юн.	Гарбуз А. Г.
10	**10 - 11**	7	СААКЯН Гор Аликович	14.03.2011	ЦФО	Костромская область	2 р.	Каштылов О. В.
11	**10 - 11**	8	АРСЕНЬЕВ Кирилл Дмитриевич	22.03.2011	СЗФО	Ленинградская область	3 р.	Марьяндышев Д. В.
12	**12 - 17**	13	ЗАРУБИН Артем Романович	30.05.2011	ЦФО	Рязанская область	1 юн.	Бутов А. И.
13	**12 - 17**	19	ЛЕОНОВ Андрей Александрович	09.06.2012	СФО	Новосибирская область	2 р.	Дроздов М. С.
14	**12 - 17**	15	ЛАЗУТКИН Ярослав Юрьевич	10.09.2011	ЦФО	Тульская область	1 юн.	Ивасишин С. А.
15	**12 - 17**	10	ЛУНГУ Кирилл Романович	25.08.2012		г. Санкт-Петербург	1 юн.	Логинов М. А.
16	**12 - 17**	4	ВЕЛЕДЕЕВ Роман Артёмович	08.11.2012	ЦФО	Московская область	2 р.	Манухин Р.В.
17	**12 - 17**	16	ГЛУХОВ Петр Вадимович	12.05.2011	ЦФО	Рязанская область	1 юн.	Бутов А. И.
18	**18 - 22**	1	КОЗЛОВ Александр Ильич	15.07.2011		г. Санкт-Петербург	2 р.	Акопян Г. А.
19	**18 - 22**	5	ЖУРЕНКО Марк Андреевич	30.01.2011	ЮФО	Краснодарский край	1 р.	Качкин А. А.
20	**18 - 22**	3	КАЖАНОВ Владислав Алексеевич	06.09.2012	ЦФО	Калужская область	1 юн.	Мосесян Н. Р.
21	**18 - 22**	2	АЛИМОВ Максим Тимурович	25.09.2011	ЦФО	Московская область	3 р.	Леонидов М.А.
22	**18 - 22**	20	ЛЕГОСТАЕВ Захар Сергеевич	23.08.2011	ЦФО	Тульская область	3 р.	Щербинин А. С.

Главный судья, ВК _____ Д.М.О.Ахадов

Главный секретарь, ВК _____ М.О. Нагорная

Всероссийские соревнования среди юношей и девушек 12-13, 14-15, 16-17 лет, юниоров и юниорок 18-21 год по рукопашному бою, посвящённые 85-ой годовщине героической обороны города Тулы в Великой Отечественной войне

(СМ № 2100710021050283 в ЕКП Минспорта на 2026 год)

12-16.11.2026 **г.Тула**

Протокол хода соревнований

ковёр 2

юноши 14-15 лет весовая категория 62 кг 22 чел.

Подгруппа А

1	КОЗЛОВ Александр	2 р.	г. Санкт-Петербург
17	КРАВЧЕНКО Егор	3 р.	ЦФО Московская область
9	САМОХВАЛОВ Артем	1 р.	СЗФО Ленинградская область
25			
5	ЖУРЕНКО Марк	1 р.	ЮФО Краснодарский край
21	НАЗАРОВ Кирилл	1 р.	ЦФО Тульская область
13	ЗАРУБИН Артем	1 юн.	ЦФО Рязанская область
29			
3	КАЖАНОВ Владислав	1 юн.	ЦФО Калужская область
19	ЛЕОНОВ Андрей	2 р.	СФО Новосибирская область
11	БРУСОВ Денис	1 р.	ЦФО Московская область
27			
7	СААКЯН Гор	2 р.	ЦФО Костромская область
23			
15	ЛАЗУТКИН Ярослав	1 юн.	ЦФО Тульская область
31			

Подгруппа В

2	АЛИМОВ Максим	3 р.	ЦФО Московская область
18	ГЛАГОЛЕВ Иван	1 юн.	ЦФО Тульская область
10	ЛУНГУ Кирилл_	1 юн.	г. Санкт-Петербург
26			
6	КАРТАВЦОВ Александр	1 р.	ЮФО Краснодарский край
22	РОМАНОВСКИЙ Даниил	3 р.	ЦФО Московская область
14	ЯЛЛИН Тимур	1 юн.	ЦФО Тульская область
30			
4	ВЕЛЕДЕЕВ Роман	2 р.	ЦФО Московская область
20	ЛЕГОСТАЕВ Захар	3 р.	ЦФО Тульская область
12	АЛЯБЬЕВ Руслан	1 р.	ЦФО Курская область
28			
8	АРСЕНЬЕВ Кирилл	3 р.	СЗФО Ленинградская область
24			
16	ГЛУХОВ Петр	1 юн.	ЦФО Рязанская область
32			

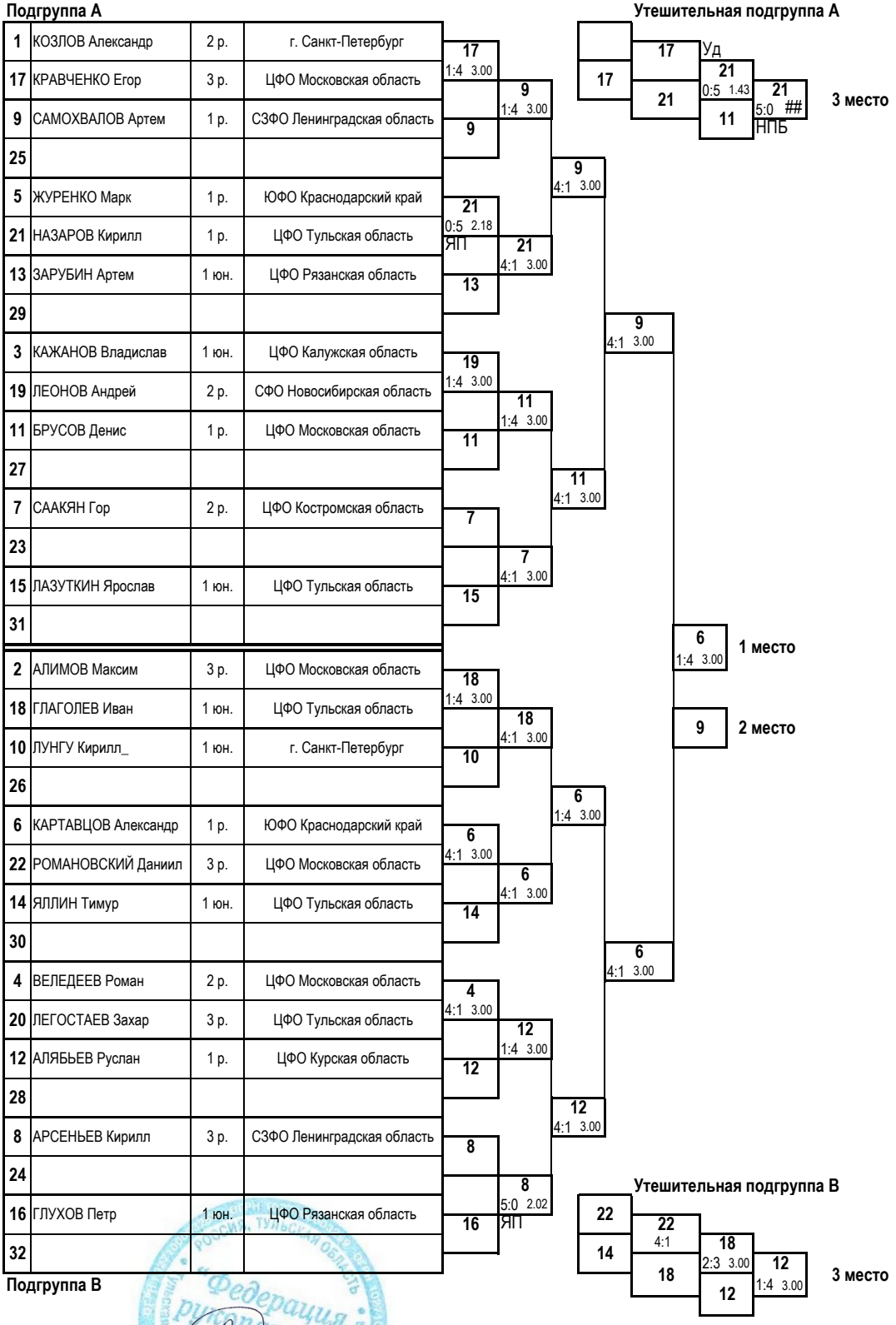

Главный судья, ВК _____ Д.М.О.Ахадов

Главный секретарь, ВК _____ М.О. Нагорная

Всероссийские соревнования среди юношей и девушек 12-13, 14-15, 16-17 лет, юниоров и юниорок 18-21 год по рукопашному бою, посвящённые 85-ой годовщине героической обороны города Тулы в Великой Отечественной войне

(СМ № 2100710021050283 в ЕКП Минспорта на 2026 год)

12-16.11.2026 **г.Тула**

Протокол хода соревнований

ковёр 3

юноши 14-15 лет весовая категория 67 кг 5 чел.

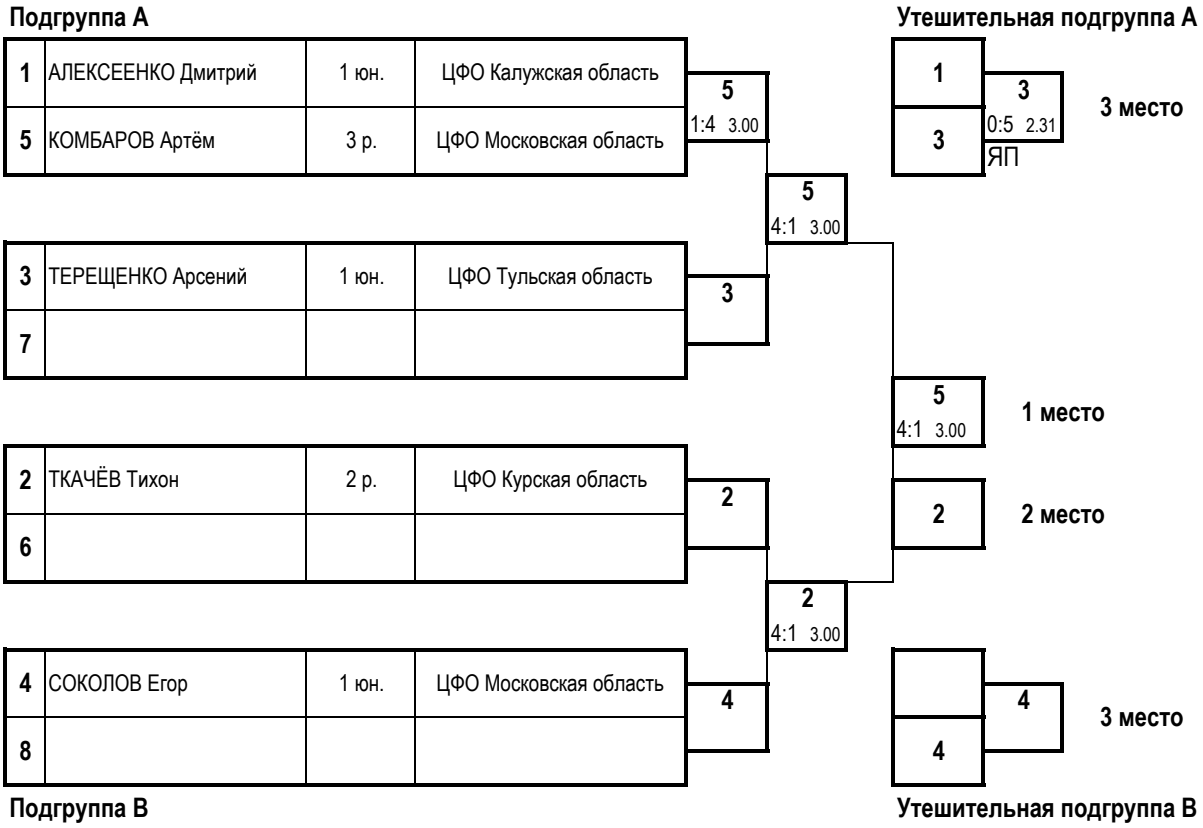

Протокол личных результатов

№ п/п	Место	№ п/ж	Фамилия, имя, отчество	Дата рождения	Округ	Субъект РФ	Разряд	Тренер
1	**1**	5	КОМБАРОВ Артём Вячеславович	22.09.2011	ЦФО	Московская область	3 р.	Леонидов М. А.
2	**2**	2	ТКАЧЁВ Тихон Юрьевич	10.04.2011	ЦФО	Курская область	2 р.	Подгорный А. В.
3	**3**	3	ТЕРЕЩЕНКО Арсений Александрович	16.12.2010	ЦФО	Тульская область	1 юн.	Ахадов Д. М.
4	**3**	4	СОКОЛОВ Егор Дмитриевич	03.05.2012	ЦФО	Московская область	1 юн.	Хромых А. В.
5	**5**	1	АЛЕКСЕЕНКО Дмитрий Вячеславович	14.08.2012	ЦФО	Калужская область	1 юн.	Ахмедов Р. Г.

Главный судья, ВК _____ Д.М.О.Ахадов

Главный секретарь, ВК _____ М.О. Нагорная

Всероссийские соревнования среди юношей и девушек 12-13, 14-15, 16-17 лет, юниоров и юниорок 18-21 год по рукопашному бою, посвящённые 85-ой годовщине героической обороны города Тулы в Великой Отечественной войне

(СМ № 2100710021050283 в ЕКП Минспорта на 2026 год)

12-16.11.2026 **г.Тула**

Протокол хода соревнований

ковёр 3

юноши 14-15 лет весовая категория 73 кг 7 чел.

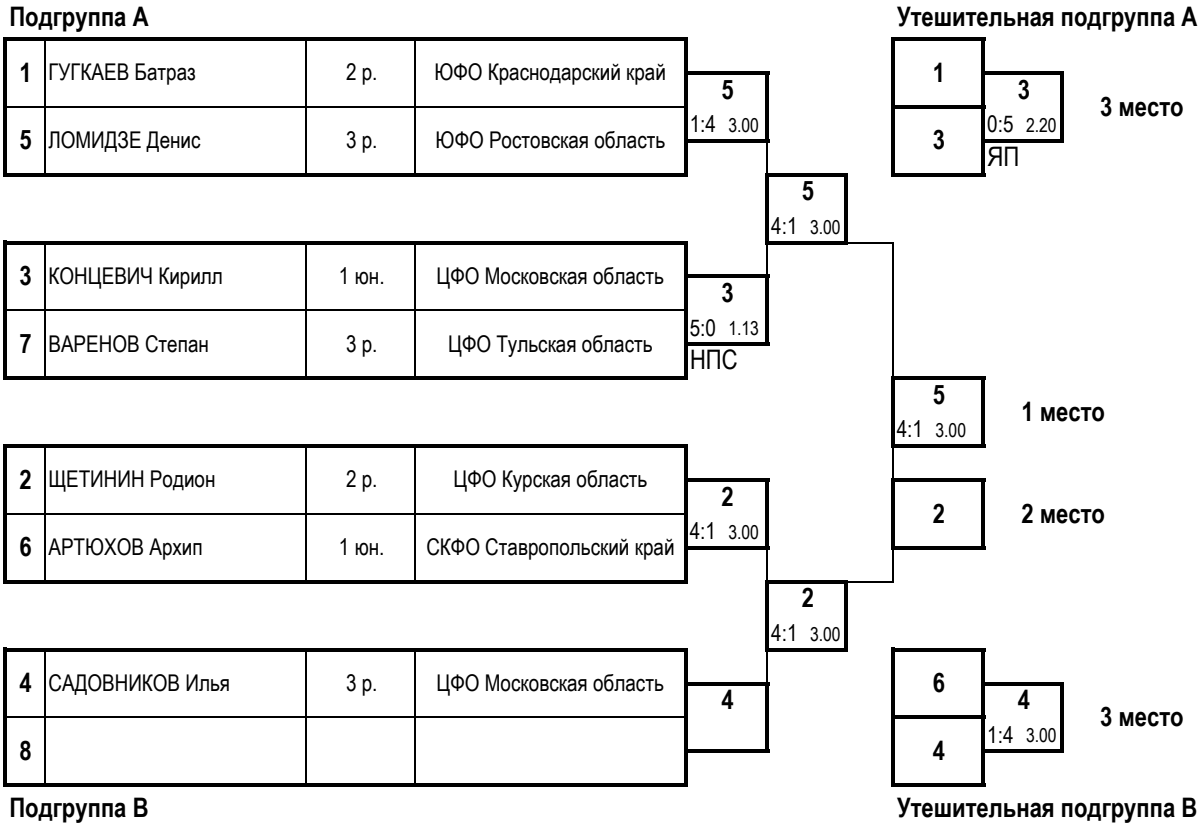

Протокол личных результатов

№ п/п	Место	№ п/ж	Фамилия, имя, отчество	Дата рождения	Округ	Субъект РФ	Разряд	Тренер
1	**1**	5	ЛОМИДЗЕ Денис Алексеевич	12.09.2012	ЮФО	Ростовская область	3 р.	Аветисян М. А.
2	**2**	2	ЩЕТИНИН Родион Сергеевич	30.12.2010	ЦФО	Курская область	2 р.	Бурцев А. С.
3	**3**	3	КОНЦЕВИЧ Кирилл Сергеевич	30.09.2011	ЦФО	Московская область	1 юн.	Манухин В. В.
4	**3**	4	САДОВНИКОВ Илья Евгеньевич	22.03.2011	ЦФО	Московская область	3 р.	Сергеев И.А., Манухин В.В.
5	**5**	1	ГУГКАЕВ Батраз Аланович	02.09.2011	ЮФО	Краснодарский край	2 р.	Качкин А. А.
6	**5**	6	АРТЮХОВ Архип Григорьевич	05.05.2012	СКФО	Ставропольский край	1 юн.	Ходжаян Д. Э.
7	**7**	7	ВАРЕНОВ Степан Евгеньевич	29.02.2012	ЦФО	Тульская область	3 р.	Щербинин А. С.

Главный судья, ВК _____ Д.М.О.Ахадов

Главный секретарь, ВК _____ М.О. Нагорная

Всероссийские соревнования среди юношей и девушек 12-13, 14-15, 16-17 лет, юниоров и юниорок 18-21 год по рукопашному бою, посвящённые 85-ой годовщине героической обороны города Тулы в Великой Отечественной войне

(СМ № 2100710021050283 в ЕКП Минспорта на 2026 год)

12-16.11.2026 **г.Тула**

Протокол хода соревнований

юноши 14-15 лет весовая категория 73+ кг 3 чел.

№ жр.	Фамилия Имя	Субъект РФ	Разряд	1		2		3		счёт	Очки	Место
1	ЖИДКИХ Антон	ЦФО Курская область	1 юн.			0	0 0	0	0 0	0 0	0	**3**
2	БАЛИХАНОВ Максим	СЗФО Ленинградская область	1 р.	5	0 0			4	0 0	0 0	9	**1**
3	БЕЛЕШНИКОВ Иван	ЦФО Тульская область	1 юн.	5	0 0	1	0 0			0 0	6	**2**

Протокол личных результатов

Место	Фамилия, имя, отчество	Дата рождения	ФО,Субъект	Разряд	Тренер
1	БАЛИХАНОВ Максим Эмирович	25.12.2010	СЗФО Ленинградская область	1 р.	Петухов В.В.
2	БЕЛЕШНИКОВ Иван Сергеевич	09.04.2012	ЦФО Тульская область	1 юн.	Ахадов Д. М.
3	ЖИДКИХ Антон Игоревич	25.04.2011	ЦФО Курская область	1 юн.	Дериглазов Е. В.

Главный судья, ВК _____ Д.М.О.Ахадов

Главный секретарь, ВК _____ М.О. Нагорная

Всероссийские соревнования среди юношей и девушек 12-13, 14-15, 16-17 лет, юниоров и юниорок 18-21 год по рукопашному бою, посвящённые 85-ой годовщине героической обороны города Тулы в Великой Отечественной войне

(СМ № 2100710021050283 в ЕКП Минспорта на 2026 год)

12-16.11.2026 **г.Тула**

Протокол хода соревнований

ковёр 3

девушки 14-15 лет весовая категория 44 кг 5 чел.

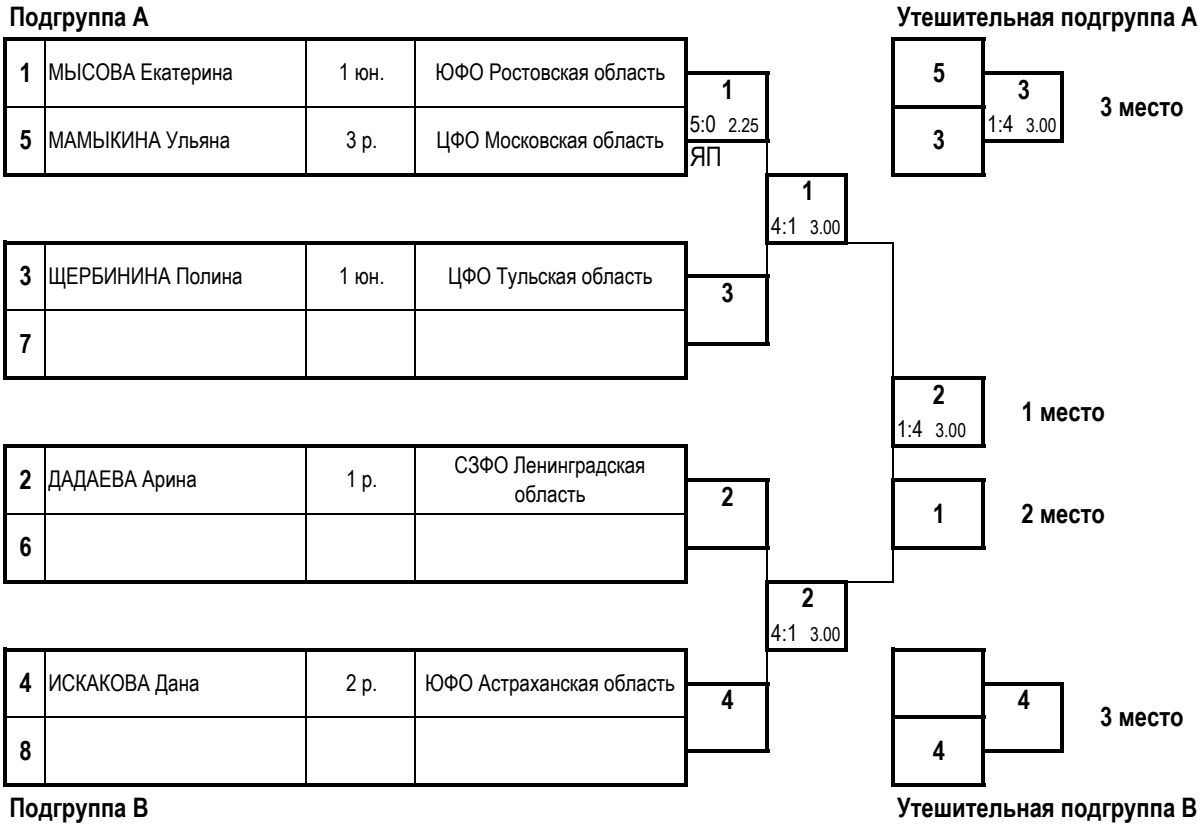

Протокол личных результатов

№ п/п	Место	№ п/ж	Фамилия, имя, отчество	Дата рождения	Округ	Субъект РФ	Разряд	Тренер
1	**1**	2	ДАДАЕВА Арина Хасановна	22.03.2011	СЗФО	Ленинградская область	1 р.	Марьяндышев Д. В.
2	**2**	1	МЫСОВА Екатерина Дмитриевна	11.04.2012	ЮФО	Ростовская область	1 юн.	Аветисян М. А.
3	**3**	3	ЩЕРБИНИНА Полина Андреевна	31.07.2012	ЦФО	Тульская область	1 юн.	Щербинин А. С.
4	**3**	4	ИСКАКОВА Дана Маратовна	23.07.2011	ЮФО	Астраханская область	2 р.	Ажахмедов Э. Р.
5	**5**	5	МАМЫКИНА Ульяна Артёмовна	29.12.2011	ЦФО	Московская область	3 р.	Куликов К.Е., Ерёмин С.С.

Главный судья, ВК _____ Д.М.О.Ахадов

Главный секретарь, ВК _____ М.О. Нагорная

Всероссийские соревнования среди юношей и девушек 12-13, 14-15, 16-17 лет, юниоров и юниорок 18-21 год по рукопашному бою, посвящённые 85-ой годовщине героической обороны города Тулы в Великой Отечественной войне

(СМ № 2100710021050283 в ЕКП Минспорта на 2026 год)

12-16.11.2026 **г.Тула**

Протокол хода соревнований

ковёр 3

девушки 14-15 лет весовая категория 48 кг 5 чел.

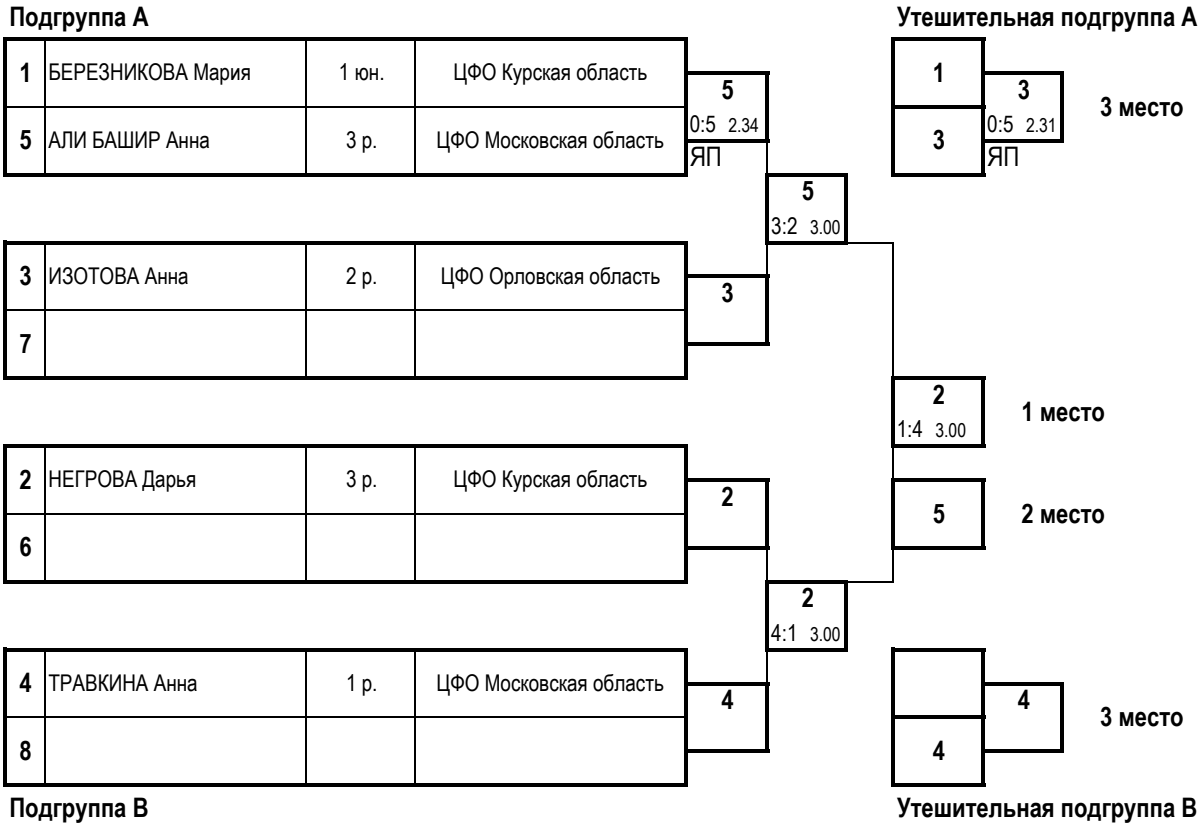

Протокол личных результатов

№ п/п	Место	№ п/ж	Фамилия, имя, отчество	Дата рождения	Округ	Субъект РФ	Разряд	Тренер
1	**1**	2	НЕГРОВА Дарья Владимировна	29.12.2011	ЦФО	Курская область	3 р.	Саидов С. З.
2	**2**	5	АЛИ БАШИР Анна Алиевна	07.03.2011	ЦФО	Московская область	3 р.	Куликов К.Е., Куликова В.О.
3	**3**	3	ИЗОТОВА Анна Леонидовна	17.12.2012	ЦФО	Орловская область	2 р.	Горелов Д.А.
4	**3**	4	ТРАВКИНА Анна Владимировна	25.11.2011	ЦФО	Московская область	1 р.	Куликов К.Е., Куликова В.О.
5	**5**	1	БЕРЕЗНИКОВА Мария Романовна	23.01.2011	ЦФО	Курская область	1 юн.	Бурцев А. С.

Главный судья, ВК _____ Д.М.О.Ахадов

Главный секретарь, ВК _____ М.О. Нагорная

Всероссийские соревнования среди юношей и девушек 12-13, 14-15, 16-17 лет, юниоров и юниорок 18-21 год по рукопашному бою, посвящённые 85-ой годовщине героической обороны города Тулы в Великой Отечественной войне

(СМ № 2100710021050283 в ЕКП Минспорта на 2026 год)

12-16.11.2026 **г.Тула**

Протокол личных результатов

девушки 14-15 лет весовая категория 53 кг 9 чел.

№п/п	Место	№п/ж	Фамилия, имя, отчество	Дата рождения	Округ	Субъект РФ	Разряд	Тренер
1	**1**	2	ПОНОМАРЕВА Мария Евгеньевна	16.07.2012	ЦФО	Курская область	3 р.	Саидов С. З.
2	**2**	1	ТОМИРДИАРО-ХЕРСОНСКАЯ Кира Валентиновна	27.01.2011		г. Санкт-Петербург	1 р.	Атакишиев И. И.
3	**3**	3	КРЮЧКОВА Венера Александровна	21.07.2012	ЮФО	Ростовская область	3 р.	Аветисян М. А.
4	**3**	4	ПОПЦОВА Яна Юрьевна	30.08.2012		г. Москва	1 юн.	Козлов А. А.
5	**5**	5	ПРОНИНА Дарья Александровна	04.01.2011	ЦФО	Орловская область	1 р.	Горелов Д.А.
6	**5**	6	ДУДЧЕНКО Анастасия Ивановна	31.03.2012	ЦФО	Московская область	3 р.	Леонидов М. А.
7	**7**	9	МАТВА Зарьяна Сергеевна	30.11.2010	ЦФО	Московская область	1 юн.	Сергеев И.А., Манухин В.В.
8	**8 - 9**	7	САМОНОВА Александра Андреевна	27.09.2012	ЦФО	Тульская область	1 юн.	Дагаев Д. С.
9	**8 - 9**	8	СИДЕЛЬНИКОВА Николь Андреевна	03.11.2012	ЦФО	Тульская область	1 юн.	Ахадов Д. М.

Главный судья, ВК _____ Д.М.О.Ахадов

Главный секретарь, ВК _____ М.О. Нагорная

Всероссийские соревнования среди юношей и девушек 12-13, 14-15, 16-17 лет,

юниоров и юниорок 18-21 год по рукопашному бою, посвящённые 85-ой годовщине героической обороны города Тулы в Великой Отечественной войне

(СМ № 2100710021050283 в ЕКП Минспорта на 2026 год)

12-16.11.2026 **г.Тула**

Протокол хода соревнований

ковёр 3

девушки 14-15 лет **весовая категория 53 кг** **9 чел.**

Подгруппа А

1	ТОМИРДИАРО-ХЕРСОНСКАЯ Кира	1 р.	г. Санкт-Петербург
9	МАТВА Зарьяна	1 юн.	ЦФО Московская область
5	ПРОНИНА Дарья	1 р.	ЦФО Орловская область
13			
3	КРЮЧКОВА Венера	3 р.	ЮФО Ростовская область
11			
7	САМОНОВА Александра	1 юн.	ЦФО Тульская область
15			
2	ПОНОМАРЕВА Мария	3 р.	ЦФО Курская область
10			
6	ДУДЧЕНКО Анастасия	3 р.	ЦФО Московская область
14			
4	ПОПЦОВА Яна	1 юн.	г. Москва
12			
8	СИДЕЛЬНИКОВА Николь	1 юн.	ЦФО Тульская область
16			

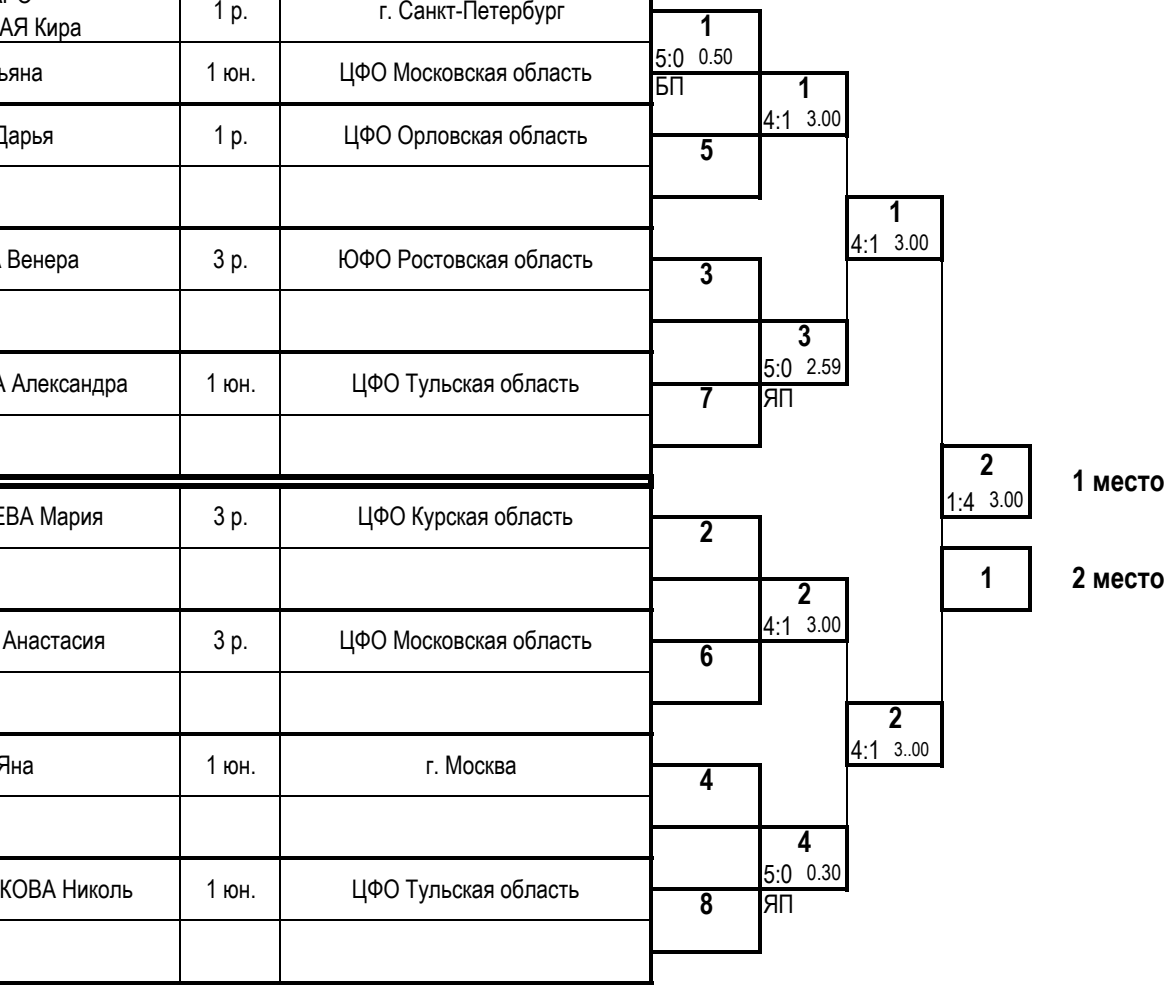

Подгруппа В

Утешительная подгруппа А

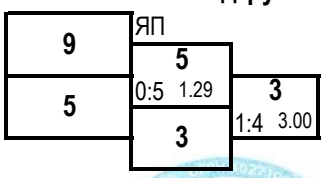

3 место

Утешительная подгруппа В

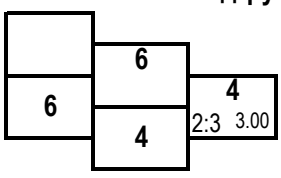

3 место

Главный судья, ВК _____ Д.М.О.Ахадов

Главный секретарь, ВК _____ М.О. Нагорная

Всероссийские соревнования среди юношей и девушек 12-13, 14-15, 16-17 лет, юниоров и юниорок 18-21 год по рукопашному бою, посвящённые 85-ой годовщине героической обороны города Тулы в Великой Отечественной войне

(СМ № 2100710021050283 в ЕКП Минспорта на 2026 год)

12-16.11.2026 **г.Тула**

Протокол хода соревнований

ковёр 3

девушки 14-15 лет весовая категория 58 кг 7 чел.

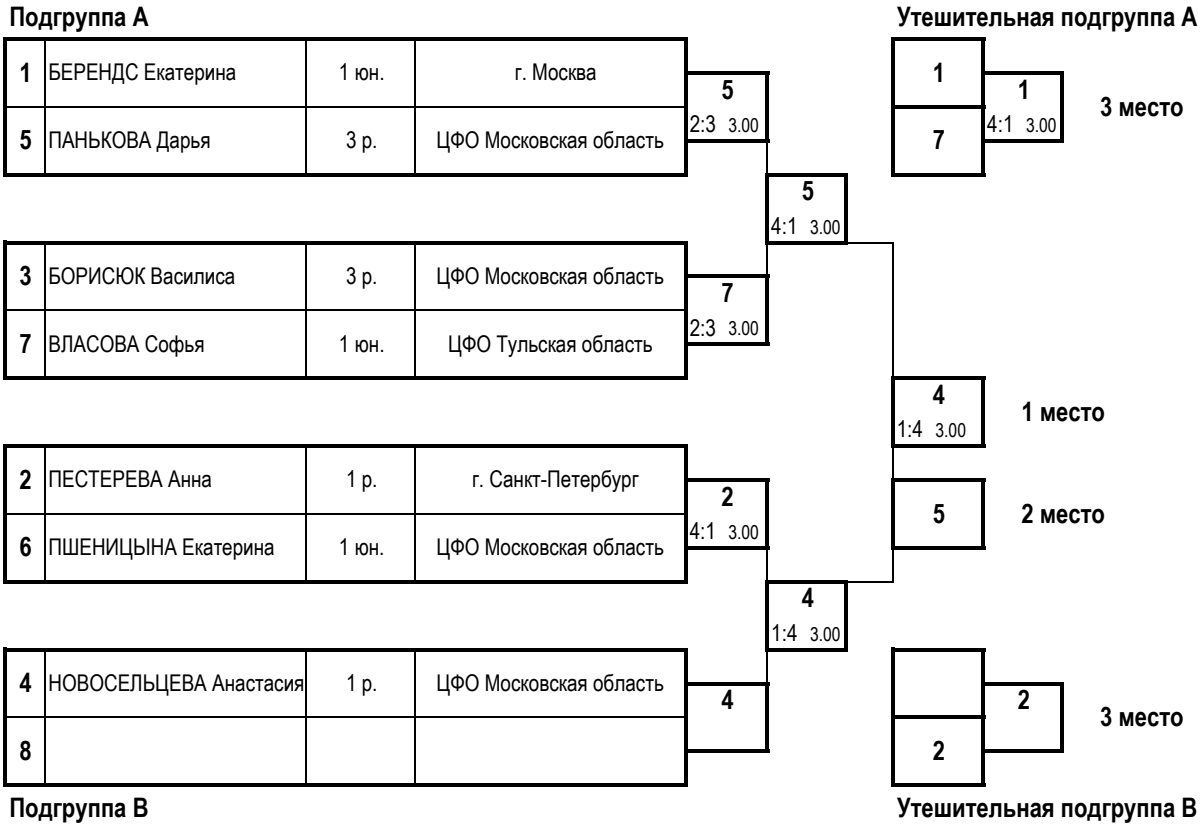

Протокол личных результатов

№ п/п	Место	№ п/ж	Фамилия, имя, отчество	Дата рождения	Округ	Субъект РФ	Разряд	Тренер
1	**1**	4	НОВОСЕЛЬЦЕВА Анастасия Павловна	16.09.2011	ЦФО	Московская область	1 р.	Гагуа И.Р.
2	**2**	5	ПАНЬКОВА Дарья Владимировна	27.04.2012	ЦФО	Московская область	3 р.	Хромых А.В.
3	**3**	1	БЕРЕНДС Екатерина Никитична	03.02.2012		г. Москва	1 юн.	Казымов Д. И.
4	**3**	2	ПЕСТЕРЕВА Анна Александровна	10.01.2012		г. Санкт-Петербург	1 р.	Атакишиев И. И.
5	**5**	7	ВЛАСОВА Софья Андреевна	07.01.2012	ЦФО	Тульская область	1 юн.	Гарбуз А. Г.
7	**6 - 7**	3	БОРИСЮК Василиса Александровна	29.06.2012	ЦФО	Московская область	3 р.	Хромых А.В.
8	**6 - 7**	6	ПШЕНИЦЫНА Екатерина Дмитриевна	15.01.2011	ЦФО	Московская область	1 юн.	Манухин В.В.

Главный судья, ВК _____ Д.М.О.Ахадов

Главный секретарь, ВК _____ М.О. Нагорная

Всероссийские соревнования среди юношей и девушек 12-13, 14-15, 16-17 лет, юниоров и юниорок 18-21 год по рукопашному бою, посвящённые 85-ой годовщине героической обороны города Тулы в Великой Отечественной войне

(СМ № 2100710021050283 в ЕКП Минспорта на 2026 год)

12-16.11.2026 **г.Тула**

Протокол хода соревнований

ковёр 3

девушки 14-15 лет весовая категория 58+ кг 5 чел.

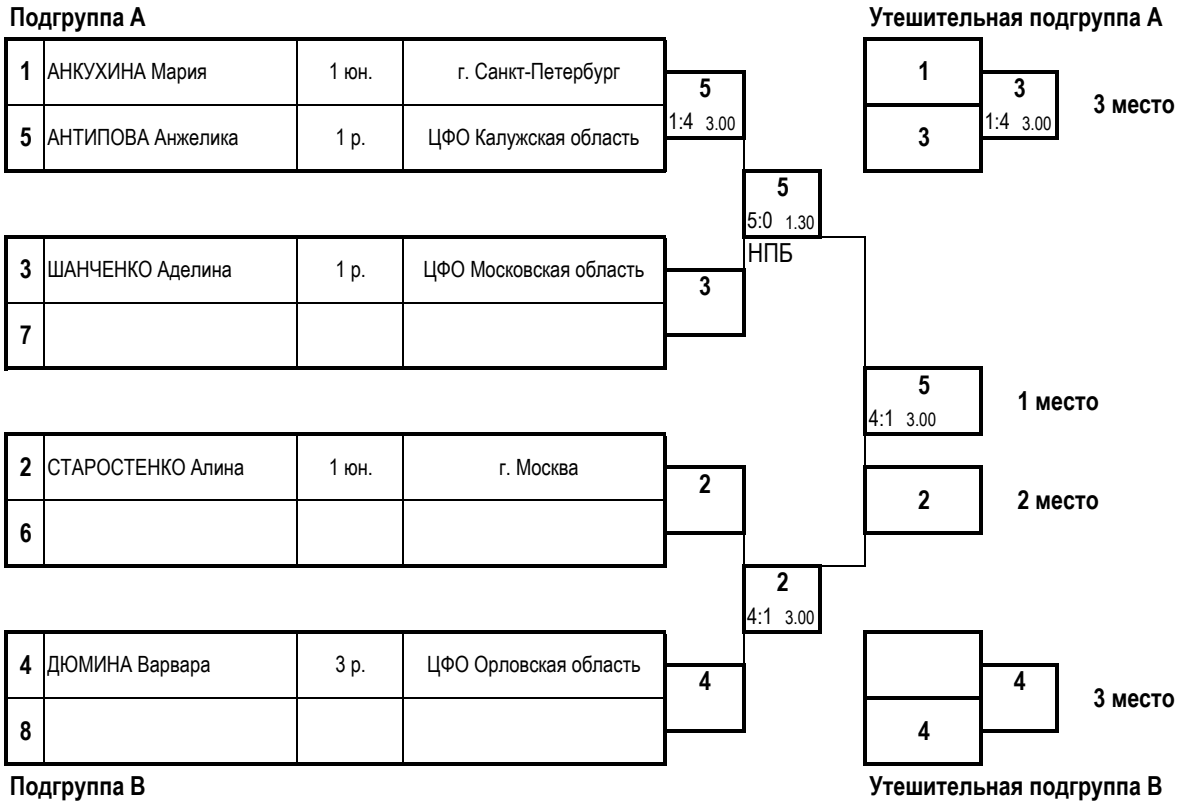

Протокол личных результатов

№п/п	Место	№ п/ж	Фамилия, имя, отчество	Дата рождения	Округ	Субъект РФ	Разряд	Тренер
1	**1**	5	АНТИПОВА Анжелика Вячеславовна	10.07.2011	ЦФО	Калужская область	1 р.	Мосесян Н. Р.
2	**2**	2	СТАРОСТЕНКО Алина Васильевна	28.02.2011		г. Москва	1 юн.	Козлов А. А.
3	**3**	3	ШАНЧЕНКО Аделина Александровна	16.01.2012	ЦФО	Московская область	1 р.	Куликов К.Е.
4	**3**	4	ДЮМИНА Варвара Игоревна	02.06.2011	ЦФО	Орловская область	3 р.	Горелов Д.А.
5	**5**	1	АНКУХИНА Мария Дмитриевна	18.02.2012		г. Санкт-Петербург	1 юн.	Акопян Г. А.

Главный судья, ВК _____ Д.М.О.Ахадов

Главный секретарь, ВК _____ М.О. Нагорная

Всероссийские соревнования среди юношей и девушек 12-13, 14-15, 16-17 лет,

юниоров и юниорок 18-21 год по рукопашному бою, посвящённые 85-ой годовщине героической обороны города Тулы в Великой Отечественной войне

(СМ № 2100710021050283 в ЕКП Минспорта на 2026 год)

12-16.11.2026 **г.Тула**

Протокол хода соревнований

ковёр 1

юноши 16-17 лет весовая категория 48 кг 2 чел.

Подгруппа А

1	ЛЫЧАК Антон	2 р.	ЦФО Курская область
3			

2	САВЧУК Матвей	2 р.	ЦФО Тульская область
4			

Подгруппа В

1 — 5:0 ЯП — **1 место**

2 — **2 место**

3 место

3 место

Протокол личных результатов

№п/п	Место	№ п/ж	Фамилия, имя, отчество	Дата рождения	Округ	Субъект РФ	Разряд	Тренер
1	**1**	1	ЛЫЧАК Антон Михайлович	30.06.2009	ЦФО	Курская область	2 р.	Пронин И. А.
2	**2**	2	САВЧУК Матвей Аркадьевич	06.10.2010	ЦФО	Тульская область	2 р.	Ахадов Д.М.о, Ивасишин С.А.

Главный судья, ВК _____ Д.М.О.Ахадов

Главный секретарь, ВК _____ М.О. Нагорная

Всероссийские соревнования среди юношей и девушек 12-13, 14-15, 16-17 лет, юниоров и юниорок 18-21 год по рукопашному бою, посвящённые 85-ой годовщине героической обороны города Тулы в Великой Отечественной войне

(СМ № 2100710021050283 в ЕКП Минспорта на 2026 год)

12-16.11.2026 **г.Тула**

Протокол хода соревнований

ковёр 2

юноши 16-17 лет весовая категория 52 кг 2 чел.

Подгруппа А

1	СМИРНОВ Данила	1 р.	ЮФО Краснодарский край	**1**
3				

2	ТУМАСЯН Валерий	КМС	ЦФО Тульская область	**2**
4				

Подгруппа В

2 1:4 3.00 — **1 место**

1 — **2 место**

3 место

3 место

Протокол личных результатов

№п/п	Место	№ п/ж	Фамилия, имя, отчество	Дата рождения	Округ	Субъект РФ	Разряд	Тренер
1	**1**	2	ТУМАСЯН Валерий Вачаканович	23.03.2010	ЦФО	Тульская область	КМС	Ахадов Д. М.
2	**2**	1	СМИРНОВ Данила Павлович	28.04.2010	ЮФО	Краснодарский край	1 р.	Качкин А. А.

Главный судья, ВК _____ Д.М.О.Ахадов

Главный секретарь, ВК _____ М.О. Нагорная

Всероссийские соревнования среди юношей и девушек 12-13, 14-15, 16-17 лет, юниоров и юниорок 18-21 год по рукопашному бою, посвящённые 85-ой годовщине героической обороны города Тулы в Великой Отечественной войне

(СМ № 2100710021050283 в ЕКП Минспорта на 2026 год)

12-16.11.2026 **г.Тула**

Протокол хода соревнований

ковёр 1

юноши 16-17 лет весовая категория 57 кг 7 чел.

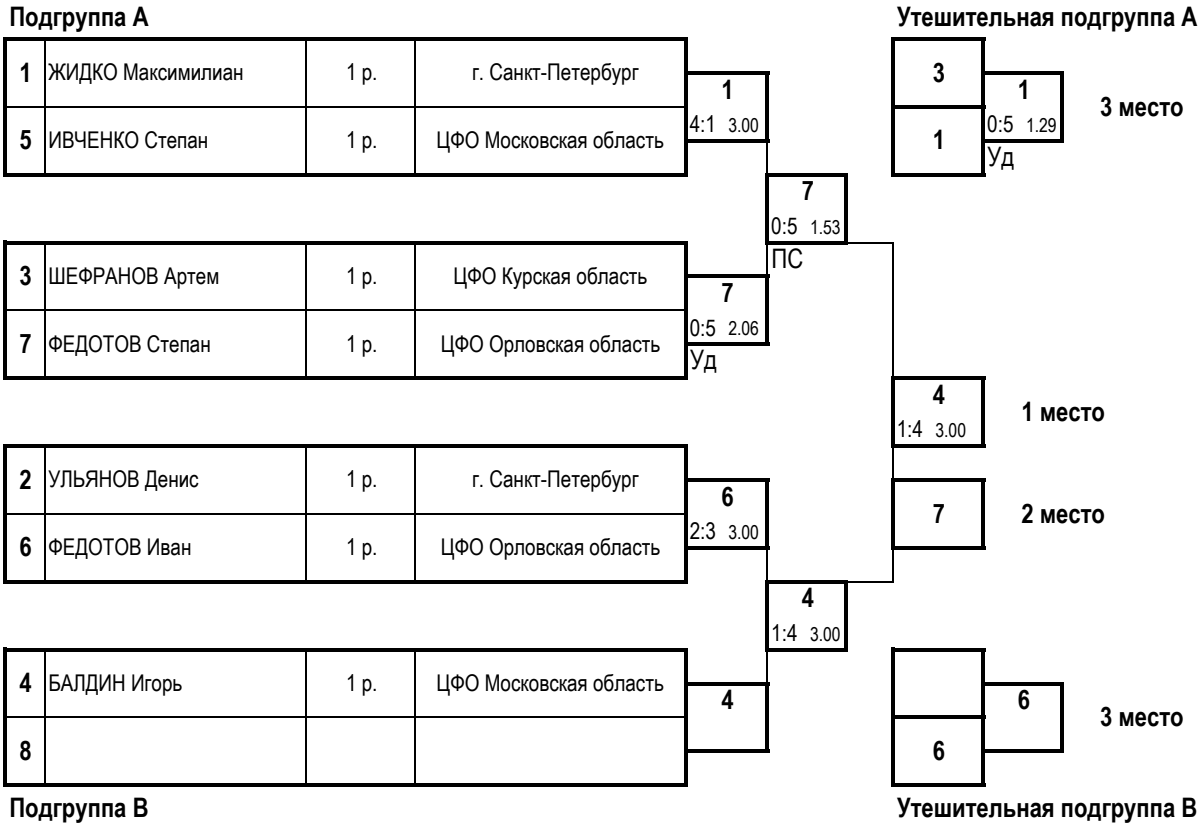

Протокол личных результатов

№ п/п	Место	№ п/ж	Фамилия, имя, отчество	Дата рождения	Округ	Субъект РФ	Разряд	Тренер
1	**1**	4	БАЛДИН Игорь Ильич	28.09.2010	ЦФО	Московская область	1 р.	Гагуа И. Р.
2	**2**	7	ФЕДОТОВ Степан Михайлович	11.11.2010	ЦФО	Орловская область	1 р.	Клепов Е.А.
3	**3**	1	ЖИДКО Максимилиан Романович	26.07.2010		г. Санкт-Петербург	1 р.	Атакишиев И. И.
4	**3**	6	ФЕДОТОВ Иван Михайлович	11.11.2010	ЦФО	Орловская область	1 р.	Клепов Е.А.
5	**5**	3	ШЕФРАНОВ Артем Дмитриевич	17.06.2009	ЦФО	Курская область	1 р.	Подгорный А. В.
7	**5**	5	ИВЧЕНКО Степан Сергеевич	01.06.2010	ЦФО	Московская область	1 р.	Куликов К. Е.
8	**7**	2	УЛЬЯНОВ Денис Алексеевич	07.10.2010		г. Санкт-Петербург	1 р.	Атакишиев И. И.

Главный судья, ВК _____ Д.М.О.Ахадов

Главный секретарь, ВК _____ М.О. Нагорная

Всероссийские соревнования среди юношей и девушек 12-13, 14-15, 16-17 лет,
юниоров и юниорок 18-21 год по рукопашному бою, посвящённые 85-ой годовщине героической обороны города Тулы в Великой Отечественной войне
(СМ № 2100710021050283 в ЕКП Минспорта на 2026 год)

12-16.11.2026 **г.Тула**

Протокол личных результатов

юноши 16-17 лет весовая категория 62 кг 12 чел.

№п/п	Место	№п/ж	Фамилия, имя, отчество	Дата рождения	Округ	Субъект РФ	Разряд	Тренер
1	**1**	8	БАГОМЕДОВ Гамзат Рабазанович	26.08.2009	ЦФО	Тульская область	КМС	Багомедов Р. М.
2	**2**	3	АГИТЯН Энтони Малхасович	11.10.2009	ЦФО	Калужская область	КМС	Мосесян Н. Р.
3	**3**	1	МЕДЯКОВ Денис Дмитриевич	29.09.2010		г. Москва	1 р.	Ефременко М. А.
4	**3**	4	ПУЗАЧЕВ Леонид Эдуардович	01.09.2010	ЦФО	Калужская область	1 р.	Мосесян Н. Р.
5	**5**	11	ИСАКАДИЕВ Ахмедгаджи Ибрагимович	10.10.2009	ЦФО	Тульская область	2 р.	Багомедов Р. М.
6	**5**	2	АХМАДОВ Янис Сефербекович	24.09.2010		г. Санкт-Петербург	1 р.	Тризна М.П., Акопян Г.А.
7	**7**	7	НАЗАРОВ Тимур Александрович	16.04.2010	СЗФО	Псковская область	2 р.	Максимов М. А.
8	**8 - 9**	5	БОБОВ Дмитрий Сергеевич	10.09.2009	ЮФО	Краснодарский край	1 р.	Качкин А. А.
9	**8 - 9**	6	КИСЕЛЕВ Глеб Андреевич	11.04.2010	ПФО	Нижегородская область	2 р.	Суроегин А. Д.
10	**10 - 12**	9	АКСЕНОВ Роман Юрьевич	02.01.2009	СКФО	Ставропольский край	2 р.	Ходжаян Д. Э.
11	**10 - 12**	10	ГЮЛБАЕВ Дамир Багирович	10.08.2010	СКФО	Ставропольский край	2 р.	Ходжаян Д. Э.
12	**10 - 12**	12	ШАХБАНОВ Ислам Ризванович	04.06.2010	СКФО	Республика Дагестан	1 р.	Алиев З. К.

Главный судья, ВК _____ Д.М.О.Ахадов

Главный секретарь, ВК _____ М.О. Нагорная

Всероссийские соревнования среди юношей и девушек 12-13, 14-15, 16-17 лет, юниоров и юниорок 18-21 год по рукопашному бою, посвящённые 85-ой годовщине героической обороны города Тулы в Великой Отечественной войне
(СМ № 2100710021050283 в ЕКП Минспорта на 2026 год)

12-16.11.2026 **г.Тула**

Протокол хода соревнований
ковёр 2

юноши 16-17 лет **весовая категория 62 кг** **12 чел.**

Подгруппа А

1	МЕДЯКОВ Денис	1 р.	г. Москва
9	АКСЕНОВ Роман	2 р.	СКФО Ставропольский край
5	БОБОВ Дмитрий	1 р.	ЮФО Краснодарский край
13			
3	АГИТЯН Энтони	КМС	ЦФО Калужская область
11	ИСАКАДИЕВ Ахмедгаджи	2 р.	ЦФО Тульская область
7	НАЗАРОВ Тимур	2 р.	СЗФО Псковская область
15			
2	АХМАДОВ Янис	1 р.	г. Санкт-Петербург
10	ГЮЛБАЕВ Дамир	2 р.	СКФО Ставропольский край
6	КИСЕЛЕВ Глеб	2 р.	ПФО Нижегородская область
14			
4	ПУЗАЧЕВ Леонид	1 р.	ЦФО Калужская область
12	ШАХБАНОВ Ислам	1 р.	СКФО Республика Дагестан
8	БАГОМЕДОВ Гамзат	КМС	ЦФО Тульская область
16			

1 — 4:1 3.00 — 5
1 — 4:1 3.00
3 — 1:4 3.00
3 — 4:1 3.00 — 7
3 — 5:0 0.00 — СНВ
8 — 0:5 2.06 — БП — 1 место
2 — 5:0 2.30 — Уд — 6
2 — 5:0 1.32 — ОПБ
3 — 2 место
8 — 1:4 3.00
4 — 5:0 0.00 — СНВ — 8
8 — 1:4 3.00

Подгруппа В

Утешительная подгруппа А

11 — 7
11 — 1
1 — 1:4 3.00 — 3 место

Утешительная подгруппа В

4 — 4
4 — 2
4 — 4:1 3.00 — 3 место

Главный судья, ВК _____ Д.М.О.Ахадов

Главный секретарь, ВК _____ М.О. Нагорная

Всероссийские соревнования среди юношей и девушек 12-13, 14-15, 16-17 лет, юниоров и юниорок 18-21 год по рукопашному бою, посвящённые 85-ой годовщине героической обороны города Тулы в Великой Отечественной войне

(СМ № 2100710021050283 в ЕКП Минспорта на 2026 год)

12-16.11.2026 **г.Тула**

Протокол личных результатов

юноши 16-17 лет весовая категория 67 кг 12 чел.

№п/п	Место	№п/ж	Фамилия, имя, отчество	Дата рождения	Округ	Субъект РФ	Разряд	Тренер
1	**1**	12	ГАРБУЗ Евгений Андреевич	10.06.2010	ЦФО	Тульская область	КМС	Гарбуз А. Г.
2	**2**	11	НИКИФОРОВ Евгений Олегович	18.10.2010	ЦФО	Рязанская область	2 р.	Бутов А. И.
3	**3**	7	ЛАГУШ Владислав Дмитриевич	11.09.2009	ЦФО	Московская область	1 р.	Манухин Р. В., Манухин В.В.
4	**3**	2	СУНОЗОВ Дмитрий Владимирович	21.02.2009		г. Санкт-Петербург	2 р.	Тризна М. Г.
5	**5**	1	МУХАМЕДОВ Шохджахон Шухратович	16.08.2009		г. Санкт-Петербург	1 р.	Тризна М.П., Акопян Г.А.
6	**5**	4	МИХНО Кирилл Вячеславович	29.12.2008	ЮФО	Краснодарский край	2 р.	Качкин А. А.
7	**7 - 8**	3	ПОПЕРНАЦКИЙ Олег Александрович	18.08.2009	СЗФО	Калининградская область	2 р.	Волков А. П.
8	**7 - 8**	8	КИРИЛЛОВ Богдан Алексеевич	03.10.2009	ЦФО	Рязанская область	2 р.	Бутов А. И.
9	**9 - 10**	5	СТОЛЫПИН Савелий Борисович	13.12.2009	ЦФО	Курская область	2 р.	Дериглазов Е. В.
10	**9 - 10**	6	ЗУЕВ Александр Андреевич	03.09.2010	ЦФО	Московская область	1 р.	Гагуа И. Р.
11	**11 - 12**	9	КОКАЕВ Давид Асланбекович	06.03.2009	СКФО	Республика Северная Осетия - Алания	КМС	Кадиев Н. К.
15	**11 - 12**	10	МУСАЕВ Максим Магамедрагимович	11.09.2009	ЦФО	Рязанская область	1 р.	Бутов А. И.

Главный судья, ВК _____ Д.М.О.Ахадов

Главный секретарь, ВК _____ М.О. Нагорная

Всероссийские соревнования среди юношей и девушек 12-13, 14-15, 16-17 лет,
юниоров и юниорок 18-21 год по рукопашному бою, посвящённые 85-ой годовщине героической обороны города Тулы в Великой Отечественной войне
(СМ № 2100710021050283 в ЕКП Минспорта на 2026 год)

12-16.11.2026 **г.Тула**

Протокол хода соревнований
ковёр 1

юноши 16-17 лет **весовая категория 67 кг** **12 чел.**

Подгруппа А

1	МУХАМЕДОВ Шоходжахон	1 р.	г. Санкт-Петербург
9	КОКАЕВ Давид	КМС	СКФО Республика Северная Осетия Алания
5	СТОЛЫПИН Савелий	2 р.	ЦФО Курская область
13			
3	ПОПЕРНАЦКИЙ Олег	2 р.	СЗФО Калининградская область
11	НИКИФОРОВ Евгений	2 р.	ЦФО Рязанская область
7	ЛАГУШ Владислав	1 р.	ЦФО Московская область
15			
2	СУНОЗОВ Дмитрий	2 р.	г. Санкт-Петербург
10	МУСАЕВ Максим	1 р.	ЦФО Рязанская область
6	ЗУЕВ Александр	1 р.	ЦФО Московская область
14			
4	МИХНО Кирилл	2 р.	ЮФО Краснодарский край
12	ГАРБУЗ Евгений	КМС	ЦФО Тульская область
8	КИРИЛЛОВ Богдан	2 р.	ЦФО Рязанская область
16			

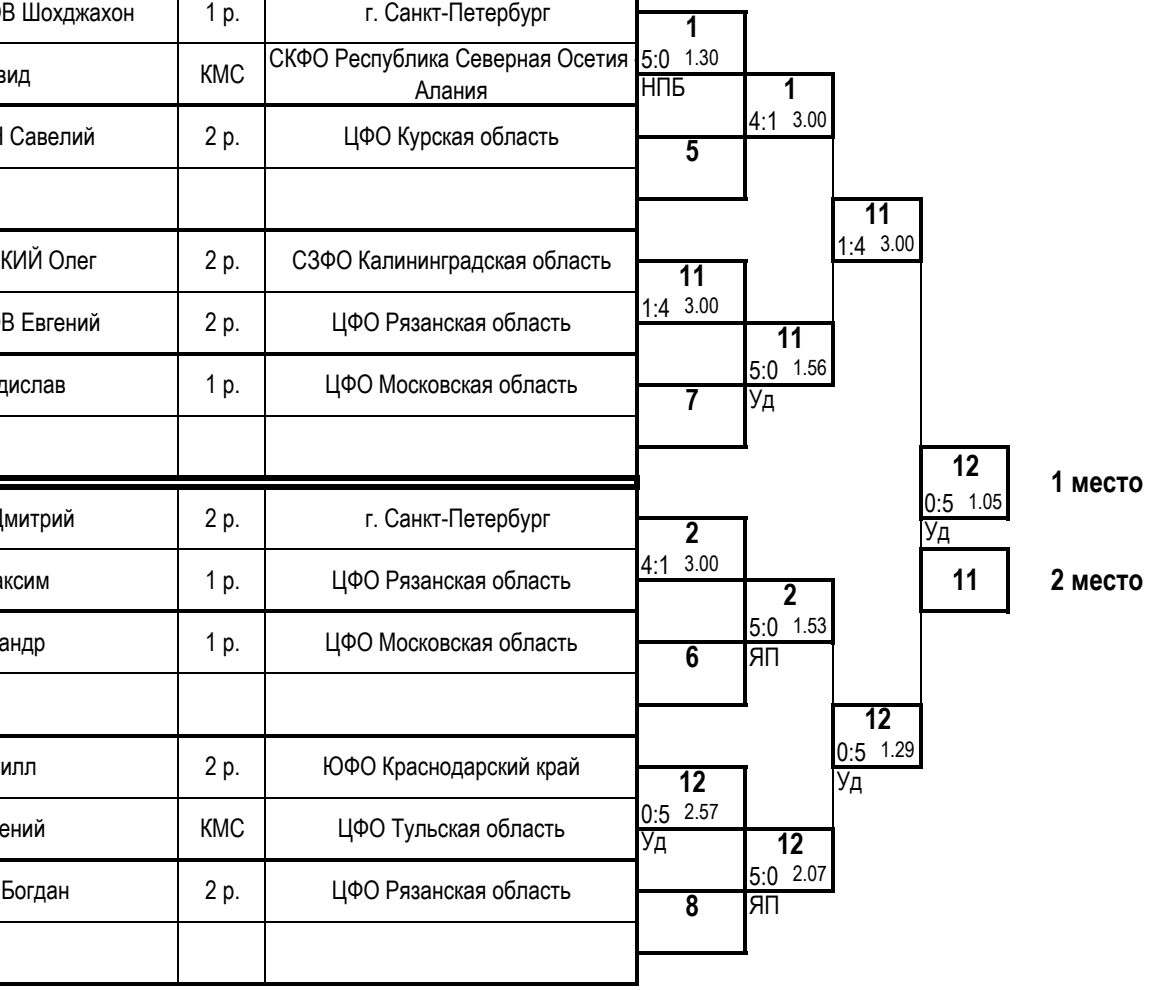

Подгруппа В

Утешительная подгруппа А

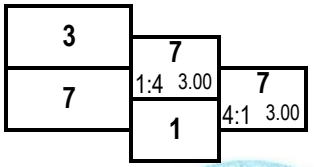

3 место

Утешительная подгруппа В

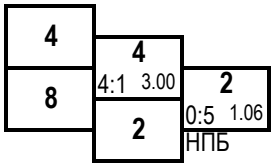

3 место

Главный судья, ВК _____ Д.М.О.Ахадов

Главный секретарь, ВК _____ М.О. Нагорная

Всероссийские соревнования среди юношей и девушек 12-13, 14-15, 16-17 лет, юниоров и юниорок 18-21 год по рукопашному бою, посвящённые 85-ой годовщине героической обороны города Тулы в Великой Отечественной войне

(СМ № 2100710021050283 в ЕКП Минспорта на 2026 год)

12-16.11.2026 **г.Тула**

Протокол хода соревнований

ковёр 2

юноши 16-17 лет весовая категория 73 кг 8 чел.

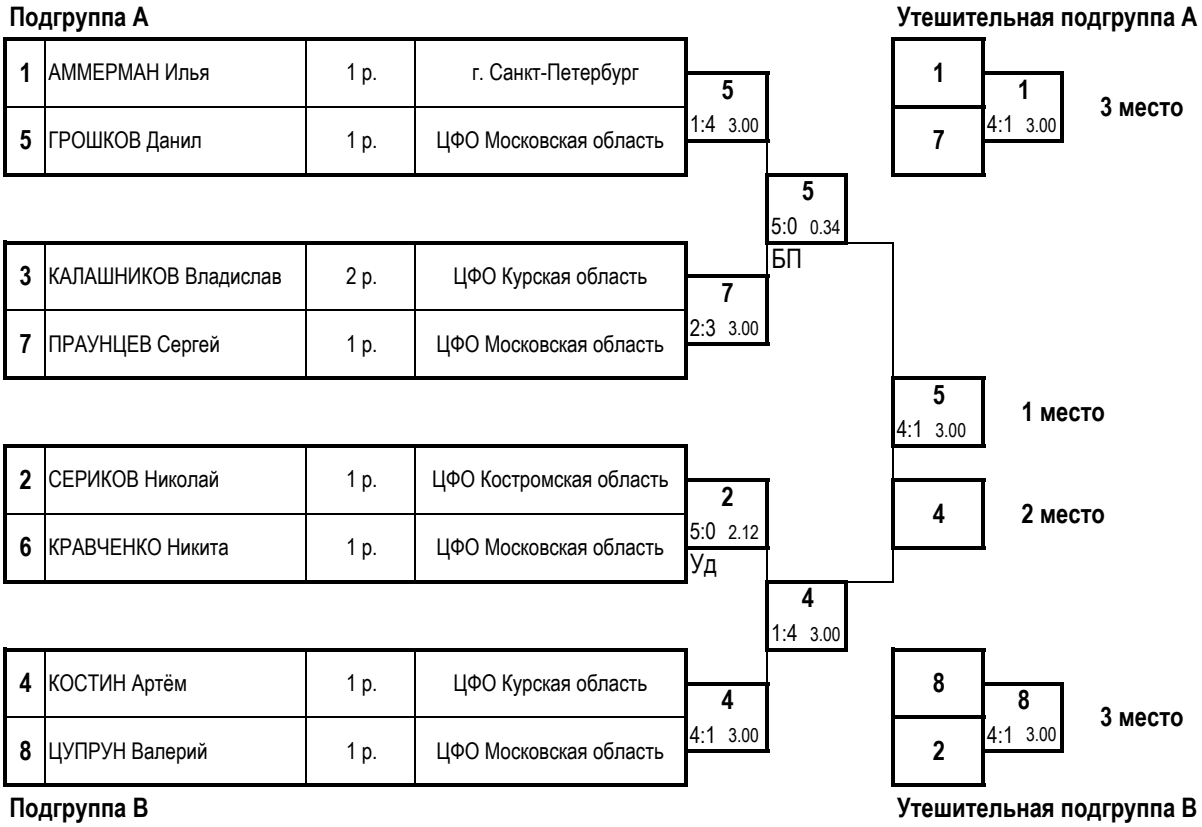

Протокол личных результатов

№ п/п	Место	№ п/ж	Фамилия, имя, отчество	Дата рождения	Округ	Субъект РФ	Разряд	Тренер
1	**1**	5	ГРОШКОВ Данил Денисович	11.06.2010	ЦФО	Московская область	1 р.	Гагуа И. Р.
2	**2**	4	КОСТИН Артём Алексеевич	12.09.2009	ЦФО	Курская область	1 р.	Дериглазов Е. В.
3	**3**	1	АММЕРМАН Илья Вячеславович	19.01.2009		г. Санкт-Петербург	1 р.	Акопян Г. А., Тризна М.П.
4	**3**	8	ЦУПРУН Валерий Артурович	16.06.2010	ЦФО	Московская область	1 р.	Манухин В. В.
5	**5**	7	ПРАУНЦЕВ Сергей Андреевич	24.09.2010	ЦФО	Московская область	1 р.	Гагуа И. Р.
6	**5**	2	СЕРИКОВ Николай Николаевич	29.12.2008	ЦФО	Костромская область	1 р.	Каштылов О. В.
7	**7 - 8**	3	КАЛАШНИКОВ Владислав Евгеньевич	15.09.2010	ЦФО	Курская область	2 р.	Пронин И. А.
8	**7 - 8**	6	КРАВЧЕНКО Никита Андреевич	07.09.2010	ЦФО	Московская область	1 р.	Леонидов М. А.

Главный судья, ВК _____ Д.М.О.Ахадов

Главный секретарь, ВК _____ М.О. Нагорная

Всероссийские соревнования среди юношей и девушек 12-13, 14-15, 16-17 лет, юниоров и юниорок 18-21 год по рукопашному бою, посвящённые 85-ой годовщине героической обороны города Тулы в Великой Отечественной войне

(СМ № 2100710021050283 в ЕКП Минспорта на 2026 год)

12-16.11.2026 **г.Тула**

Протокол хода соревнований

ковёр 2

юноши 16-17 лет весовая категория 80 кг 7 чел.

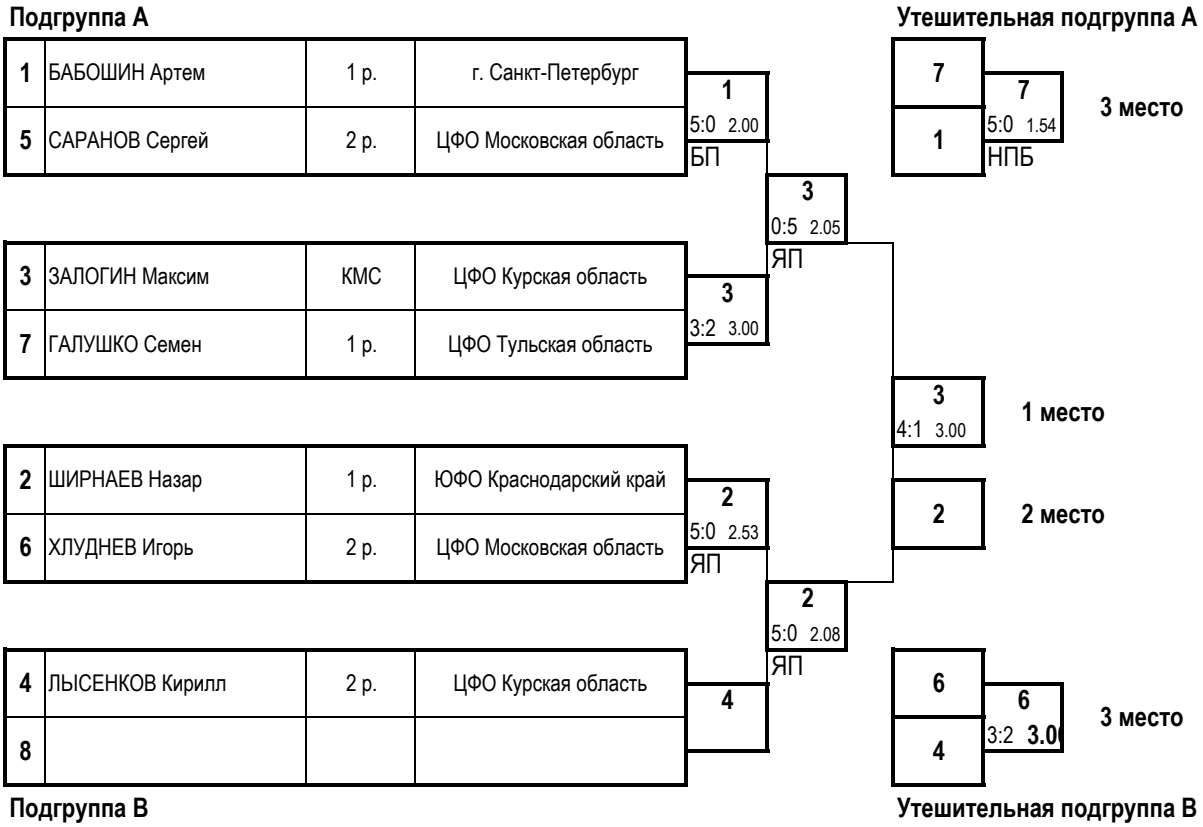

Протокол личных результатов

№ п/п	Место	№ п/ж	Фамилия, имя, отчество	Дата рождения	Округ	Субъект РФ	Разряд	Тренер
1	**1**	3	ЗАЛОГИН Максим Дмитриевич	14.01.2009	ЦФО	Курская область	КМС	Подгорный А. В.
2	**2**	2	ШИРНАЕВ Назар Андреевич	19.08.2009	ЮФО	Краснодарский край	1 р.	Качкин А. А.
3	**3**	7	ГАЛУШКО Семен Альбертович	10.03.2010	ЦФО	Тульская область	1 р.	Гарбуз А. Г.
4	**3**	6	ХЛУДНЕВ Игорь Евгеньевич	03.05.2010	ЦФО	Московская область	2 р.	Куликов К. Е., Еремин С.С.
5	**5**	1	БАБОШИН Артем Сергеевич	19.10.2010		г. Санкт-Петербург	1 р.	Акопян Г. А., Тризна М.П.
6	**5**	4	ЛЫСЕНКОВ Кирилл Сергеевич	03.06.2009	ЦФО	Курская область	2 р.	Бурцев А. С.
7	**7**	5	САРАНОВ Сергей Сергеевич	12.03.2010	ЦФО	Московская область	2 р.	Манухин В. В.

Главный судья, ВК _____ Д.М.О.Ахадов

Главный секретарь, ВК _____ М.О. Нагорная

Всероссийские соревнования среди юношей и девушек 12-13, 14-15, 16-17 лет,

юниоров и юниорок 18-21 год по рукопашному бою, посвящённые 85-ой годовщине героической обороны города Тулы в Великой Отечественной войне

(СМ № 2100710021050283 в ЕКП Минспорта на 2026 год)

12-16.11.2026 **г.Тула**

Протокол хода соревнований

ковёр 1

юноши 16-17 лет весовая категория 80+ кг 4 чел.

Подгруппа А

1	ОСИПОВ Максим	КМС	ЮФО Краснодарский край
3	АНАХИН Роман	2 р.	ЦФО Тульская область

3 0:5 2.38 БП

3 4:1 3.00 — **1 место**

2	РЕДЬКИН Максим	2 р.	ЦФО Тульская область
4	СЕДЧЕНКО Всеволод	2 р.	ЦФО Тульская область

4 0:5 2.52 ЯП

Подгруппа В

4 — **2 место**

1 — **3 место**

2 — **3 место**

Протокол личных результатов

№п/п	Место	№ п/ж	Фамилия, имя, отчество	Дата рождения	Округ	Субъект РФ	Разряд	Тренер
1	**1**	3	АНАХИН Роман Владимирович	06.09.2010	ЦФО	Тульская область	2 р.	Бушин А. В.
2	**2**	4	СЕДЧЕНКО Всеволод Дмитриевич	30.10.2009	ЦФО	Тульская область	2 р.	Бушин А. В.
3	**3**	1	ОСИПОВ Максим Феликсович	23.05.2009	ЮФО	Краснодарский край	КМС	Качкин А. А.
4	**3**	2	РЕДЬКИН Максим Владимирович	01.11.2010	ЦФО	Тульская область	2 р.	Багомедов Р. М.

Главный судья, ВК _____ Д.М.О.Ахадов

Главный секретарь, ВК _____ М.О. Нагорная

Всероссийские соревнования среди юношей и девушек 12-13, 14-15, 16-17 лет, юниоров и юниорок 18-21 год по рукопашному бою, посвящённые 85-ой годовщине героической обороны города Тулы в Великой Отечественной войне

(СМ № 2100710021050283 в ЕКП Минспорта на 2026 год)

12-16.11.2026 **г.Тула**

Протокол хода соревнований

ковёр 1

девушки 16-17 лет весовая категория 48 кг 6 чел.

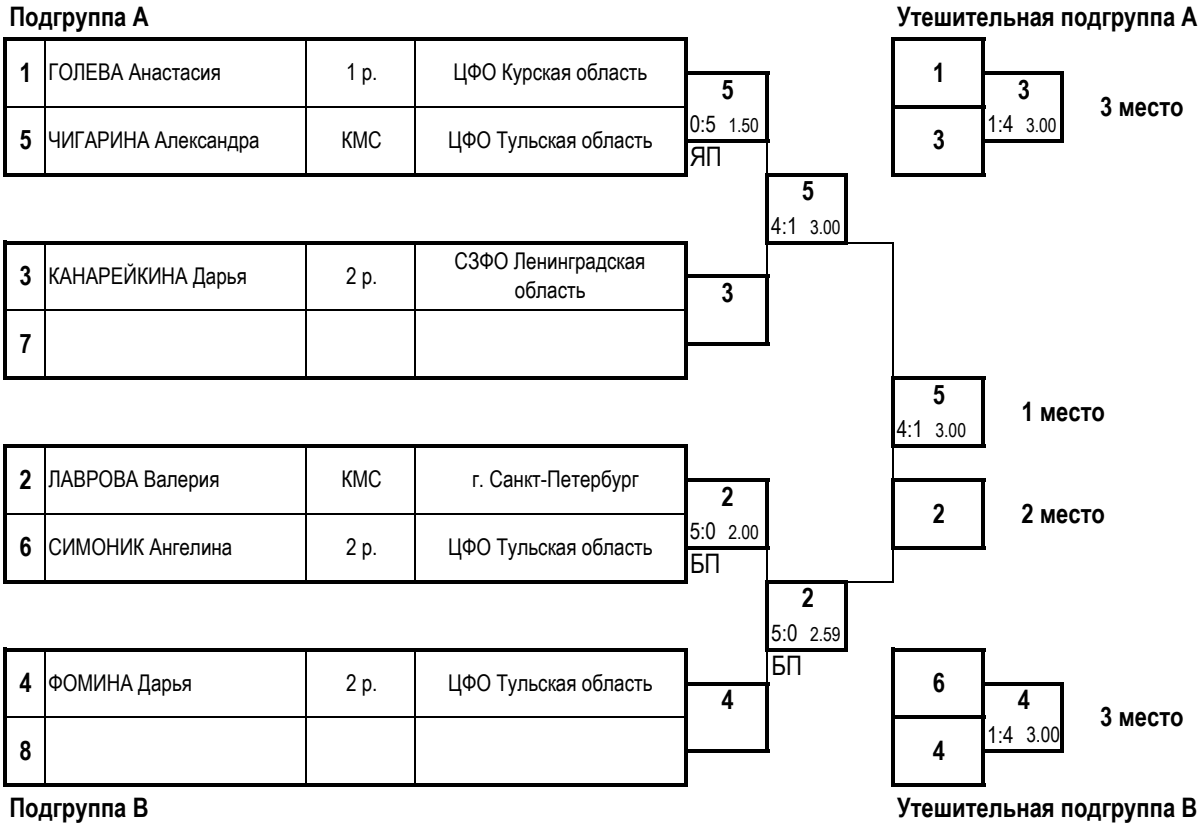

Протокол личных результатов

№ п/п	Место	№ п/ж	Фамилия, имя, отчество	Дата рождения	Округ	Субъект РФ	Разряд	Тренер
1	**1**	5	ЧИГАРИНА Александра Денисовна	24.01.2009	ЦФО	Тульская область	КМС	Бушин А. В.
2	**2**	2	ЛАВРОВА Валерия Ильинична	14.08.2009		г. Санкт-Петербург	КМС	Смирнов А. А.
3	**3**	3	КАНАРЕЙКИНА Дарья Николаевна	10.11.2010	СЗФО	Ленинградская область	2 р.	Лапчук В.С.
4	**3**	4	ФОМИНА Дарья Денисовна	06.06.2010	ЦФО	Тульская область	2 р.	Бушин А. В.
5	**5**	1	ГОЛЕВА Анастасия Александровна	02.09.2009	ЦФО	Курская область	1 р.	Подгорный А. В.
6	**5**	6	СИМОНИК Ангелина Андреевна	10.07.2009	ЦФО	Тульская область	2 р.	Гарбуз А. Г.

Главный судья, ВК _____ Д.М.О.Ахадов

Главный секретарь, ВК _____ М.О. Нагорная

Всероссийские соревнования среди юношей и девушек 12-13, 14-15, 16-17 лет,

юниоров и юниорок 18-21 год по рукопашному бою, посвящённые 85-ой годовщине героической обороны города Тулы в Великой Отечественной войне

(СМ № 2100710021050283 в ЕКП Минспорта на 2026 год)

12-16.11.2026 **г.Тула**

Протокол хода соревнований

ковёр 1

девушки 16-17 лет весовая категория 53 кг 4 чел.

Подгруппа А

1	ЖУКОВА Юлиана	1 р.	г. Санкт-Петербург	**3** 0:5 2.18 ЯП
3	ТАРАСОВА Софья	КМС	ЦФО Тульская область	
2	ГУСАРОВА Вероника	КМС	г. Санкт-Петербург	**4** 1:4 3.00
4	ИСТАМКУЛОВА Элнура	1 р.	ЦФО Московская область	

Подгруппа В

3 4:1 — **1 место**

4 — **2 место**

1 — **3 место**

2 — **3 место**

Протокол личных результатов

№п/п	Место	№ п/ж	Фамилия, имя, отчество	Дата рождения	Округ	Субъект РФ	Разряд	Тренер
1	**1**	3	ТАРАСОВА Софья Сергеевна	26.10.2009	ЦФО	Тульская область	КМС	Дагаев Д. С.
2	**2**	4	ИСТАМКУЛОВА Элнура Алтынбековна	16.03.2009	ЦФО	Московская область	1 р.	Куликов К. Е.
3	**3**	1	ЖУКОВА Юлиана Дмитриевна	05.05.2010		г. Санкт-Петербург	1 р.	Акопян Г. А., Тризна М.П.
4	**3**	2	ГУСАРОВА Вероника Вадимовна	31.05.2009		г. Санкт-Петербург	КМС	Акопян Г. А., Тризна М.П.

Главный судья, ВК _____ Д.М.О.Ахадов

Главный секретарь, ВК _____ М.О. Нагорная

Всероссийские соревнования среди юношей и девушек 12-13, 14-15, 16-17 лет, юниоров и юниорок 18-21 год по рукопашному бою, посвящённые 85-ой годовщине героической обороны города Тулы в Великой Отечественной войне

(СМ № 2100710021050283 в ЕКП Минспорта на 2026 год)

12-16.11.2026 **г.Тула**

Протокол хода соревнований

ковёр 2

девушки 16-17 лет весовая категория 58 кг 6 чел.

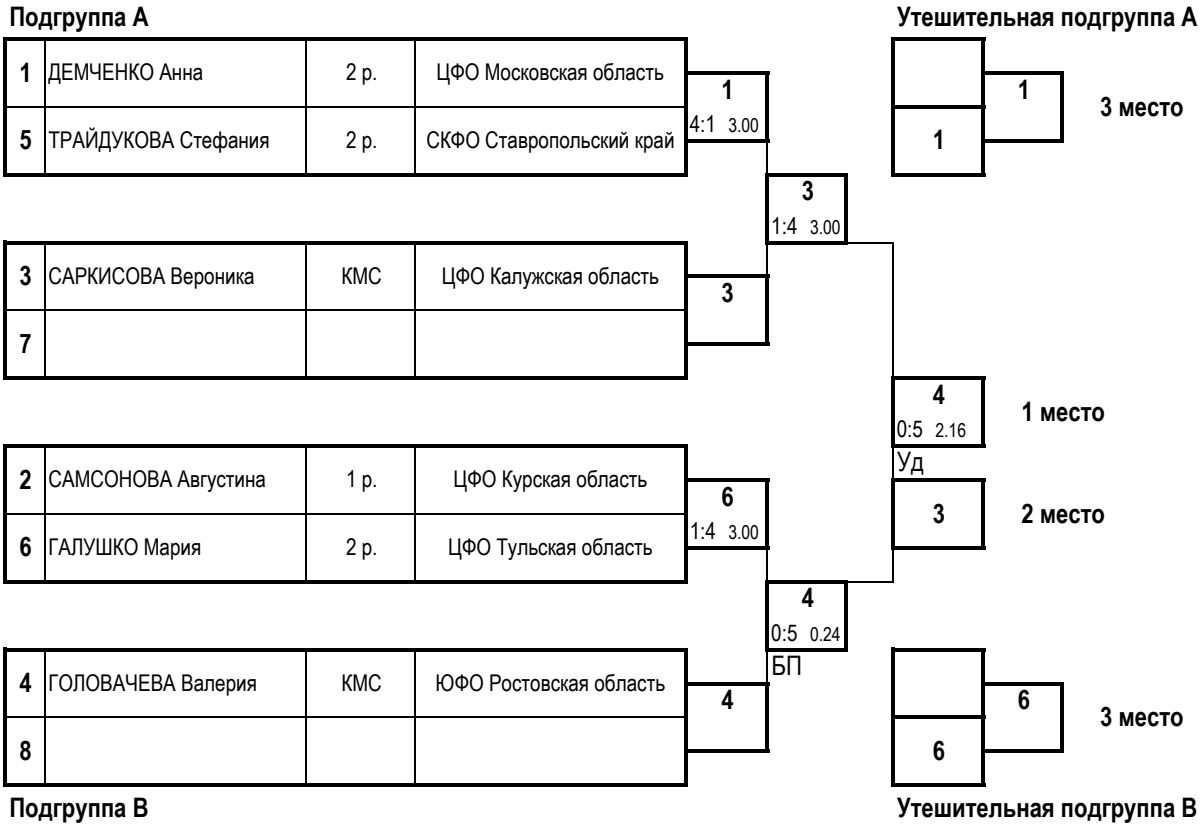

Протокол личных результатов

№ п/п	Место	№ п/ж	Фамилия, имя, отчество	Дата рождения	Округ	Субъект РФ	Разряд	Тренер
1	**1**	4	ГОЛОВАЧЕВА Валерия Сергеевна	25.05.2009	ЮФО	Ростовская область	КМС	Аветисян М. А.
2	**2**	3	САРКИСОВА Вероника Арменовна	02.04.2010	ЦФО	Калужская область	КМС	Мосесян Н. Р.
3	**3**	1	ДЕМЧЕНКО Анна Васильевна	03.08.2010	ЦФО	Московская область	2 р.	Куликов К. Е., Ерёмин С.С.
4	**3**	6	ГАЛУШКО Мария Альбертовна	26.01.2009	ЦФО	Тульская область	2 р.	Гарбуз А. Г.
5	**5** - 6	5	ТРАЙДУКОВА Стефания Степановна	28.10.2010	СКФО	Ставропольский край	2 р.	Геворгян Б.Н.
6	5 - 6	2	САМСОНОВА Августина Александровна	26.08.2009	ЦФО	Курская область	1 р.	Бурцев А. С.

Главный судья, ВК _____ Д.М.О.Ахадов

Главный секретарь, ВК _____ М.О. Нагорная

Всероссийские соревнования среди юношей и девушек 12-13, 14-15, 16-17 лет, юниоров и юниорок 18-21 год по рукопашному бою, посвящённые 85-ой годовщине героической обороны города Тулы в Великой Отечественной войне

(СМ № 2100710021050283 в ЕКП Минспорта на 2026 год)

12-16.11.2026 **г.Тула**

Протокол хода соревнований

ковёр 2

девушки 16-17 лет весовая категория 58 кг 6 чел.

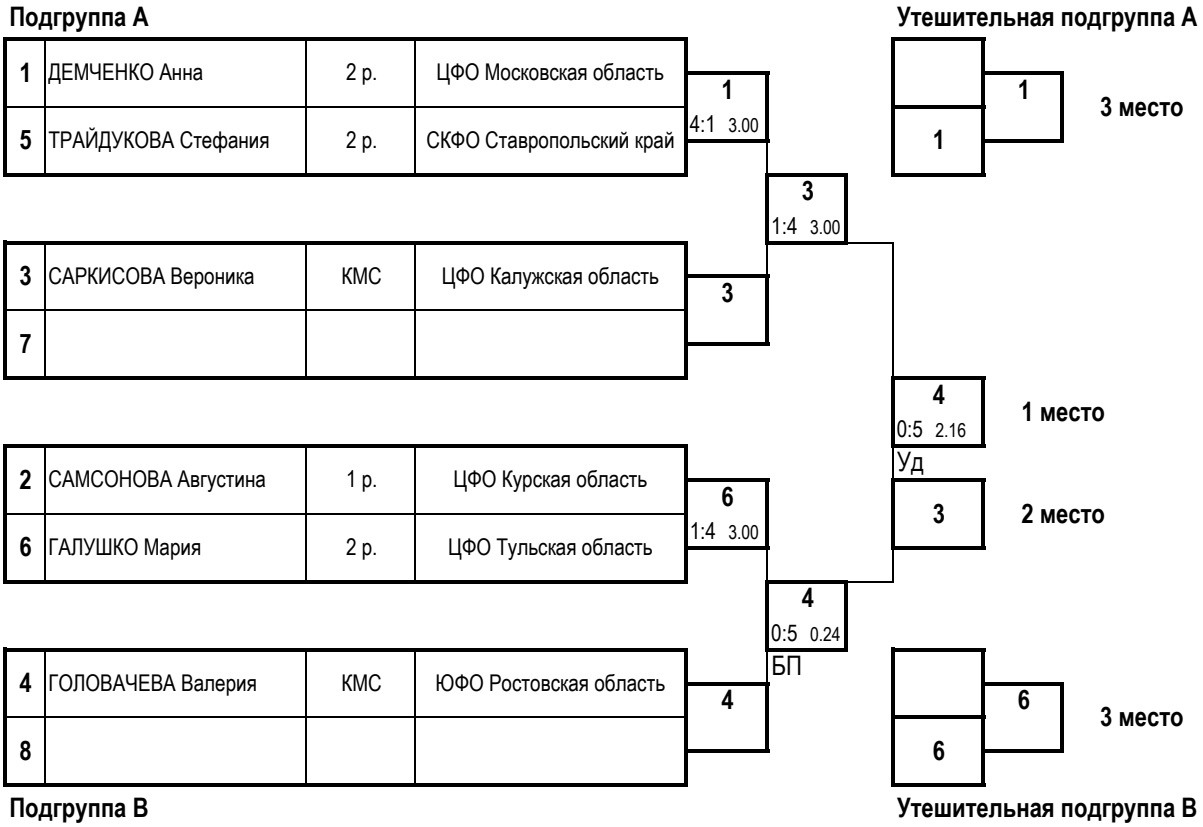

Протокол личных результатов

№ п/п	Место	№ п/ж	Фамилия, имя, отчество	Дата рождения	Округ	Субъект РФ	Разряд	Тренер
1	**1**	4	ГОЛОВАЧЕВА Валерия Сергеевна	25.05.2009	ЮФО	Ростовская область	КМС	Аветисян М. А.
2	**2**	3	САРКИСОВА Вероника Арменовна	02.04.2010	ЦФО	Калужская область	КМС	Мосесян Н. Р.
3	**3**	1	ДЕМЧЕНКО Анна Васильевна	03.08.2010	ЦФО	Московская область	2 р.	Куликов К. Е., Ерёмин С.С.
4	**3**	6	ГАЛУШКО Мария Альбертовна	26.01.2009	ЦФО	Тульская область	2 р.	Гарбуз А. Г.
5	5 - 6	5	ТРАЙДУКОВА Стефания Степановна	28.10.2010	СКФО	Ставропольский край	2 р.	Геворгян Б.Н.
6	5 - 6	2	САМСОНОВА Августина Александровна	26.08.2009	ЦФО	Курская область	1 р.	Бурцев А. С.

Главный судья, ВК _____ Д.М.О.Ахадов

Главный секретарь, ВК _____ М.О. Нагорная

Всероссийские соревнования среди юношей и девушек 12-13, 14-15, 16-17 лет,

юниоров и юниорок 18-21 год по рукопашному бою, посвящённые 85-ой годовщине героической обороны города Тулы в Великой Отечественной войне

(СМ № 2100710021050283 в ЕКП Минспорта на 2026 год)

12-16.11.2026 **г.Тула**

Протокол хода соревнований

ковёр 1

девушки 16-17 лет весовая категория 64 кг 2 чел.

Подгруппа А

1	ГАВРИЛЮК Агата	2 р.	ЦФО Московская область	**1**
3				

2	ВЛАСОВА Серафима	1 р.	ЦФО Тульская область	**2**
4				

Подгруппа В

2 0:5 1.45 ЯП — **1 место**

1 — **2 место**

Протокол личных результатов

№п/п	Место	№ п/ж	Фамилия, имя, отчество	Дата рождения	Округ	Субъект РФ	Разряд	Тренер
1	**1**	2	ВЛАСОВА Серафима Алексеевна	18.03.2010	ЦФО	Тульская область	1 р.	Щербинин А. С.
2	**2**	1	ГАВРИЛЮК Агата Гагиковна	08.07.2010	ЦФО	Московская область	2 р.	Гагуа И. Р.

Главный судья, ВК _____ Д.М.О.Ахадов

Главный секретарь, ВК _____ М.О. Нагорная

Всероссийские соревнования среди юношей и девушек 12-13, 14-15, 16-17 лет,
юниоров и юниорок 18-21 год по рукопашному бою, посвящённые 85-ой годовщине героической обороны города Тулы в Великой Отечественной войне
(СМ № 2100710021050283 в ЕКП Минспорта на 2026 год)

12-16.11.2026 **г.Тула**

Протокол хода соревнований
ковёр 1

девушки 16-17 лет весовая категория 64+ кг 2 чел.

Подгруппа А

1	СЕРЕДИНА Ирина	2 р.	ЦФО Курская область	**1**
3				

2
1:4 3.00

1 место

2	ЖДАНОВА Софья	2 р.	ЦФО Тульская область	**2**
4				

Подгруппа В

1 **2 место**

Протокол личных результатов

№п/п	Место	№ п/ж	Фамилия, имя, отчество	Дата рождения	Округ	Субъект РФ	Разряд	Тренер
1	**1**	2	ЖДАНОВА Софья Михайловна	17.07.2009	ЦФО	Тульская область	2 р.	Ивасишин С. А.
2	**2**	1	СЕРЕДИНА Ирина Алексеевна	24.06.2009	ЦФО	Курская область	2 р.	Пронин И. А.

Главный судья, ВК _____ Д.М.О.Ахадов

Главный секретарь, ВК _____ М.О. Нагорная

Всероссийские соревнования среди юношей и девушек 12-13, 14-15, 16-17 лет,

юниоров и юниорок 18-21 год по рукопашному бою, посвящённые 85-ой годовщине героической обороны города Тулы в Великой Отечественной войне

(СМ № 2100710021050283 в ЕКП Минспорта на 2026 год)

12-16.11.2026 **г.Тула**

Протокол хода соревнований

ковёр 3

юниоры 18-21 год весовая категория 62 кг 2 чел.

Подгруппа А

1	ВЕРДИЕВ Эльгин	КМС	г. Москва
3			

2	ФОНИН Роман	1 р.	ЦФО Тульская область
4			

Подгруппа В

1 — 5:0 1.52 ЯП — **1 место**

2 — **2 место**

3 место

3 место

Протокол личных результатов

№п/п	Место	№ п/ж	Фамилия, имя, отчество	Дата рождения	Округ	Субъект РФ	Разряд	Тренер
1	**1**	1	ВЕРДИЕВ Эльгин Бахман Оглы	11.06.2008		г. Москва	КМС	Казымов Д. И.
2	**2**	2	ФОНИН Роман Сергеевич	18.12.2007	ЦФО	Тульская область	1 р.	Ахадов Д. М.

Главный судья, ВК _____ Д.М.О.Ахадов

Главный секретарь, ВК _____ М.О. Нагорная

Всероссийские соревнования среди юношей и девушек 12-13, 14-15, 16-17 лет, юниоров и юниорок 18-21 год по рукопашному бою, посвящённые 85-ой годовщине героической обороны города Тулы в Великой Отечественной войне

(СМ № 2100710021050283 в ЕКП Минспорта на 2026 год)

12-16.11.2026 **г.Тула**

Протокол хода соревнований

ковёр 3

юниоры 18-21 год весовая категория 67 кг 6 чел.

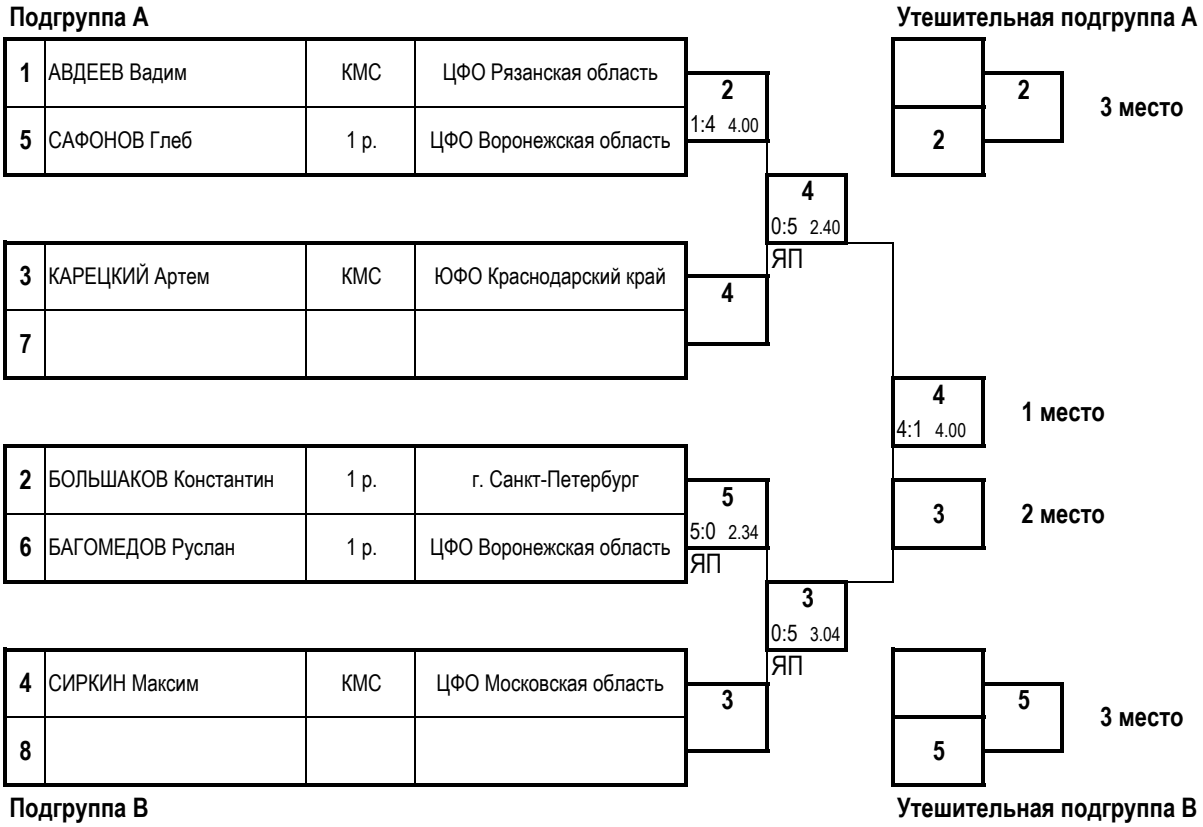

Протокол личных результатов

№ п/п	Место	№ п/ж	Фамилия, имя, отчество	Дата рождения	Округ	Субъект РФ	Разряд	Тренер
1	**1**	4	КАРЕЦКИЙ Артем Александрович	28.10.2008	ЮФО	Краснодарский край	КМС	Качкин А. А.
2	**2**	3	СИРКИН Максим Юрьевич	16.11.2006	ЦФО	Московская область	КМС	Лисенков А. В.
3	**3**	2	САФОНОВ Глеб Максимович	27.08.2006	ЦФО	Воронежская область	1 р.	Силантьев В. В.
4	**3**	5	БОЛЬШАКОВ Константин Васильевич	04.07.2008		г. Санкт-Петербург	1 р.	Акопян Г. А., Тризна М.П.
7	5 - 6	6	АВДЕЕВ Вадим Михайлович	18.09.2008	ЦФО	Рязанская область	КМС	Васин А. Л.
8	5 - 6	1	БАГОМЕДОВ Руслан Габибуллаевич	09.04.2007	ЦФО	Воронежская область	1 р.	Силантьев В. В.

Главный судья, ВК _____ Д.М.О.Ахадов

Главный секретарь, ВК _____ М.О. Нагорная

Всероссийские соревнования среди юношей и девушек 12-13, 14-15, 16-17 лет, юниоров и юниорок 18-21 год по рукопашному бою, посвящённые 85-ой годовщине героической обороны города Тулы в Великой Отечественной войне

(СМ № 2100710021050283 в ЕКП Минспорта на 2026 год)

12-16.11.2026 **г.Тула**

Протокол хода соревнований

ковёр 3

юниоры 18-21 год весовая категория 73 кг 4 чел.

Подгруппа А

1	ЛОБАНКОВ Сергей	1 р.	ЦФО Воронежская область
3	ЩУКИН Роман	КМС	ЮФО Краснодарский край

1 5:0 2.20

2	БАСКАКОВ Константин	КМС	г. Санкт-Петербург
4	КОНОВАЛОВ Иван	КМС	ЦФО Курская область

2 4:1 4.00

2 0:5 ЯП — **1 место**

Подгруппа В

1 — **2 место**

3 — **3 место**

4 — **3 место**

Протокол личных результатов

№п/п	Место	№ п/ж	Фамилия, имя, отчество	Дата рождения	Округ	Субъект РФ	Разряд	Тренер
1	**1**	2	БАСКАКОВ Константин Алексеевич	06.06.2007		г. Санкт-Петербург	КМС	Атакишиев И. И.
2	**2**	1	ЛОБАНКОВ Сергей Вячеславович	24.09.2007	ЦФО	Воронежская область	1 р.	Силантьев В. В.
3	**3**	3	ЩУКИН Роман Андреевич	02.10.2008	ЮФО	Краснодарский край	КМС	Качкин А. А.
4	**3**	4	КОНОВАЛОВ Иван Дмитриевич	19.10.2007	ЦФО	Курская область	КМС	Дериглазов Е. В.

Главный судья, ВК _____ Д.М.О.Ахадов

Главный секретарь, ВК _____ М.О. Нагорная

Всероссийские соревнования среди юношей и девушек 12-13, 14-15, 16-17 лет, юниоров и юниорок 18-21 год по рукопашному бою, посвящённые 85-ой годовщине героической обороны города Тулы в Великой Отечественной войне

(СМ № 2100710021050283 в ЕКП Минспорта на 2026 год)

12-16.11.2026 **г.Тула**

Протокол хода соревнований

ковёр 3

юниоры 18-21 год весовая категория 80 кг 4 чел.

Подгруппа А

1	ГУСАРОВ Дмитрий	КМС	г. Санкт-Петербург	**3** 0:5 3.30
3	САРГСЯН Ашот	КМС	ЮФО Ростовская область	
				3 5:0 2.13 Уд — **1 место**
2	ОБЫДЁННОВ Матвей	КМС	ЦФО Калужская область	**2** 4:1 4.00
4	ШАГУНОВ Андрей	КМС	ЦФО Тульская область	

Подгруппа В

2 — **2 место**

1 — **3 место**

4 — **3 место**

Протокол личных результатов

№п/п	Место	№ п/ж	Фамилия, имя, отчество	Дата рождения	Округ	Субъект РФ	Разряд	Тренер
1	**1**	3	САРГСЯН Ашот Григорович	24.10.2008	ЮФО	Ростовская область	КМС	Аветисян М. А.
2	**2**	2	ОБЫДЁННОВ Матвей Андреевич	15.10.2008	ЦФО	Калужская область	КМС	Ахмедов Р. Г.
3	**3**	1	ГУСАРОВ Дмитрий Вадимович	30.01.2007		г. Санкт-Петербург	КМС	Акопян Г. А., Тризна М.П.
4	**3**	4	ШАГУНОВ Андрей Алексеевич	28.10.2007	ЦФО	Тульская область	КМС	Дагаев Д. С.

Главный судья, ВК _____ Д.М.О.Ахадов

Главный секретарь, ВК _____ М.О. Нагорная

Всероссийские соревнования среди юношей и девушек 12-13, 14-15, 16-17 лет,

юниоров и юниорок 18-21 год по рукопашному бою, посвящённые 85-ой годовщине героической обороны города Тулы в Великой Отечественной войне

(СМ № 2100710021050283 в ЕКП Минспорта на 2026 год)

12-16.11.2026 **г.Тула**

Протокол хода соревнований

юниорки 18-21 год весовая категория 97+ кг 3 чел.

№ жр.	Фамилия Имя	Субъект РФ	Разряд	1		2		3		счёт	Очки	Место
1	САФРОНОВ Владислав	ЦФО Воронежская область	1 р.			0	0 0	0	0 0	0 0	0	**3**
2	МАКАРОВ Алексей	ЦФО Курская область	КМС	5	0 0			1	0 0	0 0	6	**2**
3	РЕУТОВ Кирилл	ЦФО Тульская область	1 р.	5	0 0	4	0 0			0 0	9	**1**

Протокол личных результатов

Место	Фамилия, имя, отчество	Дата рождения	ФО,Субъект	Разряд	Тренер
1	РЕУТОВ Кирилл Александрович	25.07.2008	ЦФО Тульская область	1 р.	Ахадов Д. М., Багомедов Р. М.
2	МАКАРОВ Алексей Александрович	04.02.2008	ЦФО Курская область	КМС	Бурцев А. С.
3	САФРОНОВ Владислав Русланович	18.08.2006	ЦФО Воронежская область	1 р.	Силантьев В. В.

Главный судья, ВК _____ Д.М.О.Ахадов

Главный секретарь, ВК _____ М.О. Нагорная

Всероссийские соревнования среди юношей и девушек 12-13, 14-15, 16-17 лет, юниоров и юниорок 18-21 год по рукопашному бою, посвящённые 85-ой годовщине героической обороны города Тулы в Великой Отечественной войне

(СМ № 2100710021050283 в ЕКП Минспорта на 2026 год)

12-16.11.2026 **г.Тула**

Протокол хода соревнований

юниорки 18-21 го весовая категория 48 кг 3 чел.

№ жр.	Фамилия Имя	Субъект РФ	Разряд	1		2		3		счёт	Очки	Место
1	ТОЛБАТОВА Юлия	г. Москва	КМС			1	0 0	4	0 0	0 0	5	2
2	ЗАБРОДИНА Кристина	ЮФО Ростовская область	КМС	4	0 0			5	0 0	0 0	9	1
3	ФЕДОРОВА Александра	ЦФО Смоленская область	КМС	1	0 0	0	0 0			0 0	1	3

Протокол личных результатов

Место	Фамилия, имя, отчество	Дата рождения	ФО,Субъект	Разряд	Тренер
1	ЗАБРОДИНА Кристина Владимировна	10.12.2007	ЮФО Ростовская область	КМС	Аветисян М. А.
2	ТОЛБАТОВА Юлия Владимировна	03.06.2008	г. Москва	КМС	Казымов Д. И.
3	ФЕДОРОВА Александра Дмитриевна	05.11.2005	ЦФО Смоленская область	КМС	Сапожников Д.В.

Главный судья, ВК _____ Д.М.О.Ахадов

Главный секретарь, ВК _____ М.О. Нагорная

Всероссийские соревнования среди юношей и девушек 12-13, 14-15, 16-17 лет, юниоров и юниорок 18-21 год по рукопашному бою, посвящённые 85-ой годовщине героической обороны города Тулы в Великой Отечественной войне

(СМ № 2100710021050283 в ЕКП Минспорта на 2026 год)

12-16.11.2026 **г.Тула**

Протокол хода соревнований

юниорки 18-21 го весовая категория 58 кг 3 чел.

№ жр.	Фамилия Имя	Субъект РФ	Разряд	1		2		3		счёт	Очки	Место
1	РЫЖОВА Серафима	ЦФО Тульская область	1 р.			4	0 0	1	0 0	0 0	5	**2**
2	САВЧЕНКО Виктория	ЦФО Тульская область	1 р.	1	0 0			0	0 0	0 0	1	**3**
3	АЗИМОВА Ксения	ЦФО Тульская область	КМС	4	0 0	5	0 0			0 0	9	**1**

Протокол личных результатов

Место	Фамилия, имя, отчество	Дата рождения	ФО,Субъект	Разряд	Тренер
1	АЗИМОВА Ксения Мухамедовна	23.09.2007	ЦФО Тульская область	КМС	Дагаев Д. С.
2	РЫЖОВА Серафима Андреевна	12.08.2008	ЦФО Тульская область	1 р.	Ивасишин С. А.
3	САВЧЕНКО Виктория Викторовна	21.11.2007	ЦФО Тульская область	1 р.	Гарбуз А. Г.

Главный судья, ВК _____ Д.М.О.Ахадов

Главный секретарь, ВК _____ М.О. Нагорная

Всероссийские соревнования среди юношей и девушек 12-13, 14-15, 16-17 лет, юниоров и юниорок 18-21 год по рукопашному бою, посвящённые 85-ой годовщине героической обороны города Тулы в Великой Отечественной войне

(СМ № 2100710021050283 в ЕКП Минспорта на 2026 год)

12-16.11.2026

Протокол хода соревнований

ковёр 3

юниорки 18-21 год весовая категория 64 кг 4 чел.

Подгруппа А

1	ОЧЕРЕДЬКО Виктория	1 р.	г. Москва
3	КОНДРАКОВА Татьяна	КМС	ЦФО Курская область

1
4:1 4.00

2	ШКУРКО Виктория	КМС	ЦФО Курская область
4	ДЕНИСОВА Ольга	1 р.	ЦФО Рязанская область

2
5:0 3.23
ЯП

2
0:5 2.12
БП

1 место

Подгруппа В

1 — **2 место**

3 — **3 место**

4 — **3 место**

Протокол личных результатов

№п/п	Место	№ п/ж	Фамилия, имя, отчество	Дата рождения	Округ	Субъект РФ	Разряд	Тренер
1	**1**	2	ШКУРКО Виктория Владимировна	11.06.2008	ЦФО	Курская область	КМС	Дериглазов Е. В.
2	**2**	1	ОЧЕРЕДЬКО Виктория Алексеевна	23.01.2008		г. Москва	1 р.	Казымов Д. И.
3	**3**	3	КОНДРАКОВА Татьяна Сергеевна	27.04.2007	ЦФО	Курская область	КМС	Дериглазов Е. В.
4	**3**	4	ДЕНИСОВА Ольга Андреевна	26.07.2006	ЦФО	Рязанская область	1 р.	Васин А. Л.

Главный судья, ВК _____ Д.М.О.Ахадов

Главный секретарь, ВК _____ М.О. Нагорная

Всероссийские соревнования среди юношей и девушек 12-13, 14-15, 16-17 лет, юниоров и юниорок 18-21 год по рукопашному бою, посвящённые 85-ой годовщине героической обороны города Тулы в Великой Отечественной войне
(СМ № 2100710021050283 в ЕКП Минспорта на 2026 год)

12-16.11.2026 **г.Тула**

Список спортсменов, снятых по медицинским показаниям

№ п/п	Фамилия Имя	Отчество	Команда	Дата рождения	Весовая категория, кг	Причина
14.11.2026						
1	ПАСТУХОВА Валерия	Евгеньевна	г. Москва	08.01.2014	53+	НПС
2	ПОДЛЕСНЫЙ Юрий	Максимович	г. Санкт-Петербург	06.03.2013	38	НПС
3	ДЯЧЕНКО Матвей	Кириллович	Тульская область	27.11.2013	44	НПС
4	АЛДОХИН Тимофей	Иванович	Тульская область	28.03.2013	57	НПС
5	САВЕНКОВ Тимур	Рамзанович	Тульская область	02.02.2013	44	НПС
6	КЛЮЕВ Алексей	Денисович	Курская область	06.03.2012	48	НПС
7	БУТУЗОВ Вадим	Константинович	Московская область	08.08.2011	48	НПС
8	ВАРЕНОВ Степан	Евгеньевич	Тульская область	29.02.2012	73	НПС
15.11.2026						
9	ЩУКИН Роман	Андреевич	Краснодарский край	02.10.2008	73	Нк-Т

Главный судья, ВК _____ Д.М.О.Ахадов

Главный секретарь, ВК _____ М.О. Нагорная

Всероссийские соревнования среди юношей и девушек 12-13, 14-15, 16-17 лет,

юниоров и юниорок 18-21 год по рукопашному бою, посвящённые 85-ой годовщине героической обороны города Тулы в Великой Отечественной войне

(СМ № 2100710021050283 в ЕКП Минспорта на 2026 год)

12-16.11.2026 **г.Тула**

Количество субъектов РФ, принимавших участие во всероссийских соревнованиях: **23**

Список субъектов РФ, принимавших участие во всероссийских соревнованиях:

Астраханская область, Волгоградская область, Воронежская область, г. Москва, г. Санкт-Петербург, Калининградская область, Калужская область, Костромская область, Краснодарский край, Курская область, Ленинградская область, Московская область, Нижегородская область, Новосибирская область, Орловская область, Псковская область, Республика Дагестан, Республика Северная Осетия – Алания, Ростовская область, Рязанская область, Смоленская область, Ставропольский край, Тульская область

Рейтинг спортсменов по итогам соревнований

№ п/п	Фамилия, Имя Отчество	ФО	Субъект РФ	Тренер	Дата рождения	Возрастная группа	Результат (место)	Баллы
1	АГИТЯН Энтони Малхасович	ЦФО	Калужская область	Мосесян Н. Р.	11.10.2009	16-17 лет	2	6
2	АЗИМОВА Ксения Мухамедовна	ЦФО	Тульская область	Дагаев Д. С.	23.09.2007	18-21 год	1	4
3	АЛИ БАШИР Анна Алиевна	ЦФО	Московская область	Куликов К.Е., Ерёмин С.С.	07.03.2011	14-15 лет	2	6
4	АЛПАТЬЕВА Полина Александровна	ЮФО	Ростовская область	Аветисян М. А.	17.03.2013	12-13 лет	1	8
5	АЛЯБЬЕВ Руслан Максимович	ЦФО	Курская область	Подгорный А. В.	22.06.2011	14-15 лет	3	4
6	АММЕРМАН Илья Вячеславович		г. Санкт-Петербург	Акопян Г. А., Тризна М.П.	19.01.2009	16-17 лет	3	4
7	АНАХИН Роман Владимирович	ЦФО	Тульская область	Бушин А. В.	06.09.2010	16-17 лет	1	4
8	АНТИПОВА Анжелика Вячеславовна	ЦФО	Калужская область	Мосесян Н. Р.	10.07.2011	14-15 лет	1	8
9	АХМЕДЖАНОВА Элина Рустамовна	ЮФО	Астраханская область	Ажахмедов Э. Р.	18.01.2013	12-13 лет	1	8
10	БАБЕНКО Даниил Иванович	СКФО	Ставропольский край	Ходжаян Д. Э.	20.02.2011	14-15 лет	3	4
11	БАГОМЕДОВ Гамзат Рабазанович	ЦФО	Тульская область	Багомедов Р. М.	26.08.2009	16-17 лет	1	8
12	БАКЛАНОВ Станислав Дмитриевич	ЦФО	Московская область	Леонидов М. А.	24.11.2011	14-15 лет	1	8
13	БАЛДИН Игорь Ильич	ЦФО	Московская область	Гагуа И. Р.	28.09.2010	16-17 лет	1	8
14	БАЛИХАНОВ Максим Эмирович	СЗФО	Ленинградская область	Петухов В.В.	25.12.2010	14-15 лет	1	4
15	БАСКАКОВ Константин Алексеевич		г. Санкт-Петербург	Атакишиев И. И.	06.06.2007	18-21 год	1	4
16	БЕЛЕШНИКОВ Иван Сергеевич	ЦФО	Тульская область	Ахадов Д. М.О.	09.04.2012	14-15 лет	2	3
17	БЕЛЯЕВА Наталья Александровна	ЦФО	Тульская область	Гарбуз А. Г.	01.08.2013	12-13 лет	2	3
18	БЕРЕЗОВЕНКО Алексей Павлович		г. Санкт-Петербург	Березовенко П. Г.	28.03.2014	12-13 лет	2	6
19	БЕРЕНДС Екатерина Никитична		г. Москва	Казымов Д. И.	03.02.2012	14-15 лет	3	4
20	БЛОХИН Константин Александрович	ЮФО	Астраханская область	Ажахмедов Э. Р.	09.07.2014	12-13 лет	1	8
21	БОЛОТОВ Иван Евгеньевич	ЦФО	Курская область	Бурцев А. С.	12.08.2013	12-13 лет	1	8
22	БОЛОТОВ Никита Евгеньевич	ЦФО	Курская область	Бурцев А. С.	16.04.2012	14-15 лет	3	2
23	БОЛЬШАКОВ Константин Васильевич		г. Санкт-Петербург	Акопян Г. А., Тризна М.П.	04.07.2008	18-21 год	3	4
24	БОРИСКИН Иван Сергеевич	ЦФО	Тульская область	Ахадов Д. М.О.	07.06.2011	14-15 лет	2	6
25	БРУСОВ Роман Алексеевич	ЦФО	Московская область	Куликов К.Е., Куликова В.О.	04.11.2013	12-13 лет	3	4
26	БРЮТОВ Демид Евгеньевич	ЦФО	Московская область	Манухин В. В.	29.10.2012	14-15 лет	3	2
27	БУЧНЕВА Екатерина Эдуардовна	ЦФО	Тульская область	Дагаев Д. С.	25.03.2013	12-13 лет	3	4
28	ВЕЛИКЖАНИН Ярослав Артемович		г. Москва	Казымов Д. И.	08.12.2012	12-13 лет	3	4
29	ВЕРДИЕВ Эльгин Бахман Оглы		г. Москва	Казымов Д. И.	11.06.2008	18-21 год	1	4
30	ВИНОГРАДОВ Ярослав Сергеевич	ЦФО	Костромская область	Каштылов О. В.	15.04.2011	14-15 лет	3	4
31	ВЛАСКИН Илларион Алексеевич	ЦФО	Тульская область	Дагаев Д. С.	18.11.2013	12-13 лет	2	6
32	ВЛАСОВА Серафима Алексеевна	ЦФО	Тульская область	Щербинин А. С.	18.03.2010	16-17 лет	1	4
33	ГАВРИЛЮК Агата Гагиковна	ЦФО	Московская область	Гагуа И. Р.	08.07.2010	16-17 лет	2	3
34	ГАЗИМАГОМЕДОВ Шарип Рашидович	ЦФО	Московская область	Вальчук Е. В.	02.03.2012	14-15 лет	3	4
35	ГАЛУШКО Мария Альбертовна	ЦФО	Тульская область	Гарбуз А. Г.	26.01.2009	16-17 лет	3	4
36	ГАЛУШКО Семен Альбертович	ЦФО	Тульская область	Гарбуз А. Г.	10.03.2010	16-17 лет	3	4
37	ГАРБУЗ Евгений Андреевич	ЦФО	Тульская область	Гарбуз А. Г.	10.06.2010	16-17 лет	1	8
38	ГЕРАСИМОВ Алексей Николаевич	ЮФО	Ростовская область	Аветисян М. А.	26.09.2011	14-15 лет	1	8
39	ГЕРАСИМОВ Денис Сергеевич	ЦФО	Московская область	Манухин В. В.	04.04.2013	12-13 лет	3	4
40	ГОЛОВАЧЕВА Валерия Сергеевна	ЮФО	Ростовская область	Аветисян М. А.	25.05.2009	16-17 лет	1	8
41	ГОЛОВИНА Александра Ивановна	ЦФО	Московская область	Леонидов М. А.	04.06.2013	12-13 лет	2	6
42	ГРОШКОВ Данил Денисович	ЦФО	Московская область	Гагуа И. Р.	11.06.2010	16-17 лет	1	8
43	ГУСАРОВ Дмитрий Вадимович		г. Санкт-Петербург	Акопян Г. А., Тризна М.П.	30.01.2007	18-21 год	3	2
44	ГУСАРОВА Вероника Вадимовна		г. Санкт-Петербург	Акопян Г. А., Тризна М.П.	31.05.2009	16-17 лет	3	4
45	ДАДАЕВА Арина Хасановна	СЗФО	Ленинградская область	Марьяндышев Д. В.	22.03.2011	14-15 лет	1	8
46	ДЕЛЯГИН Павел Олегович	ЦФО	Тульская область	Ахадов Д. М.О.	19.06.2012	14-15 лет	3	4
47	ДЕМЧЕНКО Анна Васильевна	ЦФО	Московская область	Куликов К.Е., Ерёмин С.С.	03.08.2010	16-17 лет	3	4

48	ДЕНИСОВА Ольга Андреевна	ЦФО	Рязанская область	Васин А. Л.	26.07.2006	18-21 год	3	4
49	ДМИТРИЕВА Анна Андреевна		г. Санкт-Петербург	Смирнов А. А.	25.04.2013	12-13 лет	3	4
50	ДОКУКИН Давид Романович	ЦФО	Курская область	Подгорный А. В.	18.12.2012	12-13 лет	1	4
51	ДОЛГИХ Даниил Алексеевич	ЦФО	Тульская область	Щербинин А. С.	03.10.2012	14-15 лет	2	3
52	ДУРНОВА Василиса Ильинична	ЦФО	Московская область	Куликов К.Е., Куликова В.О.	26.06.2013	12-13 лет	3	4
53	ДЮМИНА Варвара Игоревна	ЦФО	Орловская область	Горелов Д.А.	02.06.2011	14-15 лет	3	4
54	ЖДАНОВА Софья Михайловна	ЦФО	Тульская область	Ивасишин С. А.	17.07.2009	16-17 лет	1	4
55	ЖИДКИХ Антон Игоревич	ЦФО	Курская область	Дериглазов Е. В.	25.04.2011	14-15 лет	3	2
56	ЖИДКО Максимилиан Романович		г. Санкт-Петербург	Атакишиев И. И.	26.07.2010	16-17 лет	3	4
57	ЖУКОВА Юлиана Дмитриевна		г. Санкт-Петербург	Акопян Г. А., Тризна М.П.	05.05.2010	16-17 лет	3	4
58	ЗАБРОДИНА Кристина Владимировна	ЮФО	Ростовская область	Аветисян М. А.	10.12.2007	18-21 год	1	4
59	ЗАГОРУЛЬКО Максим Александрович	ЮФО	Краснодарский край	Картавцов С. В.	30.01.2012	14-15 лет	1	8
60	ЗАЙЦЕВ Трофим Эдуардович	ЦФО	Тульская область	Ахадов Д. М.О.	06.07.2011	14-15 лет	3	4
61	ЗАЛОГИН Захар Дмитриевич	ЦФО	Курская область	Подгорный А. В.	18.09.2013	12-13 лет	1	8
62	ЗАЛОГИН Максим Дмитриевич	ЦФО	Курская область	Подгорный А. В.	14.01.2009	16-17 лет	1	8
63	ЗУБЕНКО Григорий Андреевич	ЦФО	Тульская область	Дагаев Д. С.	22.08.2013	12-13 лет	3	4
64	ЗУБКО Кирилл Витальевич	ЮФО	Краснодарский край	Качкин А. А.	20.07.2012	14-15 лет	2	6
65	ИЗОТОВА Анна Леонидовна	ЦФО	Орловская область	Горелов Д.А.	17.12.2012	14-15 лет	3	4
66	ИСАЕВ Алексей Викторович	СФО	Новосибирская область	Дроздов М. С.	26.06.2013	12-13 лет	1	8
67	ИСКАКОВА Дана Маратовна	ЮФО	Астраханская область	Ажахмедов Э. Р.	23.07.2011	14-15 лет	3	4
68	ИСТАМКУЛОВА Элнура Алтынбековна	ЦФО	Московская область	Куликов К.Е., Куликова В.О.	16.03.2009	16-17 лет	2	6
69	КАЗАНКОВА Ксения Эдуардовна		г. Санкт-Петербург	Лободина И.А., Тризна М.П.	18.03.2013	12-13 лет	1	4
70	КАМЕНСКИЙ Егор Ильич	ЦФО	Московская область	Куликов К.Е., Куликова В.О.	28.03.2013	12-13 лет	3	4
71	КАНАРЕЙКИНА Дарья Николаевна	СЗФО	Ленинградская область	Лапчук В. С.	10.11.2010	16-17 лет	3	4
72	КАРЕЦКИЙ Артем Александрович	ЮФО	Краснодарский край	Качкин А. А.	28.10.2008	18-21 год	1	8
73	КАРТАВЦОВ Александр Сергеевич	ЮФО	Краснодарский край	Картавцов С. В.	28.11.2010	14-15 лет	1	8
74	КАЧАРАВА Анна Кобавна	ЦФО	Тульская область	Дагаев Д. С.	09.03.2013	12-13 лет	2	6
75	КОЛЯКИН Арсений Максимович	ЦФО	Тульская область	Гарбуз А. Г.	02.10.2014	12-13 лет	1	8
76	КОЛЯКИН Марк Максимович	ЦФО	Тульская область	Гарбуз А. Г.	28.10.2013	12-13 лет	2	6
77	КОМБАРОВ Артём Вячеславович	ЦФО	Московская область	Леонидов М. А.	22.09.2011	14-15 лет	1	4
78	КОНДРАКОВА Татьяна Сергеевна	ЦФО	Курская область	Дериглазов Е. В.	27.04.2007	18-21 год	3	4
79	КОНОВАЛОВ Иван Дмитриевич	ЦФО	Курская область	Дериглазов Е. В.	19.10.2007	18-21 год	3	2
80	КОНЦЕВИЧ Кирилл Сергеевич	ЦФО	Московская область	Манухин В. В.	30.09.2011	14-15 лет	3	4
81	КОНЫГИН Филипп Владимирович	ЦФО	Московская область	Леонидов М. А.	30.01.2013	12-13 лет	3	4
82	КОРНЕЕВ Павел Алексеевич	ЦФО	Московская область	Манухин В. В.	26.04.2013	12-13 лет	3	4
83	КОРОТКЕВИЧ Артем Сергеевич	ЦФО	Курская область	Пронин И. А.	17.11.2012	12-13 лет	3	4
84	КОСТИН Артём Алексеевич	ЦФО	Курская область	Дериглазов Е. В.	12.09.2009	16-17 лет	2	6
85	КРЮЧКОВА Венера Александровна	ЮФО	Ростовская область	Аветисян М. А.	21.07.2012	14-15 лет	3	4
86	ЛАВРОВА Валерия Ильинична		г. Санкт-Петербург	Смирнов А. А.	14.08.2009	16-17 лет	2	6
87	ЛАГУШ Артём Дмитриевич	ЦФО	Московская область	Манухин Р.В.,Манухин В.В.	03.01.2013	12-13 лет	2	6
88	ЛАГУШ Владислав Дмитриевич	ЦФО	Московская область	Манухин Р.В.,Манухин В.В.	11.09.2009	16-17 лет	3	4
89	ЛАПИНА Мирослава Юрьевна	ЦФО	Тульская область	Гарбуз А. Г.	13.02.2013	12-13 лет	3	4
90	ЛАТЫШЕНКО Кирилл Романович	ЦФО	Московская область	Куликов К.Е., Куликова В.О.	03.03.2013	12-13 лет	1	8
91	ЛЕОНОВА Дарья Максимовна		г. Москва	Казымов Д. И.	16.04.2014	12-13 лет	3	4
92	ЛОБАНКОВ Сергей Вячеславович	ЦФО	Воронежская область	Силантьев В. В.	24.09.2007	18-21 год	2	3
93	ЛОМИДЗЕ Денис Алексеевич	ЮФО	Ростовская область	Аветисян М. А.	12.09.2012	14-15 лет	1	8
94	ЛЫЧАК Антон Михайлович	ЦФО	Курская область	Пронин И. А.	30.06.2009	16-17 лет	1	4
95	МАКАРОВ Алексей Александрович	ЦФО	Курская область	Бурцев А. С.	04.02.2008	18-21 год	2	3
96	МАКСИМКИН Богдан Алексеевич	ЦФО	Калужская область	Максимкин А. А.	18.08.2011	14-15 лет	3	4
97	МАЛИКОВ Родион Алексеевич		г. Санкт-Петербург	Смирнов А. А.	05.06.2013	12-13 лет	2	6
98	МЕДЯКОВ Денис Дмитриевич		г. Москва	Ефременко М. А.	29.09.2010	16-17 лет	3	4
99	МИХАЙЛОВ Артем Юрьевич	СЗФО	Ленинградская область	Лапчук В. С.	16.01.2013	12-13 лет	1	4
100	МЫСОВА Екатерина Дмитриевна	ЮФО	Ростовская область	Аветисян М. А.	11.04.2012	14-15 лет	2	6
101	НАЗАРОВ Кирилл Иванович	ЦФО	Тульская область	Гарбуз А. Г.	07.07.2011	14-15 лет	3	4
102	НАУМЧЕВА Елизавета Андреевна		г. Москва	Казымов Д. И.	02.03.2013	12-13 лет	3	4
103	НЕГРОВА Дарья Владимировна	ЦФО	Курская область	Саидов С. З.	29.12.2011	14-15 лет	1	8
104	НИКИФОРОВ Евгений Олегович	ЦФО	Рязанская область	Бутов А. И.	18.10.2010	16-17 лет	2	6
105	НОВОСЕЛЬЦЕВА Анастасия Павловна	ЦФО	Московская область	Гагуа И. Р.	16.09.2011	14-15 лет	1	8
106	ОБЫДЁННОВ Матвей Андреевич	ЦФО	Калужская область	Ахмедов Р. Г.	15.10.2008	18-21 год	2	3

107	ОСИПОВ Максим Феликсович	ЮФО	Краснодарский край	Качкин А. А.	23.05.2009	16-17 лет	3	2
108	ОСМАНОВА Ева Натиковна	ЦФО	Курская область	Саидов С. З.	30.08.2014	12-13 лет	2	3
109	ОЧЕРЕДЬКО Виктория Алексеевна		г. Москва	Казымов Д. И.	23.01.2008	18-21 год	2	6
110	ПАНИН Богдан Артемович	ЦФО	Рязанская область	Бутов А. И.	09.12.2012	12-13 лет	3	4
111	ПАНИН Валерий Александрович	ЦФО	Рязанская область	Бутов А. И.	05.04.2013	12-13 лет	2	3
112	ПАНЬКОВА Дарья Владимировна	ЦФО	Московская область	Хромых А. В.	27.04.2012	14-15 лет	2	6
113	ПЕСТЕРЕВА Анна Александровна		г. Санкт-Петербург	Атакишиев И. И.	10.01.2012	14-15 лет	3	4
114	ПИЛОЯН Давит Григорьевич	ЦФО	Московская область	Трунин С. А.	20.12.2012	12-13 лет	1	8
115	ПИЧУГИНА Арина Александровна	ЦФО	Тульская область	Щербинин А. С.	07.02.2013	12-13 лет	3	4
116	ПЛОТНИКОВ Артём Витальевич	СФО	Новосибирская область	Горелов Д. А.	24.06.2013	12-13 лет	3	4
117	ПОГОСЯН Григорий Тигранович	ЮФО	Ростовская область	Аветисян М. А.	03.12.2012	12-13 лет	2	6
118	ПОНОМАРЕВА Мария Евгеньевна	ЦФО	Курская область	Саидов С. З.	16.07.2012	14-15 лет	1	8
119	ПОПОВ Даниил Сергеевич	ЮФО	Астраханская область	Ажахмедов Э. Р.	27.04.2011	14-15 лет	2	6
120	ПОПЦОВА Яна Юрьевна		г. Москва	Козлов А.А.	30.08.2012	14-15 лет	3	4
121	ПРАУНЦЕВ Алексей Андреевич	ЦФО	Московская область	Гагуа И. Р.	18.01.2013	12-13 лет	3	4
122	ПУЗАЧЕВ Леонид Эдуардович	ЦФО	Калужская область	Мосесян Н. Р.	01.09.2010	16-17 лет	3	4
123	РЕДЬКИН Максим Владимирович	ЦФО	Тульская область	Багомедов Р. М.	01.11.2010	16-17 лет	3	2
124	РЕУТОВ Кирилл Александрович	ЦФО	Тульская область	Ахадов Д. М.О., Багомедов Р. М.	25.07.2008	18-21 год	1	4
125	РОЖНОВ Артем Владимирович	ЦФО	Московская область	Вальчук Е. В.	31.05.2011	14-15 лет	1	8
126	РЫЖОВА Серафима Андреевна	ЦФО	Тульская область	Ивасишин С. А.	12.08.2008	18-21 год	2	3
127	САВЧЕНКО Виктория Викторовна	ЦФО	Тульская область	Гарбуз А. Г.	21.11.2007	18-21 год	3	2
128	САВЧУК Матвей Аркадьевич	ЦФО	Тульская область	Ахадов Д. М.О., Ивасишин С. А.	06.10.2010	16-17 лет	2	3
129	САВЫКИН Дмитрий Николаевич	ЦФО	Тульская область	Дагаев Д. С.	25.03.2014	12-13 лет	3	2
130	САДОВНИКОВ Илья Евгеньевич	ЦФО	Московская область	Сергеев И.А., Манухин В.В.	22.03.2011	14-15 лет	3	4
131	САМОХВАЛОВ Артем Анатольевич	СЗФО	Ленинградская область	Лапчук В. С.	14.12.2011	14-15 лет	2	6
132	САНИЕВ Муртазали Казбекович	ЦФО	Курская область	Саидов С. З.	09.10.2011	14-15 лет	3	4
133	САРГСЯН Ашот Григорович	ЮФО	Ростовская область	Аветисян М. А.	24.10.2008	18-21 год	1	4
134	САРКИСОВА Вероника Арменовна	ЦФО	Калужская область	Мосесян Н. Р.	02.04.2010	16-17 лет	2	6
135	САФОНОВ Глеб Максимович	ЦФО	Воронежская область	Силантьев В. В.	27.08.2006	18-21 год	3	4
136	САФРОНОВ Владислав Русланович	ЦФО	Воронежская область	Силантьев В. В.	18.08.2006	18-21 год	3	2
137	СЕДЧЕНКО Всеволод Дмитриевич	ЦФО	Тульская область	Бушин А. В.	30.10.2009	16-17 лет	2	3
138	СЕРЕДИНА Ирина Алексеевна	ЦФО	Курская область	Пронин И. А.	24.06.2009	16-17 лет	2	3
139	СЕРЖАНТОВА Полина Антоновна	ЦФО	Московская область	Хромых А. В.	10.02.2014	12-13 лет	3	4
140	СИДОРКИН Потап Михайлович	СКФО	Ставропольский край	Дагаев Д. С.	13.09.2012	14-15 лет	3	4
141	СИНИЦЫН Денис Александрович	ЦФО	Рязанская область	Бутов А. И.	17.06.2013	12-13 лет	2	6
142	СИРКИН Максим Юрьевич	ЦФО	Московская область	Лисенков А. В.	16.11.2006	18-21 год	2	6
143	СКОЛПИНА Александра Ильинична	ЮФО	Ростовская область	Аветисян М. А.	15.12.2013	12-13 лет	2	6
144	СЛОБОДСКОЙ Александр Фёдорович	ЦФО	Тульская область	Ивасишин С. А.	23.12.2013	12-13 лет	3	2
145	СМИРНОВ Данила Павлович	ЮФО	Краснодарский край	Качкин А. А.	28.04.2010	16-17 лет	2	4
146	СОКОЛОВ Егор Дмитриевич	ЦФО	Московская область	Хромых А. В.	03.05.2012	14-15 лет	3	2
147	СОКОЛОВ Ярослав Иванович	ЦФО	Костромская область	Каштылов О. В.	19.11.2012	12-13 лет	2	3
148	СТАРОСТЕНКО Алина Васильевна		г. Москва	Козлов А. А.	28.02.2011	14-15 лет	2	6
149	СТРЕКАЛОВСКИЙ Богдан Романович		г. Санкт-Петербург	Тризна М.П., Акопян Г.А.	30.12.2012	12-13 лет	2	6
150	СУНОЗОВ Дмитрий Владимирович		г. Санкт-Петербург	Тризна М. Г.	21.02.2009	16-17 лет	3	4
151	СУСАЛЕВ Иван Анатольевич	ЦФО	Рязанская область	Бутов А. И.	04.05.2014	12-13 лет	3	4
152	ТАРАСОВА Софья Сергеевна	ЦФО	Тульская область	Дагаев Д. С.	26.10.2009	16-17 лет	1	8
153	ТАТАРКИНА Виктория Максимовна	ЮФО	Ростовская область	Аветисян М. А.	02.03.2013	12-13 лет	2	6
154	ТЕРЕЩЕНКО Арсений Александрович	ЦФО	Тульская область	Ахадов Д. М.О.	16.12.2010	14-15 лет	3	2
155	ТКАЧЁВ Тихон Юрьевич	ЦФО	Курская область	Подгорный А. В.	10.04.2011	14-15 лет	2	3
156	ТОЛБАТОВА Юлия Владимировна		г. Москва	Казымов Д. И.	03.06.2008	18-21 год	2	3
157	ТОМИРДИАРО-ХЕРСОНСКАЯ Кира Валентиновна		г. Санкт-Петербург	Атакишиев И. И.	27.01.2011	14-15 лет	2	6
158	ТРАВКИНА Анна Владимировна	ЦФО	Московская область	Куликов К.Е., Куликова В.О.	25.11.2011	14-15 лет	3	4
159	ТУМАСЯН Валерий Вачаканович	ЦФО	Тульская область	Ахадов Д. М.О.	23.03.2010	16-17 лет	1	4
160	УВАЛИЕВ Рамиль Рунисович	ЮФО	Астраханская область	Ажахмедов Э. Р.	21.09.2012	14-15 лет	1	4
161	ФЁДОРОВ Данила Владимирович	ЦФО	Московская область	Хромых А. В.	26.06.2013	12-13 лет	3	4
162	ФЕДОРОВА Александра Дмитриевна	ЦФО	Смоленская область	Сапожников Д.В.	05.11.2005	18-21 год	3	2
163	ФЕДОТОВ Иван Михайлович	ЦФО	Орловская область	Клепов Е.А.	11.11.2010	16-17 лет	3	4
164	ФЕДОТОВ Степан Михайлович	ЦФО	Орловская область	Клепов Е.А.	11.11.2010	16-17 лет	2	6
165	ФИНОГЕНОВ Алексей Сергеевич	ЦФО	Московская область	Манухин В. В.	25.04.2013	12-13 лет	3	4
166	ФИСЮНОВ Антон Сергеевич	ЦФО	Курская область	Подгорный А. В.	04.12.2012	12-13 лет	1	8
167	ФОМИНА Дарья Денисовна	ЦФО	Тульская область	Бушин А. В.	06.06.2010	16-17 лет	3	4
168	ФОНИН Роман Сергеевич	ЦФО	Тульская область	Ахадов Д. М.О.	18.12.2007	18-21 год	2	3

169	ХАТЫПОВА Александра Рамильевна	ЮФО	Ростовская область	Аветисян М. А.	14.10.2013	12-13 лет	1	8
170	ХЛУДНЕВ Игорь Евгеньевич	ЦФО	Московская область	Куликов К.Е., Ерёмин С.С.	03.05.2010	16-17 лет	3	4
171	ЦУПРУН Валерий Артурович	ЦФО	Московская область	Манухин В. В.	16.06.2010	16-17 лет	3	4
172	ЧЕРНОМАШЕНЦЕВА Ульяна Вячеславовна	СЗФО	Ленинградская область	Лапчук В. С.	18.02.2014	12-13 лет	1	4
173	ЧИГАРИНА Александра Денисовна	ЦФО	Тульская область	Бушин А. В.	24.01.2009	16-17 лет	1	8
174	ШАГУНОВ Андрей Алексеевич	ЦФО	Тульская область	Дагаев Д. С.	28.10.2007	18-21 год	3	2
175	ШАНЧЕНКО Аделина Александровна	ЦФО	Московская область	Куликов К.Е., Ерёмин С.С.	16.01.2012	14-15 лет	3	4
176	ШИРНАЕВ Назар Андреевич	ЮФО	Краснодарский край	Качкин А. А.	19.08.2009	16-17 лет	2	6
177	ШКУРКО Виктория Владимировна	ЦФО	Курская область	Дериглазов Е. В.	11.06.2008	18-21 год	1	8
178	ЩЕРБАКОВ Кирилл Максимович	ЦФО	Тульская область	Бушин А. В.	06.02.2013	12-13 лет	3	4
179	ЩЕРБИНИНА Полина Андреевна	ЦФО	Тульская область	Щербинин А. С.	31.07.2012	14-15 лет	3	4
180	ЩЕТИНИН Родион Сергеевич	ЦФО	Курская область	Бурцев А. С.	30.12.2010	14-15 лет	2	6
181	ЩУКИН Роман Андреевич	ЮФО	Краснодарский край	Качкин А. А.	02.10.2008	18-21 год	3	2
182	ЭЛИБЕКОВА Анна Николаевна	ЮФО	Ростовская область	Аветисян М. А.	10.04.2013	12-13 лет	1	8
183	ЮРАСОВ Даниил Владимирович	СФО	Новосибирская область	Горелов Д. А.	29.03.2011	14-15 лет	2	6
184	ЯНТИКОВ Иван Дмитриевич	ЦФО	Тульская область	Бушин А. В.	14.09.2013	12-13 лет	3	4

Главный судья, ВК _____ Д.М.О.Ахадов

Главный секретарь, ВК _____ М.О. Нагорная